Заводской номер комплекса (комбайна)
(соответствует номеру измельчителя самоходного)

_____

КОМПЛЕКС (КОМБАЙН) КОРМОУБОРОЧНЫЙ ВЫСОКОПРОИЗВОДИТЕЛЬНЫЙ КВК-800 «ПАЛЕССЕ FS80-5»

(Измельчитель самоходный КВС-5-0100000)

Каталог деталей и сборочных единиц

КВС-5-0100000 КДС

2015

1 ПРАВИЛА ПОЛЬЗОВАНИЯ КАТАЛОГОМ

Каталог деталей и сборочных единиц предназначен для составления заявок на запасные части, необходимые при техническом обслуживании и ремонте комплекса (комбайна) КВК-800 «ПАЛЕССЕ FS80-5».

Каталоги деталей и сборочных единиц адаптеров, входящих в состав комплекса (комбайна), отдельными документами прикладываются к адаптерам.

Каталог содержит перечень деталей и сборочных единиц комплекса (комбайна), сведения об их количестве на сборочную единицу. Каталог иллюстрирован.

При составлении заявок на запасные части достаточно в указателе рисунков правильно определить номер рисунка, на рисунке номер позиции детали или сборочной единицы и в спецификации напротив соответствующей позиции в графе «Обозначение» – искомую деталь или сборочную единицу.

В спецификациях сборочные единицы и детали расположены следующим образом:

- оригинальные сборочные единицы;
- заимствованные сборочные единицы;
- оригинальные детали;
- заимствованные детали;
- стандартные изделия.

Обозначения сборочных единиц и деталей в группе и подгруппе приведены в возрастающем порядке.

В обозначение стандартных изделий входят параметры изделия и последними цифрами после тире – обозначение ГОСТа на данное изделие.

Настоящий каталог деталей и сборочных единиц соответствует технической документации по состоянию на август 2015 года.

Изготовитель постоянно проводит работы по совершенствованию конструкции комплекса (комбайна) КВК-800 «ПАЛЕССЕ FS80-5», в связи с чем возможны отдельные изменения в конструкции, не отраженные в настоящем каталоге**.**

2 УКАЗАТЕЛЬ РИСУНКОВ

№ рис	Обозначение рисунка	Стр.
1	Измельчитель самоходный КВС-5-0100000 (лист 1)	**13**
2	Измельчитель самоходный КВС-5-0100000 (лист 2)	**16**
3	Аппарат питающе-измельчающий КВС-2-0110000А	**19**
4	Аппарат питающий КВС-2-0111000Б	**20**
5	Установка рамы верхней КВС-2-0111300Б	**23**
6	Установка карданного вала КВС-1-0119000-01	**27**
7	Пружины аппарата питающего	**30**
8	Датчик камнедетектора КВС-1-0111070-01	**33**
9	Контрпривод КВС-1-0111170	**36**
10	Вальцы верхние КВС-2-0111100	**38**
11	Корпус КВС-2-0111180	**41**
12	Редуктор верхних вальцев КВС-2-0112000	**43**

№ рис	Обозначение рисунка	Стр.
13	Вальцы нижние КВС-2-0111200Б	**47**
14	Валец передний нижний КВС-2-0111800	**51**
15	Датчик металлодетектора КВС-2-0701300	**54**
16	Редуктор нижних вальцев КВС-2-0113000	**55**
17	Установка гидромотора привода питающего аппарата КВС-2-0604210	**58**
18	Коробка передач КВС-2-0114100А (Корпуса и крышки)	**60**
19	Коробка передач КВС-2-0114100А (Валы и шестерни)	**63**
20	Установка рычага КВС-2-0114020А	**65**
21	Муфта КГС 0100120	**67**
22	Аппарат измельчающий КВС-2-0115000Б	**68**
23	Установка поддона КВС-2-0115050	**72**
24	Установка барабана КВС-2-0115430	**74**

№ рис	Обозначение рисунка	Стр.
25	Установка рычагов КВС-2-0117020 и КВС-2-0117020-01	**80**
26	Привод КВС-1-0115140Б	**84**
27	Подбрусник КВС-2-0117050А	**85**
28	Датчик положения КВС-1-0701500-01	**87**
29	Устройство заточное КВС-2-0116500	**89**
30	Установка каретки КВС-2-0116510	**93**
31	Привод каретки КВС-2-0116510	**96**
32	Установка опоры КВС-2-0116550	**98**
33	Установка звезды КВС-2-0100460 на барабан измельчающего аппарата	**100**
34	Привод измельчающего барабана КВС-5-0130000-01	**102**
35	Рычаг КВС-2-0130050	**106**
36	Устройство доизмельчающее КВС-1-0148000	**108**
37	Привод доизмельчающего устройства КВС-1-0132100	**110**
38	Рычаг КВС-1-0132010	**113**
39	Пружина КВС-1-0132090	**116**
40	Устройство доизмельчающее КВС-1-0148310	**118**
41	Устройство доизмельчающее КВС-1-0148310 (установка кожухов)	**120**
42	Устройство доизмельчающее КВС-1-0148310 (установка верхнего вальца)	**123**
43	Устройство доизмельчающее КВС-1-0148310 (установка нижнего вальца)	**125**
44	Валец верхний КВС-1-0148600	**128**
45	Валец нижний КВС-1-0148610	**131**
46	Валец КВС-1-0148900	**134**
47	Гидросистема регулировки зазора КВС-1-0603000	**136**
48	Цилиндр КВС-1-0603110	**138**

№ рис	Обозначение рисунка	Стр.
49	Толкатели КВС-1-0603020 и КВС-1-0603020-01	**140**
50	Механизм перемещения КВС-1-0148170	**142**
51	Установка ускорителя выброса, камеры приемной и основания силосопровода КВС-1-0140000	**144**
52	Камера приемная КВС-1-0147000	**148**
53	Ускоритель выброса КВС-1-0142000 (лист 1)	**151**
54	Ускоритель выброса КВС-1-0142000 (лист 2)	**154**
55	Вал ускорителя выброса КВС-1-0142900	**157**
56	Вал ускорителя выброса КВС-1-0142910	**160**
57	Поддон бичевой КВС-1-0142320 (сменный)	**162**
58	Основание силосопровода и механизм поворота КВС-1-0143000	**164**
59	Проставка КВС-1-0147500	**170**
60	Силосопровод КВС-2-0144200	**173**
61	Гидроцилиндр КВС-2-0602500	**177**
62	Установка дизеля Д-280.1S2 КВС-5-0150000А (вид справа)	**179**
63	Установка дизеля Д-280.1S2 КВС-5-0150000А (вид слева)	**181**
64	Установка дизеля Д-280.1S2 КВС-5-0150000А (установка трубопроводов)	**184**
65	Установка дизеля Д-280.1S2 КВС-5-0150000А (установка дизеля) (лист 1)	**188**
66	Установка дизеля Д-280.1S2 КВС-5-0150000А (установка дизеля) (лист 2)	**192**
67	Установка главного привода КВС-5-0151000В	**195**
68	Главный привод КВС-5-0151000В	**197**
69	Установка блока радиаторов КВС-5-0152000	**202**
70	Воздухозаборник КВС-5-0155000 (лист 1)	**206**
71	Воздухозаборник КВС-5-0155000 (лист 2)	**209**
72	Гидромотор воздухозаборника КВС-5-0602100	**212**
73	Редуктор КВС-1-0135000А	**213**
74	Стакан КВС-1-0135020А	**216**

№ рис	Обозначение рисунка	Стр.
75	Привод вентилятора КВС-5-0150260	**219**
76	Установка бачка расширительного КВС-5-0154000Б	**222**
77	Установка щитов КВС-5-0156000А	**225**
78	Установка щитов КВС-5-0156060	**228**
79	Установка глушителя КВС-5-0157100	**230**
80	Привод компрессора кондиционера КВС-1-0150100А	**233**
81	Компрессор КВС-1-0150630-01	**235**
82	Привод гидростата КВС-5-0133000А	**236**
83	Рычаг КВС-5-0133020	**239**
84	Насос трехсекционный КВС-2-0601200	**241**
85	Пружина КЗС 0100650	**243**
86	Установка аккумуляторов КВС-2-0101020	**245**
87	Установка топливного оборудования КВС-5-0103700А (лист 1)	**249**
88	Установка топливного оборудования КВС-5-0103700А (лист 2)	**252**
89	Шасси КВС-2-0101500 (лист 1)	**256**
90	Шасси КВС-2-0101500 (лист 2)	**258**
91	Мост ведущий КВС-2-0107000	**262**
92	Муфта КВС-1-0107050	**265**
93	Муфта КВС-1-0107060	**267**
94	Редуктор бортовой КЗК-10-0107200-02	**269**
95	Редуктор бортовой КЗК-10-0107200-02 (Корпуса и крышки)	**272**
96	Редуктор бортовой КЗК-10-0107200-02 (Валы и шестерни)	**274**
97	Редуктор бортовой КЗК-10-0107200-03	**278**
98	Редуктор бортовой КЗК-10-0107200-03 (Корпуса и крышки)	**281**
99	Редуктор бортовой КЗК-10-0107200-03 (Валы и шестерни)	**283**

№ рис	Обозначение рисунка	Стр.
100	Диски нажимные МК-23М.03.030А	**287**
101	Гидроцилиндр тормоза МК-23М.03.220А	**289**
102	Коробка диапазонов 3518020-46150 (Корпус, крышки)	**291**
103	Коробка диапазонов 3518020-46150 (Валы, шестерни)	**295**
104	Дифференциал 3518020-43190	**298**
105	Механизм переключения диапазонов 3518020-46160	**300**
106	Гидроцилиндр блокировки диапазонов 3518020-46330	**304**
107	Мост управляемых колес КВС-2-0109000	**306**
108	Мост управляемых колес КВС-2-0109000 (установка ступиц)	**309**
109	Гидроцилиндр УЭС-7-0109200	**311**
110	Устройство тягово-сцепное УЭС 0003150	**313**
111	Механизм вывешивания КВС-1-0105000А-01	**315**

№ рис	Обозначение рисунка	Стр.
112	Установка колес КВС-2-0108000 и КВС-2-0108000-01	**318**
113	Установка колес КЗК-10-0110000 и КЗК-10-0110000-01	**320**
114	Площадка управления КВС-5-0129000-04 (лист 1)	**322**
115	Площадка управления КВС-5-0129000-04 (лист 2)	**325**
116	Рычаги и трубопроводы площадки управления	**328**
117	Пульт управления КВС-5-0129050А-02	**330**
118	Привод КВС-5-0129550	**333**
119	Ось КВС-1-0129800	**336**
120	Установка электрооборудования привода КВС-5-0724000	**338**
121	Электрооборудование пульта управления КВС-5-0129050А-02	**340**
122	Панели пульта управления КВС-5-0700450 и КВС-2-0700460Б	**343**
123	Панель ввода жгутов КВС-5-0700470-01	**347**

№ рис	Обозначение рисунка	Стр.
124	Блок регулировки питающим аппаратом КВС-2-0701800А	**351**
125	Рулевая колонка КВС-1-0129230 и КВС-1-0129230-03	**353**
126	Установка насоса-дозатора КВС-1-0602990 и КВС-1-0602990-01	**358**
127	Привод управления КЗС 0119600	**361**
128	Кардан 50-3401060	**363**
129	Установка колеса рулевого КЗК-12-0122600 и КЗК-12-0122600-01	**365**
130	Колесо рулевое КЗК-12-0122300	**367**
131	Колесо рулевое УЭС 0302560	**368**
132	Зажим УЭС 0302540	**369**
133	Электрооборудование рулевой колонки КВС-1-0129230 и КВС-1-0129230-03	**370**
134	Установка колонки привода УЭС 0300710	**373**
135	Колонка привода УЭС 0300710	**376**
136	Механизм управления топливным насосом КВС-5-0129300А	**378**
137	Установка тросов управления двигателем КВС-5-0129600А	**380**
138	Установка механизма управления коробкой диапазонов КВС-2-0129040	**382**
139	Блок переключения КВС-2-0129070	**385**
140	Опора КВС-1-0129070	**388**
141	Шток КВС-1-0129180	**390**
142	Установка трубопроводов и стояночных тормозов КВС-1-0129100	**392**
143	Привод управления КВС-1-0129530А	**394**
144	Установка площадки входа КВС-2-0124000 (лист 1)	**396**
145	Установка площадки входа КВС-2-0124000 (лист 2)	**399**
146	Кабина КВС-2-0122000 (лист 1)	**403**
147	Кабина КВС-2-0122000 (лист 2)	**406**
148	Каркас КВС-2-0122010	**409**

№ рис	Обозначение рисунка	Стр.
149	Дверь КЗК-10-0200120	**412**
150	Дверь КЗК-10-0200140	**414**
151	Установка стеклоочистителя КЗК-12-0120810 или КЗК-12-0120810-01	**416**
152	Электрооборудование кабины КВС-2-0122000	**418**
153	Установка стеклоомывателей КВС-2-0122030	**422**
154	Установка климатическая КВС-5-0121000А	**424**
155	Установка испарителя КВС-2-0121050	**427**
156	Установка капотов КВС-2-0160000-03 (лист 1)	**431**
157	Установка капотов КВС-2-0160000-03 (лист 2)	**434**
158	Установка капотов КВС-2-0160000-03 (лист 3)	**437**
159	Капот верхний КВС-2-0162000-02 (лист 1)	**439**
160	Капот верхний КВС-2-0162000-02 (лист 2)	**443**
161	Капот верхний КВС-2-0162000-02 (лист 3)	**446**
162	Воздухозаборник вращающийся КВС-1-0153000А	**449**
163	Установка настилов и ограждений КВС-2-0169000-02	**451**
164	Ящик КВС-2-0173000	**454**
165	Установка гидросистемы привода питающего аппарата и адаптеров КВС-2-0131500 , КВС-2-0131500-01 и КВС-2-0131500-02	**457**
166	Редуктор КВС-2-0104100	**461**
167	Шестерня КВС-2-0104110	**465**
168	Гидросистема привода питающего аппарата и адаптеров комбайна КВК-800-36 КВС-5-0604000 (лист 1)	**467**
169	Гидросистема привода питающего аппарата и адаптеров комбайна КВК-800-36 КВС-5-0604000 (лист 2)	**472**
170	Гидросистема привода питающего аппарата и адаптеров комбайна КВК-800-36 КВС-5-0614000 (лист 1)	**477**
171	Гидросистема привода питающего аппарата и адаптеров комбайна КВК-800-36 КВС-5-0614000 (лист 2)	**482**

№ рис	Обозначение рисунка	Стр.
172	Гидросистема привода питающего аппарата и адаптеров комбайна КВК-800-36 КВК-5-0624000 (лист 1)	**487**
173	Гидросистема привода питающего аппарата и адаптеров комбайна КВК-800-36 КВК-5-0624000 (лист 2)	**492**
174	Фильтр Напорный КВС-5-0604300	**497**
175	Гидроблок адаптеров КВС-2-0604170 и КВС-2-0604170А	**498**
176	Гидромотор привода адаптеров КГС 0115380	**500**
177	Гидроблок управления КГС 0115120А-01	**501**
178	Полумуфта внутренняя МС 12-3-020	**503**
179	Гидронасос двухсекционный КВС-5-0604330	**505**
180	Гидронасос двухсекционный КВС-5-0614340	**507**
181	Гидронасос двухсекционный КВС-5-0624340	**510**
182	Муфта КГС 0100110 и КГС 0100140	**513**
183	Гидросистема привода ходовой части КВС-5-0601000 (лист 1)	**515**
184	Гидросистема привода ходовой части КВС-5-0601000 (лист 2)	**519**
185	Гидроблок включения главного привода КВС-5-0601290	**522**
186	Фильтр всасывающий КВС-2-0601090Б	**524**
187	Бак масляный КВС-2-0601310В	**525**
188	Гидросистема рабочих органов и рулевого управления КВС-5-0602000 (лист 1)	**527**
189	Гидросистема рабочих органов и рулевого управления КВС-5-0602000 (лист 2)	**534**
190	Гидроцилиндр КВС-1-0602120	**539**
191	Фильтр напорный КВС-5-0602370	**541**
192	Клапан-сигнализатор УЭС 0603660-01	**543**
193	Дроссель с обратным клапаном регулируемый КВС-1-0602170	**545**
194	Гидроцилиндр КВС-1-0602440 и КВС-1-0602440-01	**546**
195	Блок пневмогидроаккумуляторов КВС-1-0602540	**547**

№ рис	Обозначение рисунка	Стр.
196	Дроссель с обратным клапаном КВС-1-0602690-05	**548**
197	Фильтр сливной КВС-2-0602020-01	**549**
198	Гидроблок четырехсекционный КВС-2-0602310-01	**550**
199	Гидроблок навески КВС-5-0602300 и КВС-5-0602320	**552**
200	Гидроблок воздухозаборника КВС-5-0602310А	**554**
201	Клапан приоритетный КВС-5-602340	**556**
202	Пневмогидроаккумулятор КВС-5-0602400	**558**
203	Кран КЗК-10-0602380	**559**
204	Пневмосистема КВС-5-0800000	**560**
205	Ресиверы КВС-5-0800030 и КВС-5-0800050	**563**
206	Регулятор давления КВС-5-0800190	**565**
207	Электрооборудование измельчителя самоходного КВС-5-0100000 (лист 1)	**566**
208	Электрооборудование измельчителя самоходного КВС-5-0100000 (лист 2)	**569**
209	Электрооборудование измельчителя самоходного КВС-5-0100000 (лист 3)	**572**
210	Электрооборудование электрошкафа КВС-2-0702010А-01	**575**
211	Электрошкаф КВС-2-0702010А-01	**577**
212	Установка ОВК КВС-2-0900000А	**580**

3 СБОРОЧНЫЕ ЕДИНИЦЫ И ДЕТАЛИ

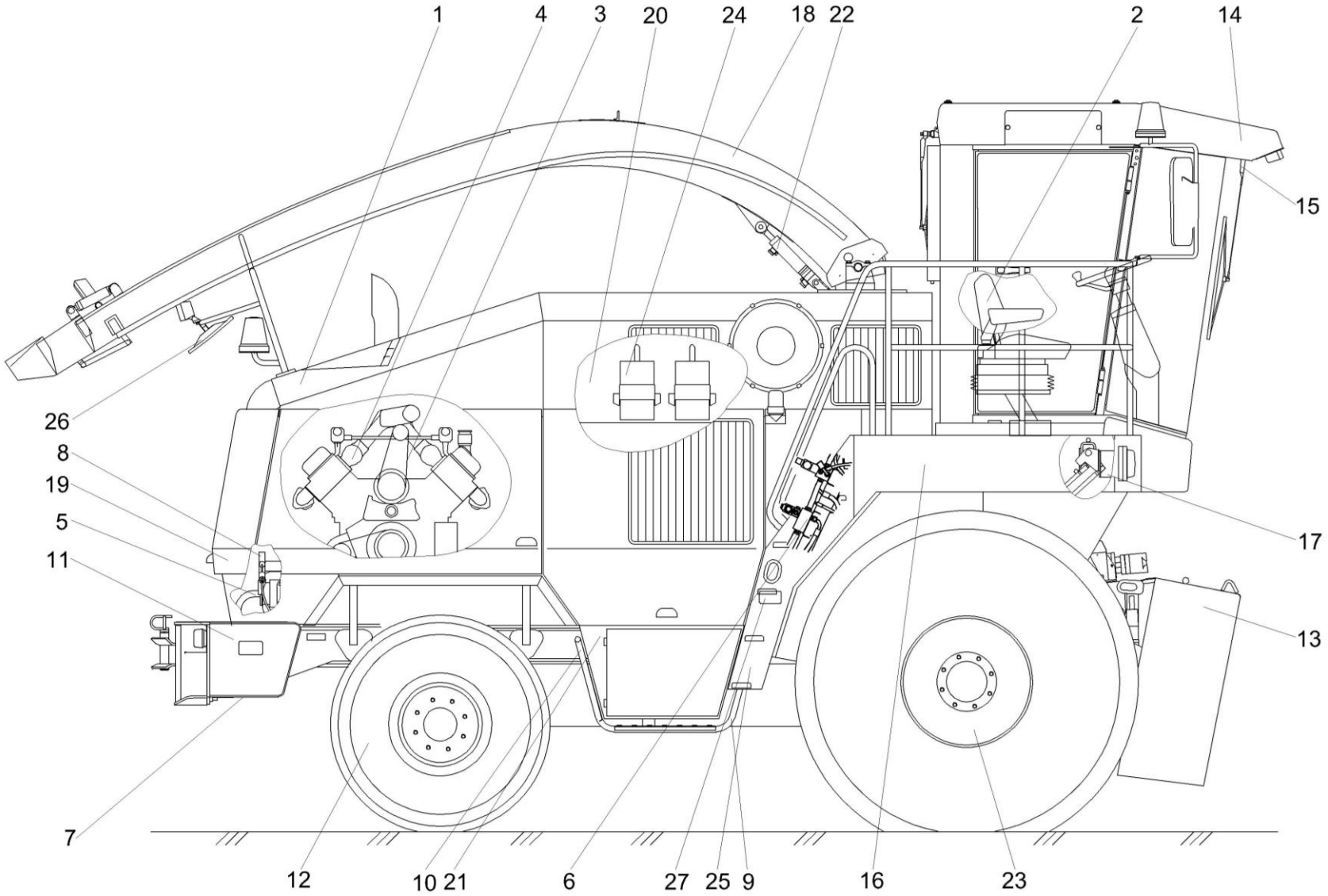

Рисунок 1 – Измельчитель самоходный КВС-5-0100000 (лист 1)

№ рис	№ поз	Обозначение	Наименование	Куда входит	
				Обозначение	Кол. на 1 сб. ед.
ИЗМЕЛЬЧИТЕЛЬ САМОХОДНЫЙ КВС-5-0100000 (лист 1) (рисунок 1)					
1	1-27	КВС-5-0100000	Молотилка самоходная		1
	1	КВС-5-0100010-01	Отделка измельчителя самоходного	КВС-5-0100000	1
	2	КВС-5-0129000-04	Площадка управления	КВС-5-0100000	1
	3	КВС-5-0129300А	Механизм управления топливным насосом	КВС-5-0100000	1
	4	КВС-5-0150000А	Установка дизеля Д-280.1S2	КВС-5-0100000	1
	5	КВС-5-0601000	Гидросистема привода ходовой части	КВС-5-0100000	1
	6	КВС-5-0602000	Гидросистема рабочих органов и рулевого управления	КВС-5-0100000	1
	7	КВС-2-0101020	Установка аккумуляторов	КВС-5-0100000	1
	8	КВС-1-0129530А	Привод управления	КВС-5-0100000	1
	9	КВС-1-0175010	Подножка	КВС-5-0100000	1
	10	КВС-1-0175030	Опора	КВС-5-0100000	1
	11	КВС-2-0101500	Шасси	КВС-5-0100000	1
	12	КВС-2-0108000-01	Колесо	КВС-5-0100000	1
	13	КВС-2-0110000А	Аппарат питающе-измельчающий	КВС-5-0100000	1
	14	КВС-2-0122000	Кабина	КВС-5-0100000	1
	15	КВС-2-0122030	Установка стеклоомывателей	КВС-5-0100000	1

№ рис	№ поз	Обозначение	Наименование	Куда входит	
				Обозначение	Кол. на 1 сб. ед.
1	16	КВС-2-0124000	Площадка входа	КВС-5-0100000	1
	17	КВС-2-0129040	Установка механизма управления коробкой диапазонов	КВС-5-0100000	1
	18	КВС-2-0144200	Силосопровод	КВС-5-0100000	1
	19	КВС-2-0160000-03	Установка капотов	КВС-5-0100000	1
	20	КВС-2-0169000-02	Установка настилов и ограждений	КВС-5-0100000	1
	21	КВС-2-0173000	Ящик	КВС-5-0100000	1
	22	КВС-2-0602500	Гидроцилиндр	КВС-5-0100000	1
	23	КЗК-10-0110000-01	Колесо	КВС-5-0100000	1
	24	КЗР 0201780Б	Противооткатный упор	КВС-5-0100000	2
	25	СЭУ-3-1000320А-01	Трап	КВС-5-0100000	1
	26		Зеркало наружное ВРЕИ.203621.009	КВС-5-0100000	1
	27		Световозвращатель 3212.3731	КВС-5-0100000	4

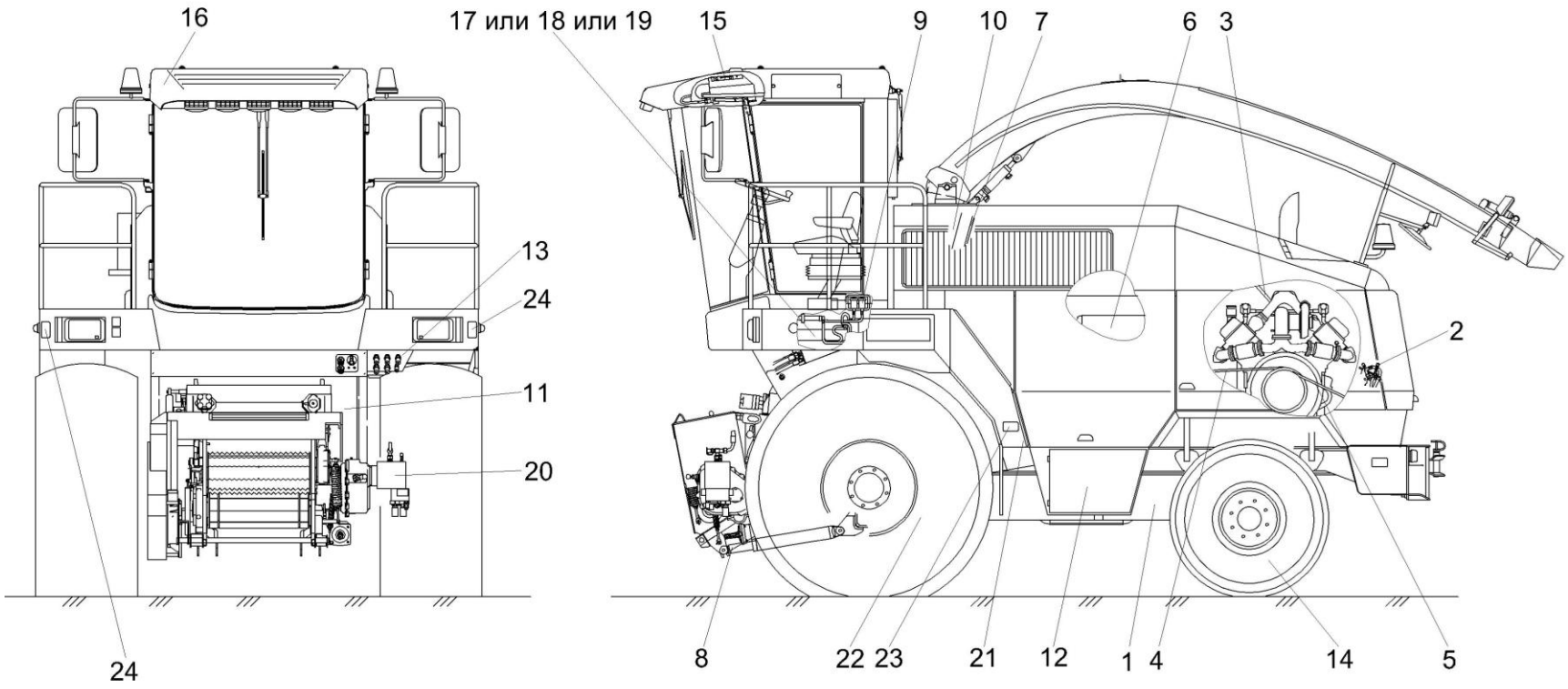

Рисунок 2 – Измельчитель самоходный КВС-5-0100000 (лист 2)

№ рис	№ поз	Обозначение	Наименование	Куда входит	
				Обозначение	Кол. на 1 сб. ед.
ИЗМЕЛЬЧИТЕЛЬ САМОХОДНЫЙ КВС-5-0100000 (лист 2) (рисунок 2)					
2	1-24	КВС-5-0100000	Молотилка самоходная		1
	1	КВС-5-0103700А	Установка топливного оборудования	КВС-5-0100000	1
	2	КВС-5-0121000А	Установка климатическая	КВС-5-0100000	1
	3	КВС-5-0129600А	Установка тросов управления двигателем	КВС-5-0100000	1
	4	КВС-5-0130000-01	Привод измельчающего барабана	КВС-5-0100000	1
	5	КВС-5-0133000А	Привод гидростата	КВС-5-0100000	1
	6	КВС-5-0800000	Пневмосистема	КВС-5-0100000	1
	7	КВС-1-0100400	Шторка	КВС-5-0100000	1
	8	КВС-1-0105000А-01	Механизм вывешивания	КВС-5-0100000	1
	9	КВС-1-0129100	Установка трубопроводов и стояночных тормозов	КВС-5-0100000	1
	10	КВС-1-0140000	Установка ускорителя выброса, камеры приемной и основания силосопровода	КВС-5-0100000	1
	11	КВС-1-0148000	Устройство доизмельчающее	КВС-5-0100000	1
	12	КВС-2-0900000А	Установка ОВК	КВС-5-0100000	1
	13	КВС-2-0100260А	Панель	КВС-5-0100000	1
	14	КВС-2-0108000	Колесо	КВС-5-0100000	1

№ рис	№ поз	Обозначение	Наименование	Куда входит	
				Обозначение	Кол. на 1 сб. ед.
2	15	КВС-2-0121050	Установка испарителя	КВС-5-0100000	1
	16	КВС-2-0122000	Кабина	КВС-5-0100000	1
	17	КВС-2-0131500	Установка гидросистемы привода питающего аппарата и адаптеров	КВС-5-0100000	1
	18	КВС-2-0131500-01	Установка гидросистемы привода питающего аппарата и адаптеров	КВС-5-0100000	1
	19	КВС-2-0131500-02	Установка гидросистемы привода питающего аппарата и адаптеров	КВС-5-0100000	1
	20	КВС-2-0604210	Гидромотор привода питающего аппарата	КВС-5-0100000	1
	21	КВС-2-0702010А-01	Электрошкаф	КВС-5-0100000	1
	22	КЗК-10-0110000	Колесо	КВС-5-0100000	1
	23		Световозвращатель 3212.3731	КВС-5-0100000	4
	24		Световозвращатель 3222.3731	КВС-5-0100000	2

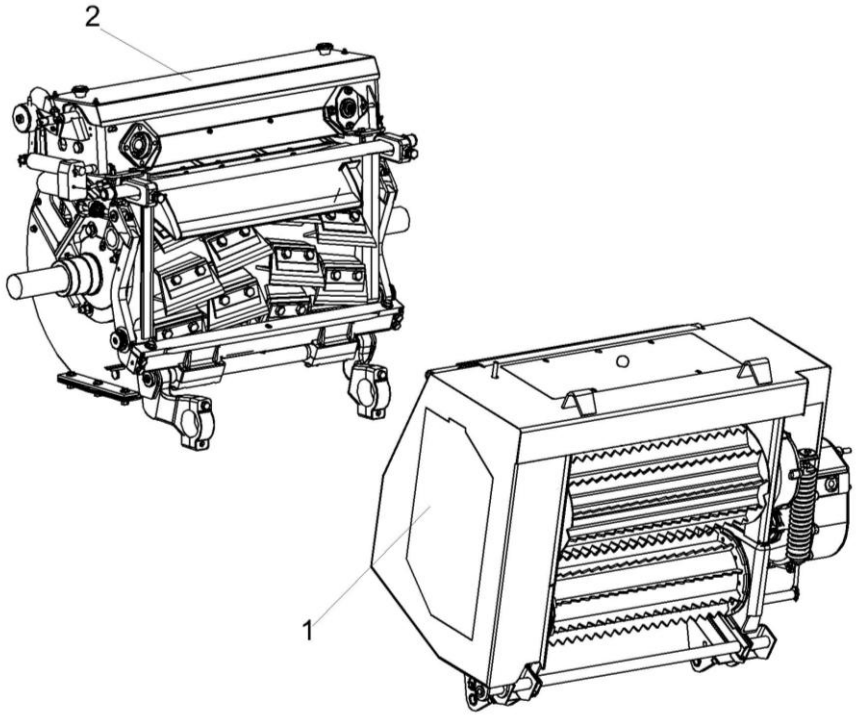

Рисунок 3 – Аппарат питающе-измельчающий КВС-2-0110000А

№ рис	№ поз	Обозначение	Наименование	Куда входит	
				Обозначение	Кол. на 1 сб.ед.
АППАРАТ ПИТАЮЩЕ-ИЗМЕЛЬЧАЮЩИЙ КВС-2-0110000А (рисунок 3)					
3	1-2	КВС-2-0110000А	Аппарат питающе-измельчающий	КВС-5-0100000	1
	1	КВС-2-0111000Б	Аппарат питающий	КВС-2-0110000А	1
	2	КВС-2-0115000Б	Аппарат измельчающий	КВС-2-0110000А	1

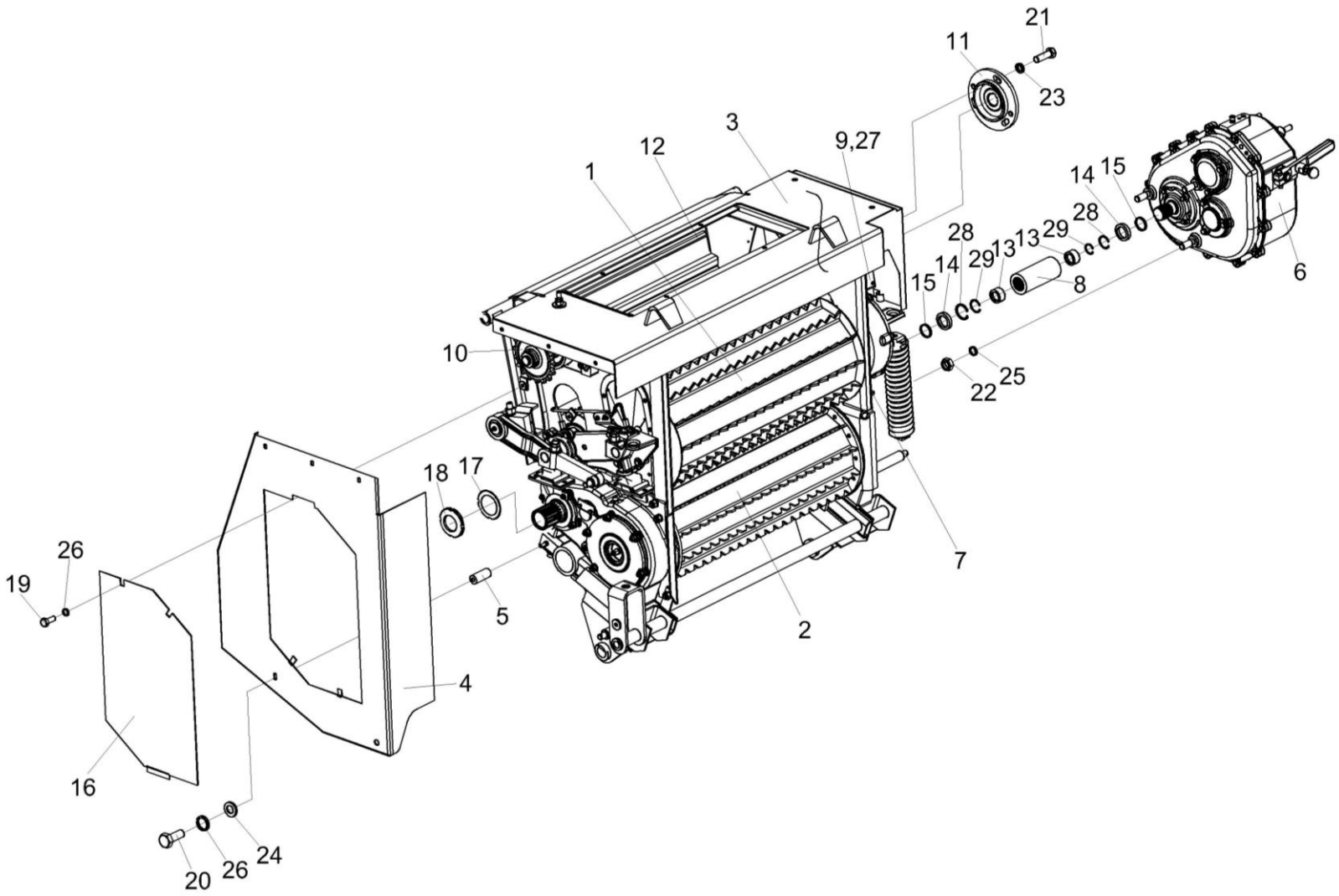

Рисунок 4 – Аппарат питающий КВС-2-0111000Б

№ рис	№ поз	Обозначение	Наименование	Куда входит	
				Обозначение	Кол. на 1 сб.ед.
АППАРАТ ПИТАЮЩИЙ КВС-2-0111000Б (рисунок 4)					
4	1-29	КВС-2-0111000Б	Аппарат питающий	КВС-2-0110000А	1
	8,13,28,29	КВС-2-0111710	Муфта	КВС-2-0111000Б	1
	13,29	КВС-2-0111720	Муфта	КВС-2-0111710	2
	4,16,19,26	КВС-2-0120870	Щиток	КВС-2-0111000Б	1
	1	КВС-2-0111100	Вальцы верхние	КВС-2-0111000Б	1
	2	КВС-2-0111200В	Вальцы нижние	КВС-2-0111000Б	1
	3	КВС-2-0111300Б	Рама верхняя	КВС-2-0111000Б	1
	4	КВС-2-0120880	Щиток	КВС-2-0120870	1
	5	КВС-2-0111290А	Опора	КВС-2-0111000Б	1
	6	КВС-2-0114100А	Коробка передач	КВС-2-0111000Б	1
	7	КВС-2-0111370	Ограничитель	КВС-2-0111000Б	1
	8	КВС-2-0111804	Полумуфта плавающая	КВС-2-0111710	1
	9	КВС-1-0111070-01	Датчик камнедетектора	КВС-2-0111000Б	1
	10	КВС-1-0111170	Контрпривод	КВС-2-0111000Б	1
	11	КВС-2-0111002	Крышка	КВС-2-0111000Б	1
	12	КВС-1-0111015	Уплотнитель 2107-6107018М L=(790-3) мм	КВС-2-0111000Б	1
	13	КВС-2-0111603	Муфта	КВС-2-0111720	1

№ рис	№ поз	Обозначение	Наименование	Куда входит	
				Обозначение	Кол. на 1 сб.ед.
4	14	КВС-1-0111012	Прокладка	КВС-2-0111000Б	3
	15	КВС-1-0111481	Шайба	КВС-2-0111000Б	2
	16	КВС-2-0120423	Крышка	КВС-2-0120870	1
	17	ПКК 0202416	Шайба	КВС-2-0111000Б	1
	18	ПКК 0202656	Гайка	КВС-2-0111000Б	1
	19		Болт М8-6ех16-7796	КВС-2-0120870	2
	20		Болт М8-6ех20 – 7796	КВС-2-0111000Б	1
	21		Болт М6-6ех12 – 7798	КВС-2-0111000Б	3
	22		Гайка М18х1,5-6G - 5915	КВС-2-0111000Б	3
	23		Шайба 6 65Г – 6402	КВС-2-0111000Б	3
	24		Шайба 8Т 65Г – 6402	КВС-2-0111000Б	14
	25		Шайба 18 65Г - 6402	КВС-2-0111000Б	3
	26		Шайба С 8.01 - 6958	КВС-2-0111000Б КВС-2-0120870	8 2
	27		Шайба С.10.01 – 11371	КВС-2-0111000Б	2
	28		Кольцо В78 – 13940	КВС-2-0111710	2
	29		Кольцо В36 - 13941	КВС-2-0111720	1

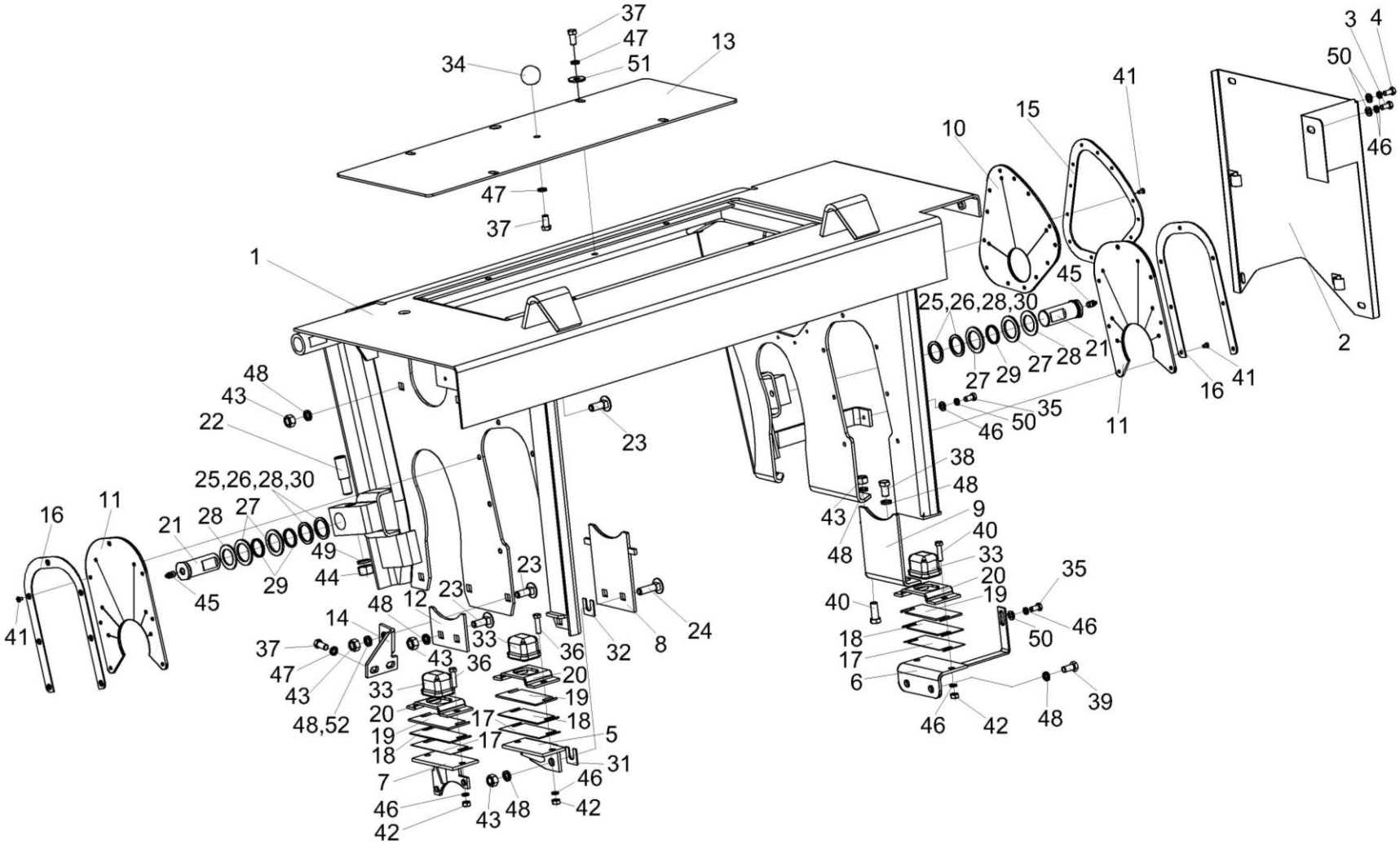

Рисунок 5 – Установка рамы верхней КВС-2-0111300Б

№ рис	№ поз	Обозначение	Наименование	Куда входит	
				Обозначение	Кол. на 1 сб.ед.
УСТАНОВКА РАМЫ ВЕРХНЕЙ КВС-2-0111300Б (рисунок 5)					
5	13,34,37,47	КВС-1-0111040	Крышка	КВС-2-0111000Б	1
	1	КВС-2-0111300Б	Рама верхняя	КВС-2-0111000Б	1
	2	КВС-2-0111410А	Щиток	КВС-2-0111000Б	1
	3	КВС-2-0120900	Болт-барашек	КВС-2-0111000Б	1
	4	КВС-2-0120900-01	Болт-барашек	КВС-2-0111000Б	2
	5	КВС-1-0111010	Кронштейн	КВС-2-0111000Б	1
	6	КВС-1-0111030-01	Кронштейн	КВС-2-0111000Б	1
	7	КВС-1-0111050	Кронштейн	КВС-2-0111000Б	1
	8	КВС-1-0111490	Ограничитель	КВС-2-0111000Б	1
	9	КВС-1-0111500	Ограничитель	КВС-2-0111000Б	1
	10	КВС-1-0111005	Накладка	КВС-2-0111000Б	1
	11	КВС-1-0111006	Накладка	КВС-2-0111000Б	2
	12	КВС-1-0111432	Ограничитель	КВС-2-0111000Б	1
	13	КВС-1-0111434	Крышка	КВС-1-0111040	1
	14	КВС-1-0111458А	Кронштейн	КВС-2-0111000Б	1
	15	КВС-1-0111476	Накладка	КВС-2-0111000Б	1
	16	КВС-1-0111478	Накладка	КВС-2-0111000Б	2
	17	КВС-1-0111488	Прокладка	КВС-2-0111000Б	4

№ рис	№ поз	Обозначение	Наименование	Куда входит	
				Обозначение	Кол. на 1 сб.ед.
5	18	КВС-1-0111488-01	Прокладка	КВС-2-0111000Б	4
	19	КВС-1-0111488-02	Прокладка	КВС-2-0111000Б	4
	20	КВС-1-0111489	Обойма	КВС-2-0111000Б	3
	21	КВС-1-0111616	Ось	КВС-2-0111000Б	2
	22	КВС-1-0111627	Штифт	КВС-2-0111000Б	2
	23	КВС-1-0111629-01	Болт	КВС-2-0111000Б	6
	24	КВС-1-0111629-02	Болт	КВС-2-0111000Б	2
	25	КИС 0602434	Шайба регулировочная	КВС-2-0111000Б	4
	26	КСН 0100647	Шайба	КВС-2-0111000Б	2
	27	МКС 0103025	Кольцо	КВС-2-0111000Б	4
	28	МКС 0103431	Шайба	КВС-2-0111000Б	4
	29	МКС 0103822	Втулка	КВС-2-0111000Б	4
	30	ПКК 0117442	Шайба	КВС-2-0111000Б	2
	31	ПКК 0202449-01	Прокладка	КВС-2-0111000Б	4
	32	ПКК 0202449-02	Прокладка	КВС-2-0111000Б	4
	33	887-2902420	Буфер передней рессоры	КВС-2-0111000Б	3
	34		Ручка шаровая Н.067.044 (г. Минск, “Термопласт”)	КВС-1-0111040	1
	35		Болт М8-6ех16 – 7796	КВС-2-0111000Б	3
	36		Болт М8-6ех30 – 7796	КВС-2-0111000Б	7

№ рис	№ поз	Обозначение	Наименование	Куда входит	
				Обозначение	Кол. на 1 сб.ед.
5	37		Болт М10-6ех20 – 7796	КВС-2-0111000Б КВС-1-0111040	6 1
	38		Болт М12-6ех20 – 7796	КВС-2-0111000Б	4
	39		Болт М12-6ех25 - 7796	КВС-2-0111000Б	2
	40		Болт М12-6ех30 – 7796	КВС-2-0111000Б	2
	41		Винт В2.М5-6ех10 – 17475	КВС-2-0111000Б	27
	42		Гайка М8-6G – 5915	КВС-2-0111000Б	7
	43		Гайка М12-6G – 5915	КВС-2-0111000Б	13
	44		Гайка М16-6G – 5915	КВС-2-0111000Б	2
	45		Масленка 1.2 – 19853	КВС-2-0111000Б	2
	46		Шайба 8Т 65Г – 6402	КВС-2-0111000Б	14
	47		Шайба 10Т 65Г – 6402	КВС-2-0111000Б КВС-1-0111040	6 1
	48		Шайба 12Т 65Г – 6402	КВС-2-0111000Б	18
	49		Шайба 16Т 65Г – 6402	КВС-2-0111000Б	4
	50		Шайба С 8.01 – 6958	КВС-2-0111000Б	8
	51		Шайба С 10.01 – 6958	КВС-2-0111000Б	6
	52		Шайба С 12.01 – 6958	КВС-2-0111000Б	1

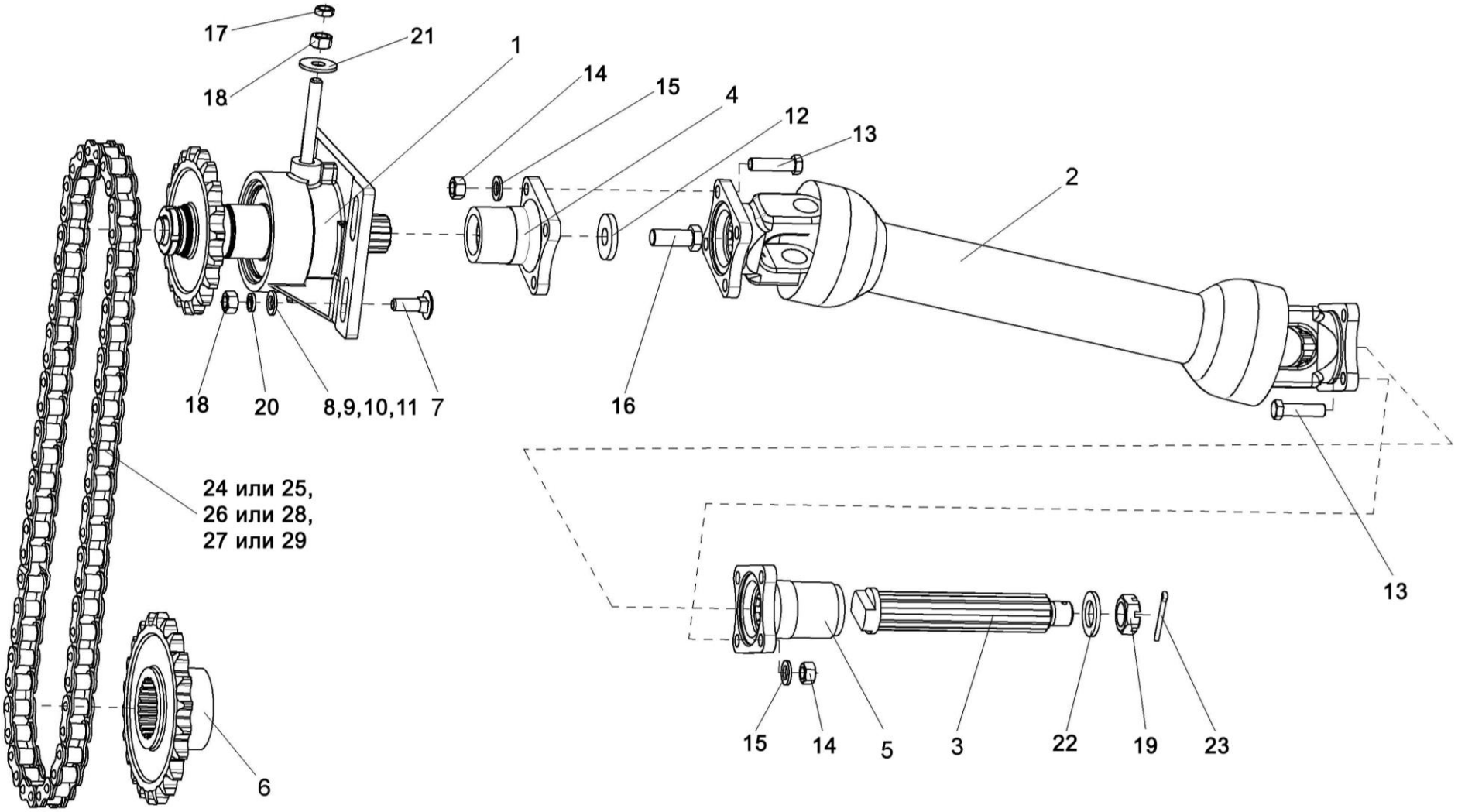

Рисунок 6 – Установка карданного вала КВС-1-0119000-01

№ рис	№ поз	Обозначение	Наименование	Куда входит	
				Обозначение	Кол. на 1 сб.ед.
УСТАНОВКА КАРДАННОГО ВАЛА КВС-1-0119000-01 (рисунок 6)					
6	1	КВС-1-0111170	Контрпривод	КВС-2-0111000Б	1
	2	КВС-1-0119000-01	Вал карданный	КВС-2-0111000Б	1
	3	КВС-1-0111621	Вал	КВС-2-0111000Б	1
	4	КВС-1-0111622	Фланец	КВС-2-0111000Б	1
	5	КВС-1-0111623	Фланец	КВС-2-0111000Б	1
	6	КВС-1-0111624	Звездочка	КВС-2-0111000Б	1
	7	КВС-1-0111629-03	Болт	КВС-2-0111000Б	6
	8	КВС-1-0120401	Шайба регулировочная	КВС-2-0111000Б	4
	9	КВС-1-0120401-01	Шайба регулировочная	КВС-2-0111000Б	4
	10	КВС-1-0142625	Шайба	КВС-2-0111000Б	4
	11	ПКК 0202449-01	Прокладка	КВС-2-0111000Б	4
	12	ПКК 0100426	Шайба	КВС-2-0111000Б	1
	13	УЭС 0100601	Болт	КВС-2-0111000Б	8
	14	УЭС 0100602	Гайка	КВС-2-0111000Б	8
	15	УЭС 0100607	Шайба	КВС-2-0111000Б	8
	16		Болт М16-LH-6ех40 – 7796	КВС-2-0111000Б	1
	17		Гайка М12-6G – 2526	КВС-2-0111000Б	1

№ рис	№ поз	Обозначение	Наименование	Куда входит	
				Обозначение	Кол. на 1 сб.ед.
6	18		Гайка М12-6G – 5915	КВС-2-0111000Б	13
	19		Гайка М24х2-6G – 5935	КВС-2-0111000Б	1
	20		Шайба 12Т 65Г – 6402	КВС-2-0111000Б	18
	21		Шайба С 12.01 – 6958	КВС-2-0111000Б	1
	22		Шайба С.24.01 – 11371	КВС-2-0111000Б	2
	23		Шплинт 5х40 – 397	КВС-2-0111000Б	1
	24	ЦЕП 0004034	Цепь шагом 25,4 мм открытая Din-Einfach-Rollenketten, offen DIN 8187/ISO 606 16B-1T 00ZA (L=1447,8 мм (57 зв.)	КВС-2-0111000Б	1
	25	ЦЕП 0004073	Цепь 16B-1 ISO 606 (L=1447,8 мм (57 зв)	КВС-2-0111000Б	1
	26		Звено соединительное к цепи шагом 25,4 мм V-Glied Verbindugsglied mit splint 16B-1T Typ S 00ZA Din 8187/ISO 606	КВС-2-0111000Б	1
	27		Звено переходное к цепи шагом 25,4 мм V-Glied Gekropftes Glied mit Splint 16B-1T Typ L 00ZA DIN 8187/ISO 606	КВС-2-0111000Б	1
	28		Звено соединительное 16 B-1 ISO 606	КВС-2-0111000Б	1
	29		Звено переходное 16 B-1 ISO 606	КВС-2-0111000Б	1

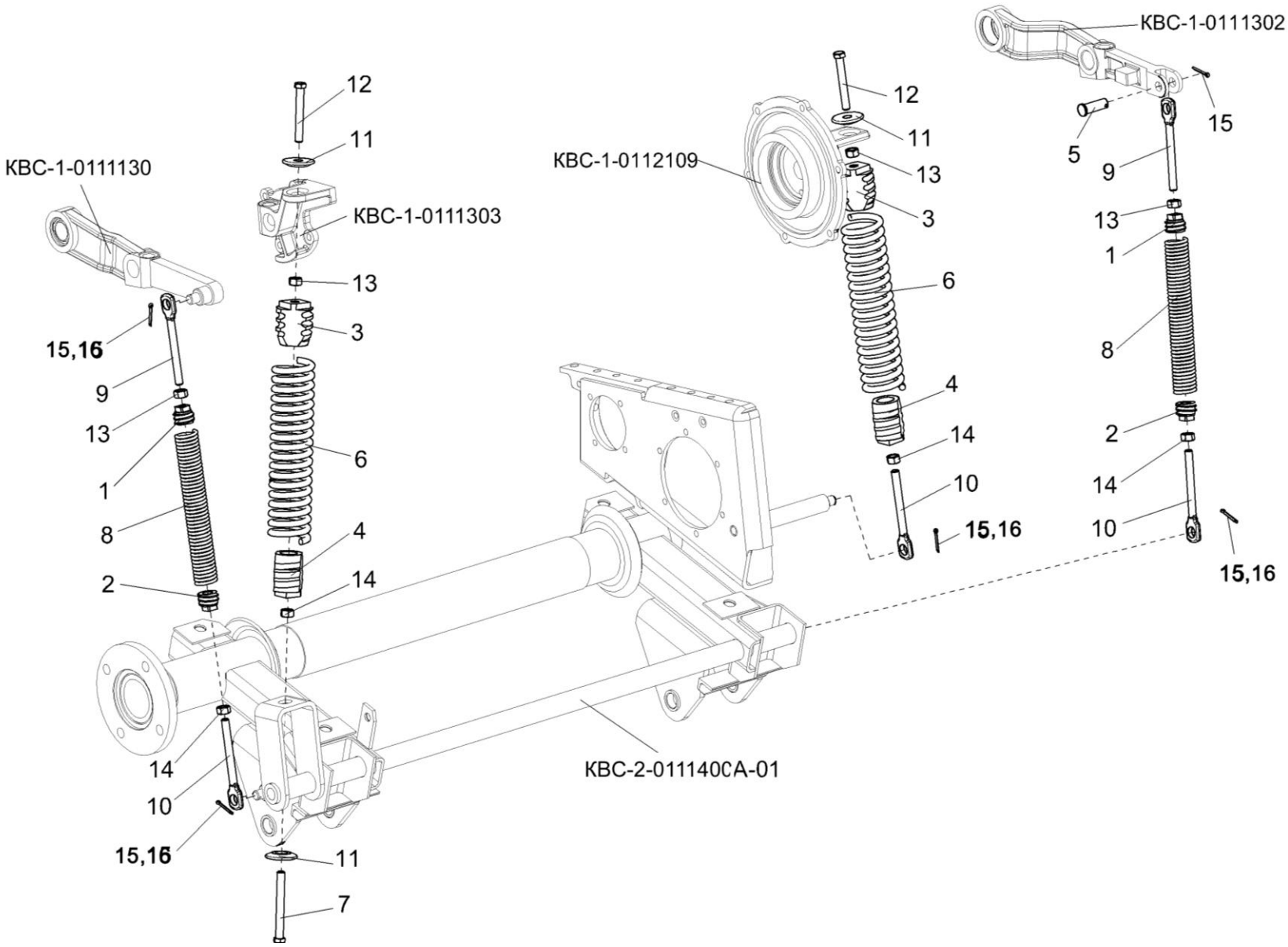

Рисунок 7 – Пружины аппарата питающего

№ рис	№ поз	Обозначение	Наименование	Куда входит	
				Обозначение	Кол. на 1 сб.ед.
			ПРУЖИНЫ АППАРАТА ПИТАЮЩЕГО (рисунок 7)		
7	1,2, 8-10,13,14	КВС-1-0111020	Пружина	КВС-2-0111000Б	2
	3,4,6	КВС-1-0111060	Пружина	КВС-2-0111000Б	2
	1	КВС-1-0111205	Пробка	КВС-1-0111020	1
	2	КВС-1-0111205-01	Пробка	КВС-1-0111020	1
	3	КВС-1-0111208	Пробка	КВС-1-0111060	1
	4	КВС-1-0111208-01	Пробка	КВС-1-0111060	1
	5	КВС-1-0111611	Ось	КВС-2-0111000Б	1
	6	КВС-1-0111625	Пружина	КВС-1-0111060	1
	7	КВС-1-0111626	Болт	КВС-2-0111000Б	1
	8	КВС-1-0111635	Пружина	КВС-1-0111020	1
	9	КЗР 0202673	Зацеп	КВС-1-0111020	1
	10	КЗР 0202673-01	Зацеп	КВС-2-0111000Б КВС-1-0111020	1 1
	11	КИС 0125103	Шайба сферическая	КВС-2-0111000Б	3
	12	ПКК 0108673	Болт	КВС-2-0111000Б	2
	13		Гайка М12-6G – 5915	КВС-2-0111000Б КВС-1-0111020	13 1

№ рис	№ поз	Обозначение	Наименование	Куда входит	
				Обозначение	Кол. на 1 сб.ед.
7	14		Гайка М12LH-6G – 5915	КВС-2-0111000Б КВС-1-0111020	2 1
	15		Шплинт 4х28 – 397	КВС-2-0111000Б	5
	16		Шайба С.16.01 – 11371	КВС-2-0111000Б	4

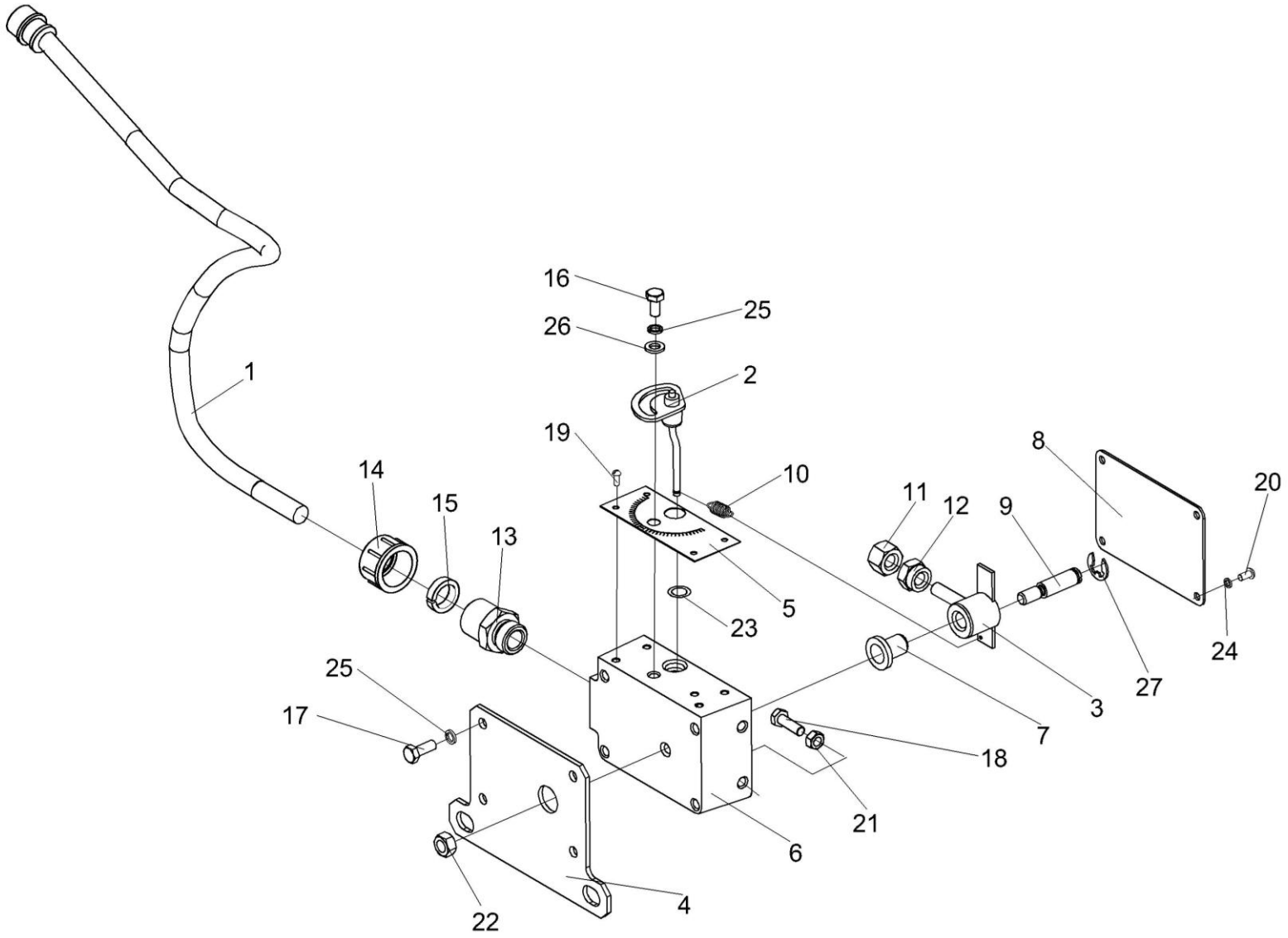

Рисунок 8 – Датчик камнедетектора КВС-1-0111070-01

№ рис	№ поз	Обозначение	Наименование	Куда входит	
				Обозначение	Кол. на 1 сб.ед.
ДАТЧИК КАМНЕДЕТЕКТОРА КВС-1-0111070-01 (рисунок 8)					
8	1-27	КВС-1-0111070-01	Датчик камнедетектора	КВС-2-0111000Б	1
	1-3, 5-16,18-27	КВС-1-0111440-01	Датчик камнедетектора	КВС-1-0111070-01	1
	3,7,11,12	ПКК 0108350	Маятник	КВС-1-0111440-01	1
	1	КВС-1-0701370-01	Выключатель	КВС-1-0111440-01	1
	2	ПКК 0108360	Эксцентрик	КВС-1-0111440-01	1
	3	ПКК 0108390	Маятник	ПКК 0108350	1
	4	КВС-1-0111457	Кронштейн	КВС-1-0111070-01	1
	5	ПКК 0108005	Табличка	КВС-1-0111440-01	1
	6	ПКК 0108008	Корпус	КВС-1-0111440-01	1
	7	ПКК 0108009	Втулка	ПКК 0108350	1
	8	ПКК 0108403	Крышка	КВС-1-0111440-01	1
	9	ПКК 0108603	Ось	КВС-1-0111440-01	1
	10	ПКК 0108604	Пружина	КВС-1-0111440-01	1
	11	ПКК 0108605	Гайка	ПКК 0108350	1
	12	ПКК 0108605-01	Гайка	ПКК 0108350	1
	13	ПКК 0108611	Штуцер	КВС-1-0111440-01	1
	14	УЭС 0700009-01	Гайка	КВС-1-0111440-01	1

№ рис	№ поз	Обозначение	Наименование	Куда входит	
				Обозначение	Кол. на 1 сб.ед.
8	15	УЭС 0700011-01	Муфта	КВС-1-0111440-01	1
	16		Болт М6-6ех12 – 7798	КВС-1-0111440-01	1
	17		Болт М6-6ех16 – 7798	КВС-1-0111070-01	4
	18		Болт М6-6ех20 – 7798	КВС-1-0111440-01	2
	19		Винт В.М3-6ех8 – 17473	КВС-1-0111440-01	4
	20		Винт В.М4-6ех8 – 17473	КВС-1-0111440-01	4
	21		Гайка М6-6G – 5915	КВС-1-0111440-01	2
	22		Гайка М8-6G – 5915	КВС-1-0111440-01	1
	23		Кольцо 012-016-25-2-2 – 18829/9833	КВС-1-0111440-01	1
	24		Шайба 4 65Г – 6402	КВС-1-0111440-01	4
	25		Шайба 6Т 65Г – 6402	КВС-1-0111440-01 КВС-1-0111070-01	1 4
	26		Шайба С.6.01 – 11371	КВС-1-0111440-01	1
	27		Шайба 9.65Г – 11648	КВС-1-0111440-01	1

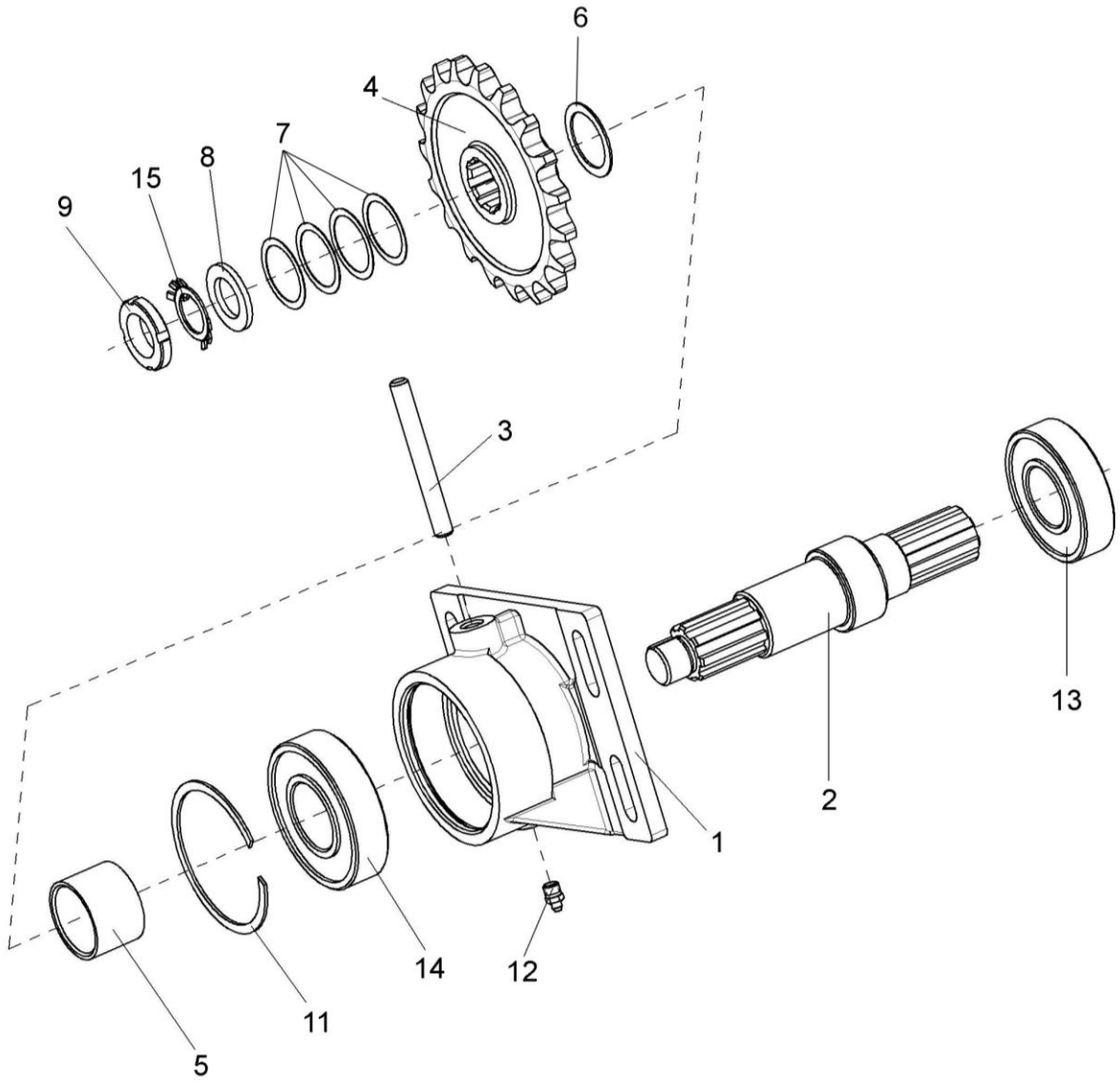

Рисунок 9 – Контрпривод КВС-1-0111170

№ рис	№ поз	Обозначение	Наименование	Куда входит	
				Обозначение	Кол. на 1 сб.ед.
			КОНТРПРИВОД КВС-1-0111170 (рисунок 9)		
9	1-15	КВС-1-0111170	Контрпривод	КВС-2-0111000Б	1
	1	КВС-1-0111201	Корпус	КВС-1-0111170	1
	2	КВС-1-0111604	Вал	КВС-1-0111170	1
	3	КВС-1-0111605	Шпилька	КВС-1-0111170	1
	4	КВС-1-0111606	Звездочка	КВС-1-0111170	1
	5	КВС-1-0111804	Втулка	КВС-1-0111170	1
	6	КЗР 0209801	Шайба	КВС-1-0111170	1
	7	КИС 0600419	Шайба регулировочная	КВС-1-0111170	4
	8	КВС-1-0111499	Шайба	КВС-1-0111170	1
	9		Гайка М27х1,5-6Н – 11871	КВС-1-0111170	1
	11		Кольцо В100 – 13943	КВС-1-0111170	1
	12		Масленка 1.2 – 19853	КВС-1-0111170	1
	13		Подшипник 60308 – 7242	КВС-1-0111170	1
	14		Подшипник 60309 – 7242	КВС-1-0111170	1
	15		Шайба Н 27.01 – 11872	КВС-1-0111170	1

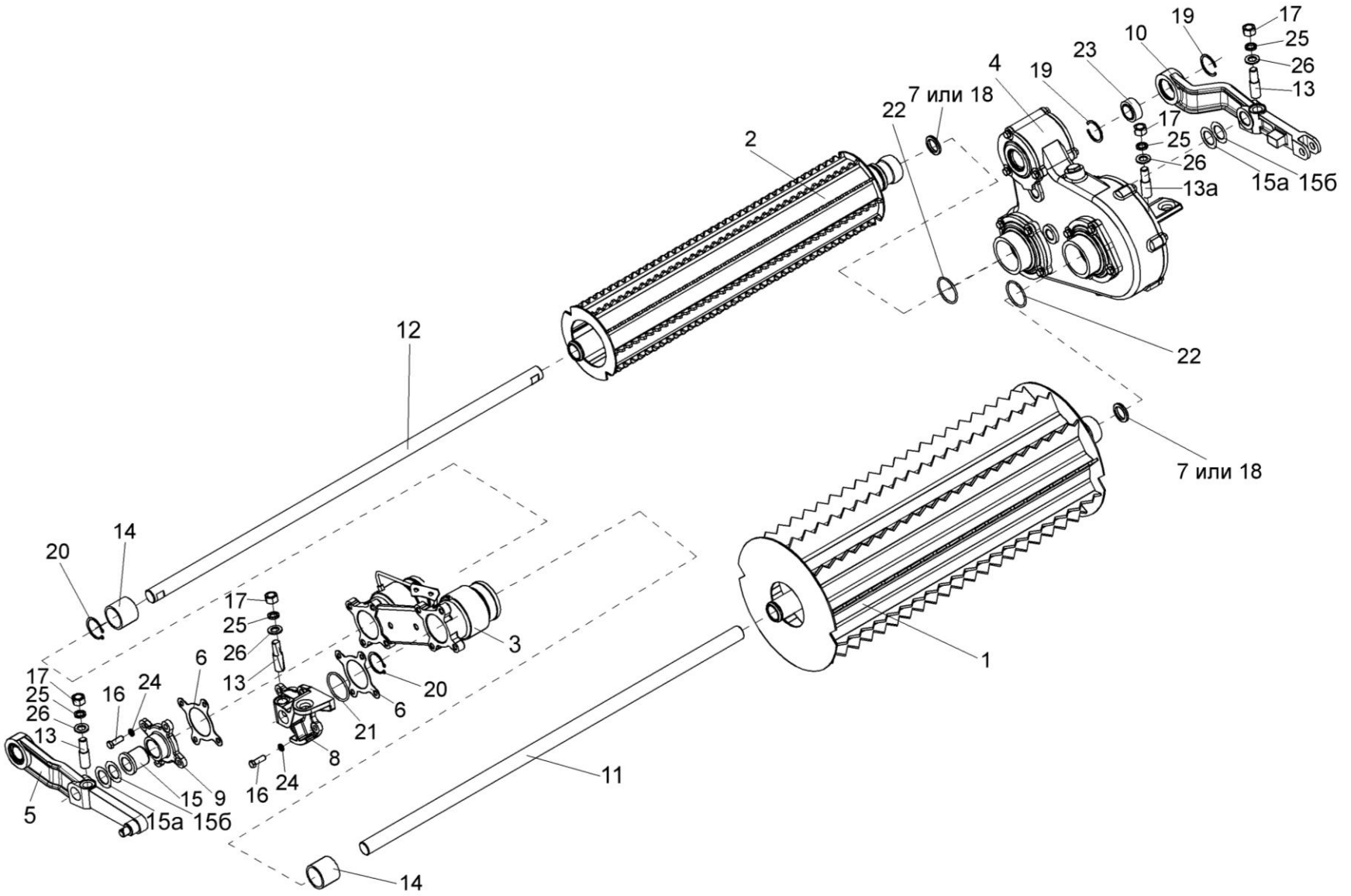

Рисунок 10 – Вальцы верхние КВС-2-0111100

№ рис	№ поз	Обозначение	Наименование	Куда входит	
				Обозначение	Кол. на 1 сб.ед.
ВАЛЬЦЫ ВЕРХНИЕ КВС-2-0111100 (рисунок 10)					
10	1-26	КВС-2-0111100	Вальцы верхние	КВС-2-0111000Б	1
	10,19,23	КВС-1-0111140	Рычаг	КВС-2-0111100	1
	9,15	КВС-1-0111190	Крышка	КВС-2-0111100	1
	1	КВС-2-0111110	Валец верхний передний	КВС-2-0111100	1
	2	КВС-2-0111120	Валец верхний задний	КВС-2-0111100	1
	3	КВС-2-0111180	Корпус	КВС-2-0111100	1
	4	КВС-2-0112000	Редуктор верхних вальцев	КВС-2-0111100	1
	5	КВС-1-0111130	Рычаг	КВС-2-0111100	1
	6	КВС-1-0111004	Прокладка	КВС-2-0111100	2
	7	КВС-1-0111008	Лента	КВС-2-0111100	2
	8	КВС-1-0111303	Крышка	КВС-2-0111100	1
	9	КВС-1-0111206	Крышка	КВС-1-0111190	1
	10	КВС-1-0111302А	Рычаг	КВС-1-0111140	1
	11	КВС-1-0111602	Вал	КВС-2-0111100	1
	12	КВС-1-0111602-01	Вал	КВС-2-0111100	1
	13	КВС-1-0111627	Штифт	КВС-2-0111100	3
	13а	КВС-1-0111627-01	Штифт	КВС-2-0111100	1

№ рис	№ поз	Обозначение	Наименование	Куда входит	
				Обозначение	Кол. на 1 сб.ед.
10	14	КВС-1-0111807	Втулка	КВС-2-0111100	2
	15	КВС-1-0112106	Втулка	КВС-1-0111190	1
	15а	АМ 16.16.401	Шайба	КВС-2-0111100	2
	15б	КСН 0118419	Шайба регулировочная	КВС-2-0111100	2
	16		Болт М10-6ех30 – 7796	КВС-2-0111100	8
	17		Гайка М16-6G – 5915	КВС-2-0111100	4
	18		Кольцо СП-40-29-5 – 6308	КВС-2-0111100	2
	19		Кольцо В47 – 13941	КВС-1-0111140	2
	20		Кольцо В45 – 13942	КВС-2-0111100	2
	21		Кольцо 030-034-25-2-2 – 18829/9833	КВС-2-0111100	1
	22		Кольцо 055-061-36-2-2 – 18829/9833	КВС-2-0111100	2
	23		Подшипник ШСП30 – 3635	КВС-1-0111140	1
	24		Шайба 10Т 65Г – 6402	КВС-2-0111100	8
	25		Гайка М16-6G – 2526	КВС-2-0111100	4
	26		Шайба С.16.01 – 11371	КВС-2-0111100	4

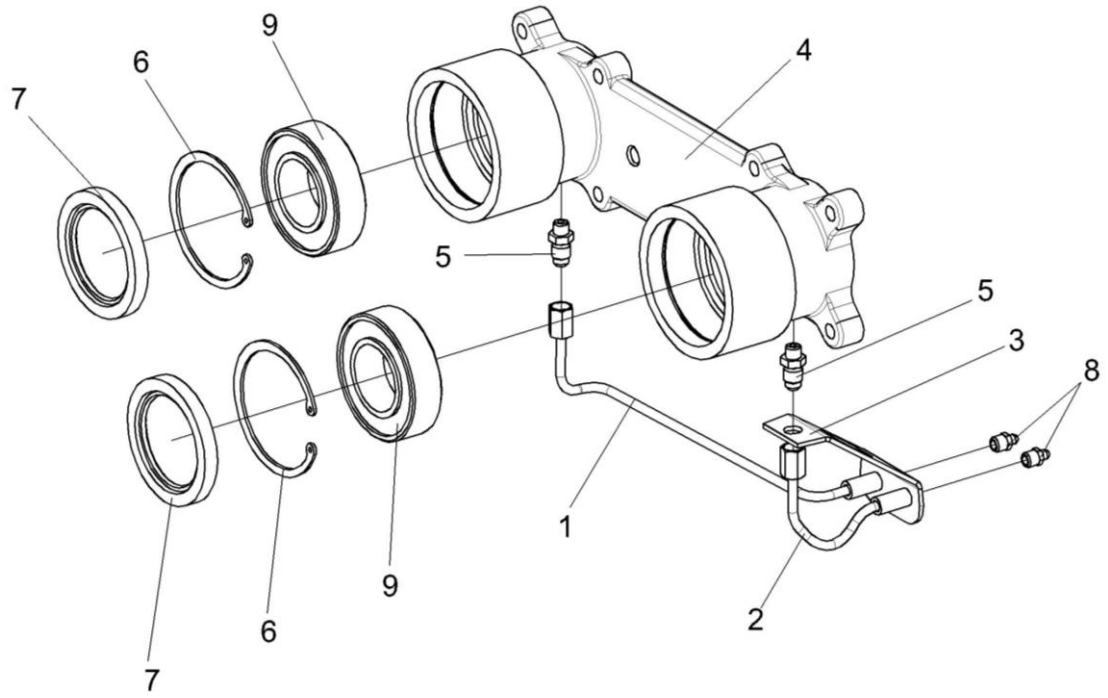

Рисунок 11 – Корпус КВС-2-0111180

№ рис	№ поз	Обозначение	Наименование	Куда входит	
				Обозначение	Кол. на 1 сб.ед.
КОРПУС КВС-2-0111180 (рисунок 11)					
11	1-9	КВС-2-0111180	Корпус	КВС-2-0111100	1
	1	КВС-2-0111310	Маслопровод	КВС-2-0111180	1
	2	КВС-2-0111320	Маслопровод	КВС-2-0111180	1
	3	КВС-2-0111475	Кронштейн	КВС-2-0111180	1
	4	КВС-1-0111203	Рычаг	КВС-2-0111180	1
	5	ПКК 0100614	Штуцер	КВС-2-0111180	2
	6		Кольцо В 85 – 13943	КВС-2-0111180	2
	7		Манжета 2.2-60х85-1 – 8752	КВС-2-0111180	2
	8		Масленка 1.2 – 19853	КВС-2-0111180	2
	9		Подшипник 1509 – 28428	КВС-2-0111180	2

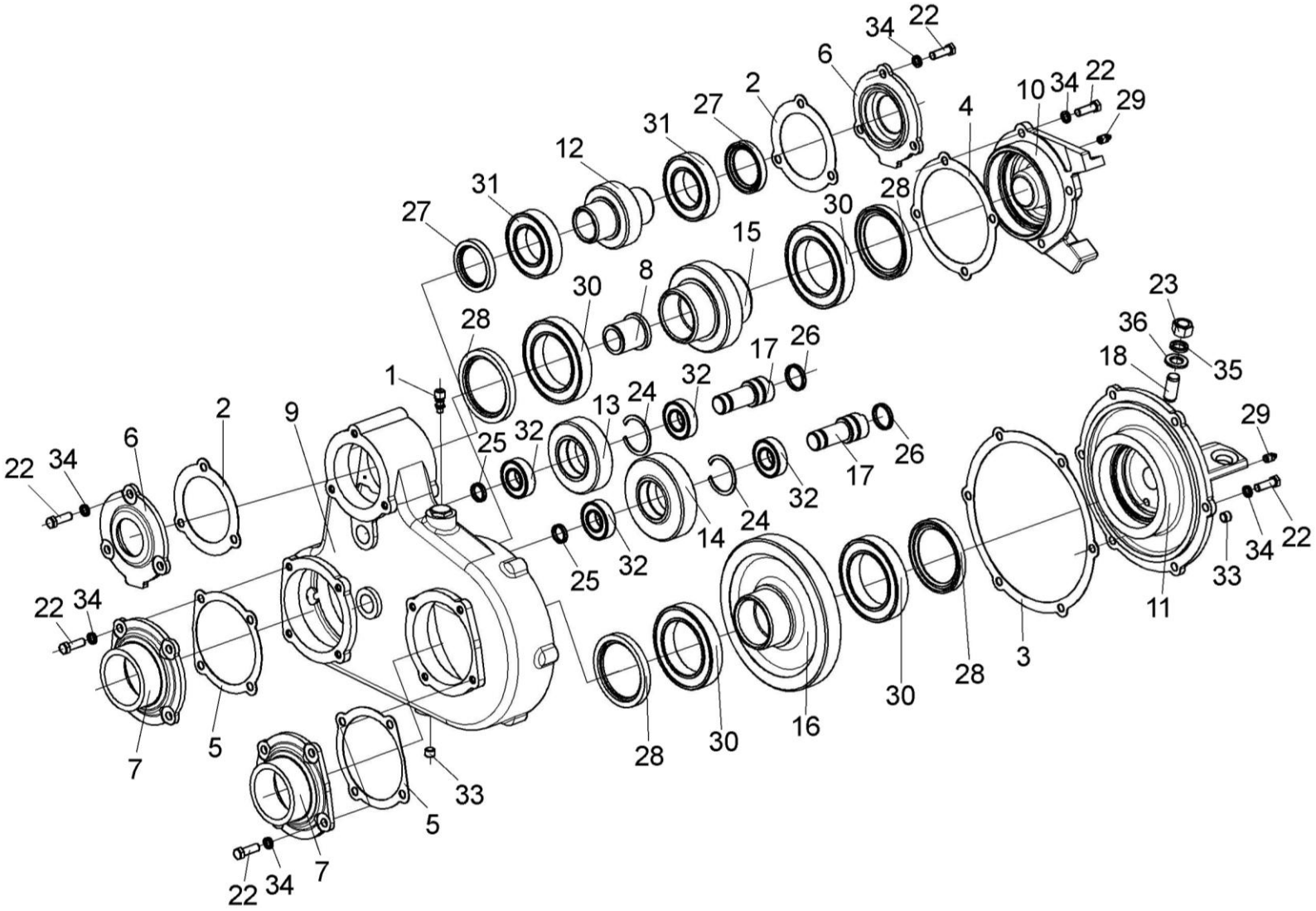

Рисунок 12 – Редуктор верхних вальцев КВС-2-0112000

№ рис	№ поз	Обозначение	Наименование	Куда входит	
				Обозначение	Кол. на 1 сб.ед.
РЕДУКТОР ВЕРХНИХ ВАЛЬЦЕВ КВС-2-0112000 (рисунок 12)					
12	1-36	КВС-2-0112000	Редуктор верхних вальцев	КВС-2-0111100	1
	7,28	КВС-2-0112090	Фланец	КВС-2-0112000	2
	12,31	КВС-1-0112010	Вал-шестерня	КВС-2-0112000	1
	13,24,32	КВС-1-0112020	Шестерня	КВС-2-0112000	1
	14,24,32	КВС-1-0112030	Шестерня	КВС-2-0112000	1
	15,30	КВС-1-0112040	Вал-шестерня	КВС-2-0112000	1
	16,30	КВС-1-0112050	Колесо	КВС-2-0112000	1
	6,27	КВС-1-0112060	Крышка	КВС-2-0112000	2
	11,28	КВС-1-0112070	Крышка	КВС-2-0112000	1
	8,10,28	КВС-1-0112080	Крышка	КВС-2-0112000	1
	17,25,26	КВС-1-0112100	Ось	КВС-2-0112000	2
	1	УЭС 0108350	Сапун	КВС-2-0112000	1
	2	КВС-1-0112001	Прокладка	КВС-2-0112000	2
	3	КВС-1-0112002	Прокладка	КВС-2-0112000	1
	4	КВС-1-0112003	Прокладка	КВС-2-0112000	1
	5	КВС-1-0112004	Прокладка	КВС-2-0112000	2
	6	КВС-1-0112101	Крышка	КВС-1-0112060	2

№ рис	№ поз	Обозначение	Наименование	Куда входит	
				Обозначение	Кол. на 1 сб.ед.
12	7	КВС-2-0112104	Фланец	КВС-2-0112090	1
	8	КВС-1-0112106	Втулка	КВС-1-0112080	1
	9	КВС-1-0112107	Корпус	КВС-2-0112000	1
	10	КВС-1-0112108	Крышка	КВС-1-0112080	1
	11	КВС-1-0112109	Крышка	КВС-1-0112070	1
	12	КВС-1-0112601	Вал-шестерня	КВС-1-0112010	1
	13	КВС-1-0112602	Шестерня	КВС-1-0112020	1
	14	КВС-1-0112603	Шестерня	КВС-1-0112030	1
	15	КВС-1-0112604	Вал-шестерня	КВС-1-0112040	1
	16	КВС-1-0112605	Колесо	КВС-1-0112050	1
	17	КВС-1-0112607	Ось	КВС-1-0112100	1
	18	КВС-1-0111627-01	Штифт	КВС-2-0111100	1
	19	КСН 0116502	Прокладка регулировочная	КВС-2-0112000	4 наиб.кол
	20	КСН 0116502-01	Прокладка регулировочная	КВС-2-0112000	2 наиб.кол
	21	КСН 0116502-02	Прокладка регулировочная	КВС-2-0112000	1 наиб.кол
	22		Болт М10-6ех30 – 7796	КВС-2-0112000	24
	23		Гайка М16-6G – 5915	КВС-2-0111100	4

№ рис	№ поз	Обозначение	Наименование	Куда входит	
				Обозначение	Кол. на 1 сб.ед.
12	24		Кольцо В52 – 13941	КВС-1-0112020 КВС-1-0112030	1 1
	25		Кольцо 020-025-30-2-2 – 18829/9833	КВС-1-0112100	1
	26		Кольцо 029-035-36-2-2 – 18829/9833	КВС-1-0112100	1
	27		Манжета 1.2-50х70-1 – 8752	КВС-1-0112060	1
	28		Манжета 1.2-75х100-1 – 8752	КВС-1-0112070 КВС-1-0112080 КВС-2-0112090	1 1 1
	29		Масленка 1.2 – 19853	КВС-2-0112000	2
	30		Подшипник 115 – 8338	КВС-1-0112040 КВС-1-0112050	2 2
	31		Подшипник 210 – 8338	КВС-1-0112010	2
	32		Подшипник 42205КМ – 8328	КВС-1-0112020 КВС-1-0112030	2 2
	33		Пробка 2-КГ 1/4”	КВС-2-0112000	2
	34		Шайба 10Т 65Г – 6402	КВС-2-0112000	24
	35		Гайка М16-6G - 2526	КВС-2-0111100	4
	36		Шайба С.16.01 – 11371	КВС-2-0111100	4

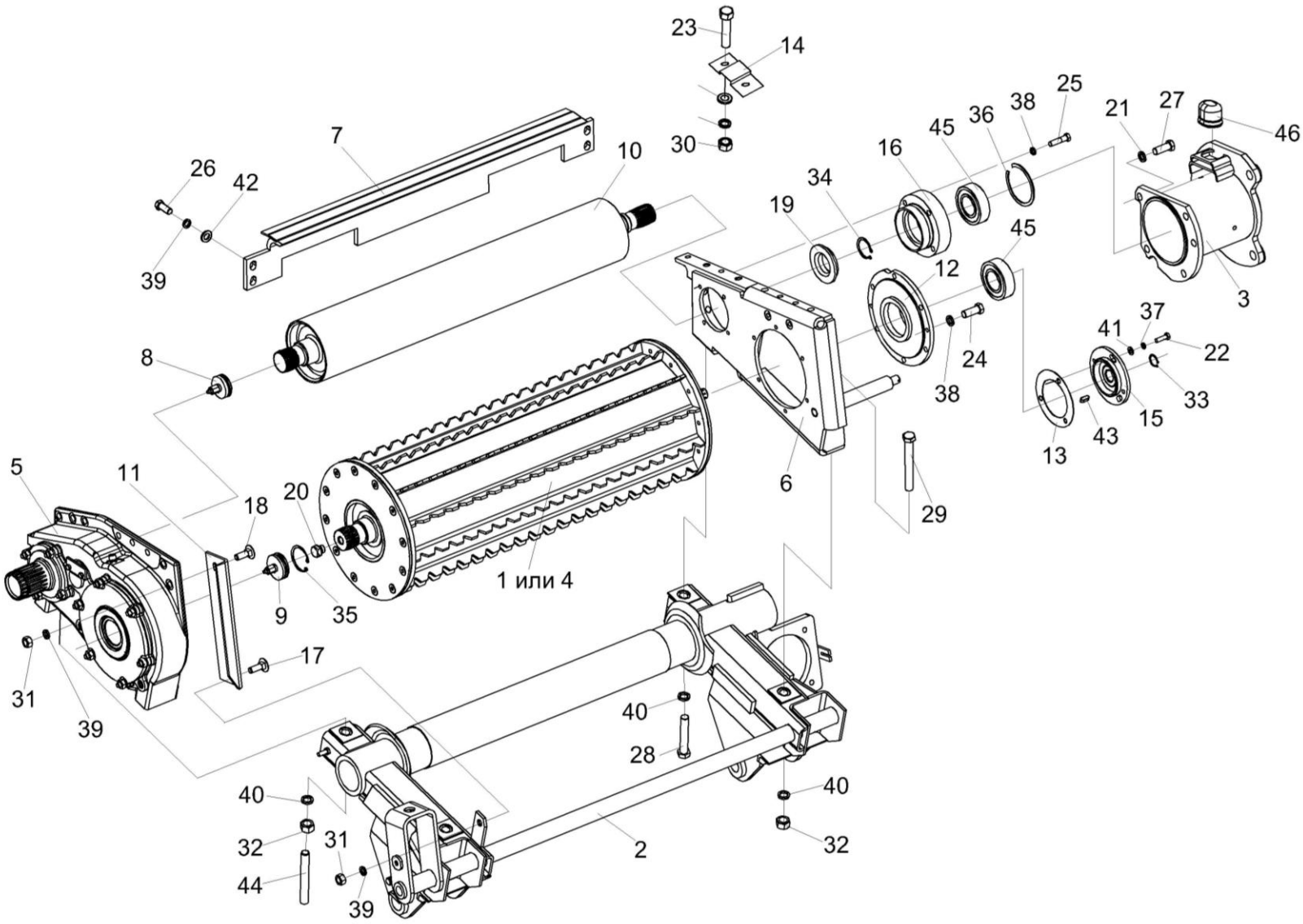

Рисунок 13 – Вальцы нижние КВС-2-0111200Б

№ рис	№ поз	Обозначение	Наименование	Куда входит	
				Обозначение	Кол. на 1 сб.ед.
ВАЛЬЦЫ НИЖНИЕ КВС-2-0111200Б (рисунок 13)					
13	1-46	КВС-2-0111200Б	Вальцы нижние	КВС-2-0111000Б	1
	16,36,45	КВС-1-0111230	Корпус	КВС-2-0111200Б	1
	1	КВС-1-0111210А-01	Валец передний нижний	КВС-2-0111200Б	1
	2	КВС-1-0111400А-01	Рама нижняя	КВС-2-0111200Б	1
	3	КВС-2-0111480	Кронштейн	КВС-2-0111200Б	1
	4	КВС-2-0111800	Валец передний нижний	КВС-2-0111200Б	1
	5	КВС-2-0113000	Редуктор нижних вальцев	КВС-2-0111200Б	1
	6	КВС-1-0111280-01	Опора	КВС-2-0111200Б	1
	7	КВС-1-0111290	Чистик	КВС-2-0111200Б	1
	8	КВС-1-0111330	Заглушка	КВС-2-0111200Б	1
	9	КВС-1-0111330-01	Заглушка	КВС-2-0111200Б	1
	10	КВС-1-0111520	Валец гладкий	КВС-2-0111200Б	1
	11	КВС-2-0111454А	Уголок	КВС-2-0111200Б	1
	12	КВС-1-0111659	Корпус	КВС-2-0111200Б	1
	13	КВС-1-0111007	Прокладка	КВС-2-0111200Б	1
	14	КВС-1-0111489	Обойма	КВС-2-0111200Б	1
	15	КВС-2-0111350	Крышка	КВС-2-0111200Б	1

№ рис	№ поз	Обозначение	Наименование	Куда входит	
				Обозначение	Кол. на 1 сб.ед.
13	16	КВС-1-0111603	Корпус	КВС-1-0111230	1
	17	КВС-1-0111629	Болт	КВС-2-0111200Б	1
	18	КВС-1-0111629-01	Болт	КВС-2-0111200Б	1
	19	КВС-1-0120601	Втулка	КВС-2-0111200Б	1
	20	КУЖ 0110615	Пробка	КВС-2-0111200Б	1
	21	УЭС 0100607-01	Шайба	КВС-2-0111200Б	5
	22		Болт М8-6ех25 – 7796	КВС-2-0111200Б	3
	23		Болт М8-6ех30 – 7796	КВС-2-0111200Б	2
	24		Болт М10-6ех20-7796	КВС-2-0111200Б	6
	25		Болт М10-6ех40-7796	КВС-2-0111200Б	4
	26		Болт М12-6ех30 – 7796	КВС-2-0111200Б	4
	27		Болт М14-6ех35 – 7796	КВС-2-0111200Б	5
	28		Болт М16-6ех90 – 7796	КВС-2-0111200Б	1
	29		Болт М16-6ех110 – 7796	КВС-2-0111200Б	1
	30		Гайка М8-6G – 5915	КВС-2-0111200Б	2
	31		Гайка М12-6G – 5915	КВС-2-0111200Б	2
	32		Гайка М16-6G – 5915	КВС-2-0111200Б	3
	33		Кольцо В23 – 13942	КВС-2-0111200Б	1

№ рис	№ поз	Обозначение	Наименование	Куда входит	
				Обозначение	Кол. на 1 сб.ед.
13	34		Кольцо В40 – 13942	КВС-2-0111200Б	2
	35		Кольцо В52– 13943	КВС-1-0111200Б	1
	36		Кольцо В80– 13943	КВС-1-0111230	1
	37		Шайба 8Т 65Г-6402	КВС-2-0111200Б	5
	38		Шайба 10Т 65Г – 6402	КВС-2-0111200Б	10
	39		Шайба 12Т 65Г – 6402	КВС-2-0111200Б	4
	40		Шайба 16Т 65Г – 6402	КВС-2-0111200Б	4
	41		Шайба С.8.01-11371	КВС-2-0111200Б	5
	42		Шайба С.12.01 – 11371	КВС-2-0111200Б	4
	43		Шпонка 8х7х20-23360	КВС-2-0111200Б	1
	44		Шпилька 2 М16-6ех100-22036	КВС-2-0111200Б	2
	45		Подшипник 2208Е-2RS1TN9 (Швеция, “SKF”)	КВС-1-0111200Б КВС-1-0111230	1 1
	46		Буфер передней рессоры 887-2902420	КВС-2-0111200Б	1

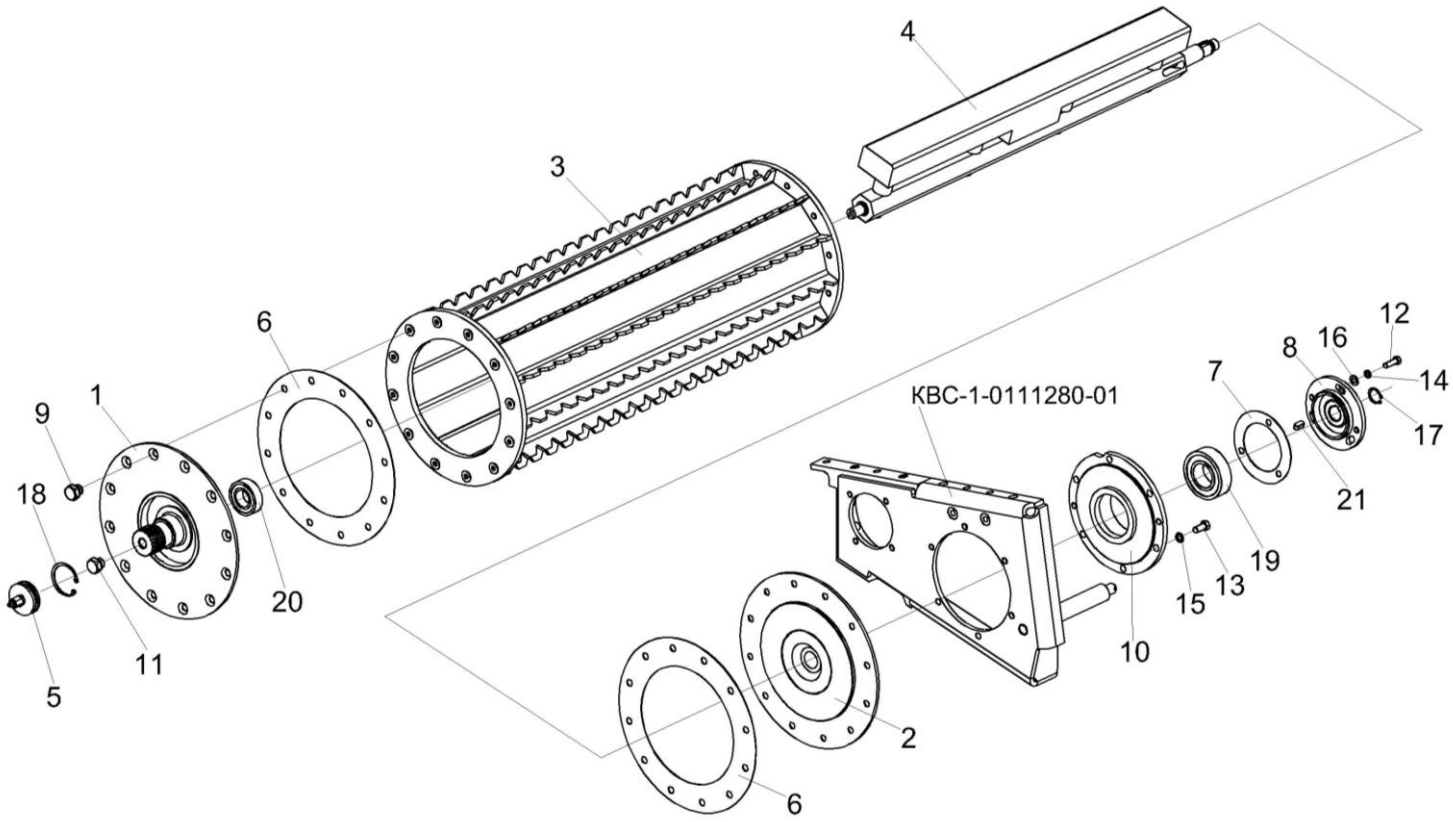

Рисунок 14 – Валец передний нижний КВС-2-0111800

№ рис	№ поз	Обозначение	Наименование	Куда входит	
				Обозначение	Кол. на 1 сб.ед.
ВАЛЕЦ ПЕРЕДНИЙ НИЖНИЙ КВС-2-0111800 (рисунок 14)					
14	1-21	КВС-2-0111800	Валец нижний передний	КВС-2-0111200Б	1
	1,20	КВС-2-0111810	Цапфа	КВС-2-0111800	1
	1	КВС-2-0111820	Цапфа	КВС-2-0111810	1
	2	КВС-2-0111830	Цапфа	КВС-2-0111800	1
	3	КВС-2-0111840	Валец детекторный	КВС-2-0111800	1
	4	КВС-2-0701300	Датчик металлодетектора	КВС-2-0111800	1
	5	КВС-1-0111330-01	Заглушка	КВС-2-0111200Б	1
	6	КВС-2-0111001	Прокладка	КВС-2-0111800	2
	7	КВС-1-0111007	Прокладка	КВС-2-0111200Б	1
	8	КВС-2-0111350	Крышка	КВС-2-0111200Б	1
	9	КВС-2-0111615	Винт	КВС-2-0111800	24
	10	КВС-1-0111659	Корпус	КВС-2-0111200Б	1
	11	КУЖ 0110615	Пробка	КВС-2-0111200Б	1
	12		Болт М8-6ех25 – 7796	КВС-2-0111200Б	3
	13		Болт М10-6ех20 – 7796	КВС-2-0111200Б	6
	14		Шайба 8Т 65Г – 6402	КВС-2-0111200Б	5
	15		Шайба 10Т 65Г – 6402	КВС-2-0111200Б	10

№ рис	№ поз	Обозначение	Наименование	Куда входит	
				Обозначение	Кол. на 1 сб.ед.
14	16		Шайба С.8.01 – 11371	КВС-2-0111200Б	5
	17		Кольцо В23 – 13942	КВС-2-0111200Б	1
	18		Кольцо В52 – 13942	КВС-2-0111200Б	1
	19		Подшипник 2208Е-2RS1TN9 (Швеция, “SKF”)	КВС-2-0111200Б	1
	20		Подшипник 1726203-2RS1 (Швеция, “SKF”)	КВС-2-0111810	1
	21		Шпонка 8х7х20 – 23360	КВС-2-0111200Б	1

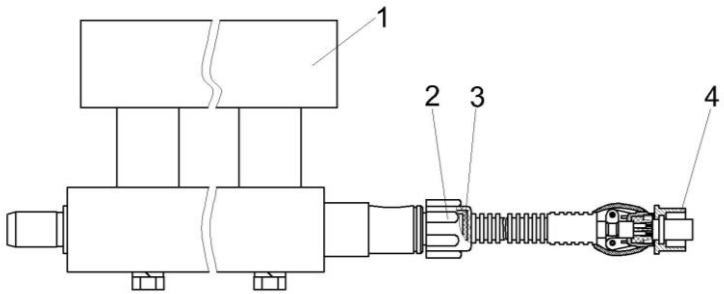

Рисунок 15 – Датчик металлодетектора КВС-2-0701300

№ рис	№ поз	Обозначение	Наименование	Куда входит	
				Обозначение	Кол. на 1 сб.ед.
ДАТЧИК МЕТАЛЛОДЕТЕКТОРА КВС-2-0701300 (рисунок 15)					
15	1-4	КВС-2-0701300	Датчик металлодетектора	КВС-2-0111800	1
	1	КВс-2-0111900	Металлодетектор	КВС-2-0701300	1
	2	КВС-1-0701011	Гайка	КВС-2-0701300	1
	3	КВС-1-0701023	Муфта	КВС-2-0701300	1
	4		Вилка КР2 14-J4P	КВС-2-0701300	1

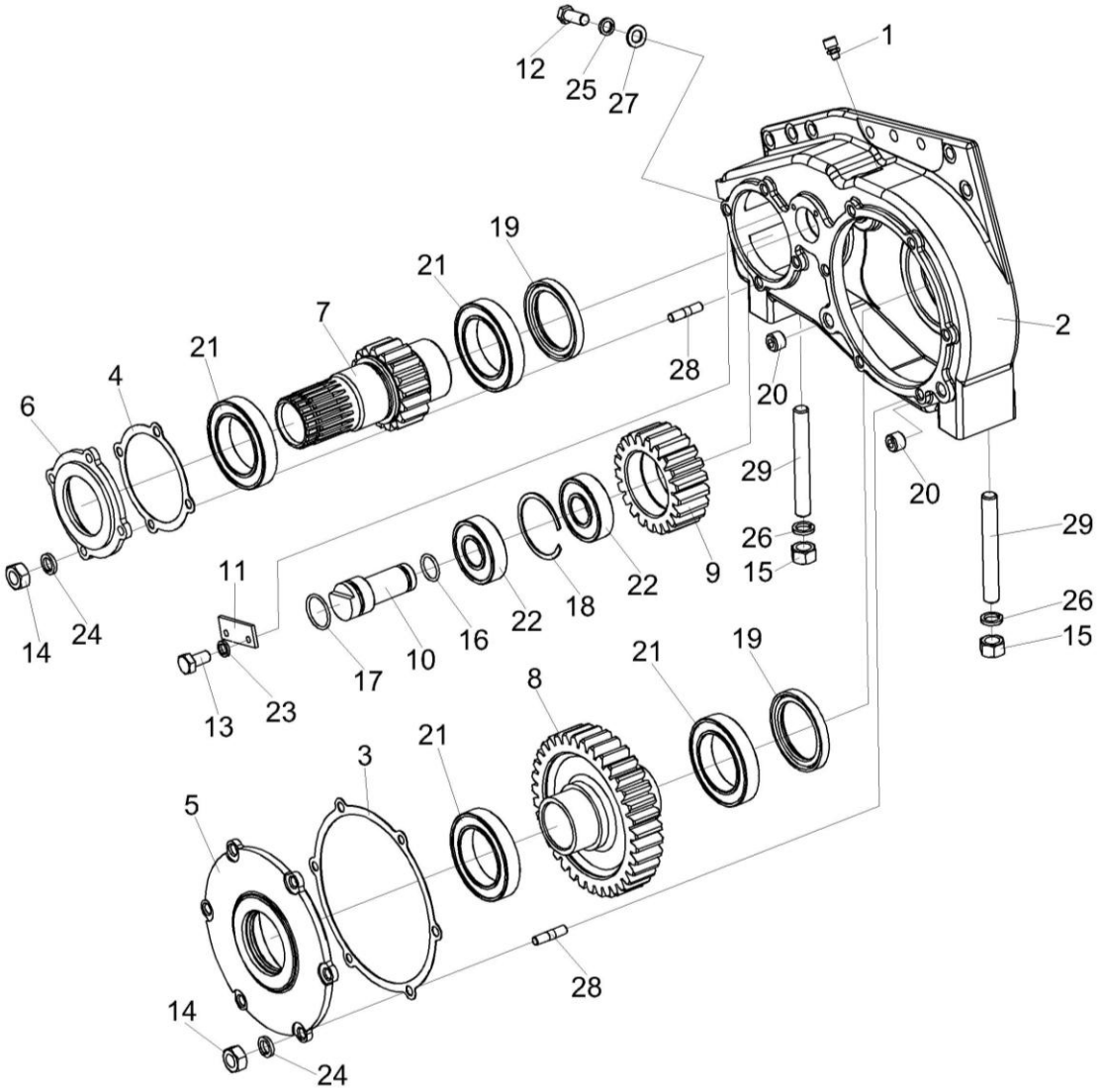

Рисунок 16 – Редуктор нижних вальцев КВС-2-0113000

№ рис	№ поз	Обозначение	Наименование	Куда входит	
				Обозначение	Кол. на 1 сб.ед.
РЕДУКТОР НИЖНИХ ВАЛЬЦЕВ КВС-2-0113000 (рисунок 16)					
16	1-29	КВС-2-0113000	Редуктор нижних вальцев	КВС-2-0111200Б	1
	7,21	КВС-1-0113020	Шестерня	КВС-2-0113000	1
	8,21	КВС-1-0113030	Шестерня	КВС-2-0113000	1
	9,18,22	КВС-1-0113040	Шестерня	КВС-2-0113000	1
	4,19	КВС-1-0113050	Крышка	КВС-2-0113000	1
	5,19	КВС-1-0113060	Крышка	КВС-2-0113000	1
	1	34-4-1-17А	Сапун	КВС-2-0113000	1
	2	КВС-1-0113001	Прокладка	КВС-2-0113000	2
	3	КВС-1-0113002	Прокладка	КВС-2-0113000	2
	4	КВС-1-0113102	Крышка	КВС-1-0113050	1
	5	КВС-1-0113103	Крышка	КВС-1-0113060	1
	6	КВС-2-0113204-01	Корпус	КВС-2-0113000	1
	7	КВС-1-0113601	Шестерня	КВС-1-0113020	1
	8	КВС-1-0113602	Шестерня	КВС-1-0113030	1
	9	КВС-1-0113603	Шестерня	КВС-1-0113040	1
	10	КВС-1-0113604	Ось	КВС-2-0113000	1
	11	ПКК 0135401А	Упор	КВС-2-0113000	1
	12		Болт М12-6ех30 – 7796	КВС-2-0111200Б	2
	13		Болт М6-6ех14 – 7798	КВС-2-0113000	2

№ рис	№ поз	Обозначение	Наименование	Куда входит	
				Обозначение	Кол. на 1 сб.ед.
16	14		Гайка М10-6G – 5915	КВС-2-0113000	10
	15		Гайка М16-6G – 5915	КВС-2-0111200Б	3
	16		Кольцо 025-030-30-2-2 – 18829/9833	КВС-2-0113000	1
	17		Кольцо 035-040-30-2-2 – 18829/9833	КВС-2-0113000	1
	18		Кольцо В72 – 13941	КВС-1-0113040	1
	19		Манжета 1.2-65х90-1 – 8752	КВС-1-0113050 КВС-1-0113060	1 1
	20		Пробка 2-КГ 1/4”	КВС-2-0113000	2
	21		Подшипник 113 – 8338	КВС-1-0113020 КВС-1-0113030	2 2
	22		Подшипник 23306 – 30633	КВС-1-0113040	2
	23		Шайба 6Т 65Г – 6402	КВС-2-0113000	2
	24		Шайба 10Т 65Г – 6402	КВС-2-0113000	10
	25		Шайба 12Т 65Г – 6402	КВС-2-0111200Б	4
	26		Шайба 16Т 65Г – 6402	КВС-2-0111200Б	4
	27		Шайба С.12.01 – 11371	КВС-2-0111200Б	4
	28		Шпилька 2М10-6ех25 – 22036	КВС-2-0113000	10
	29		Шпилька 2М16-6ех100 – 22036	КВС-2-0111200Б	2

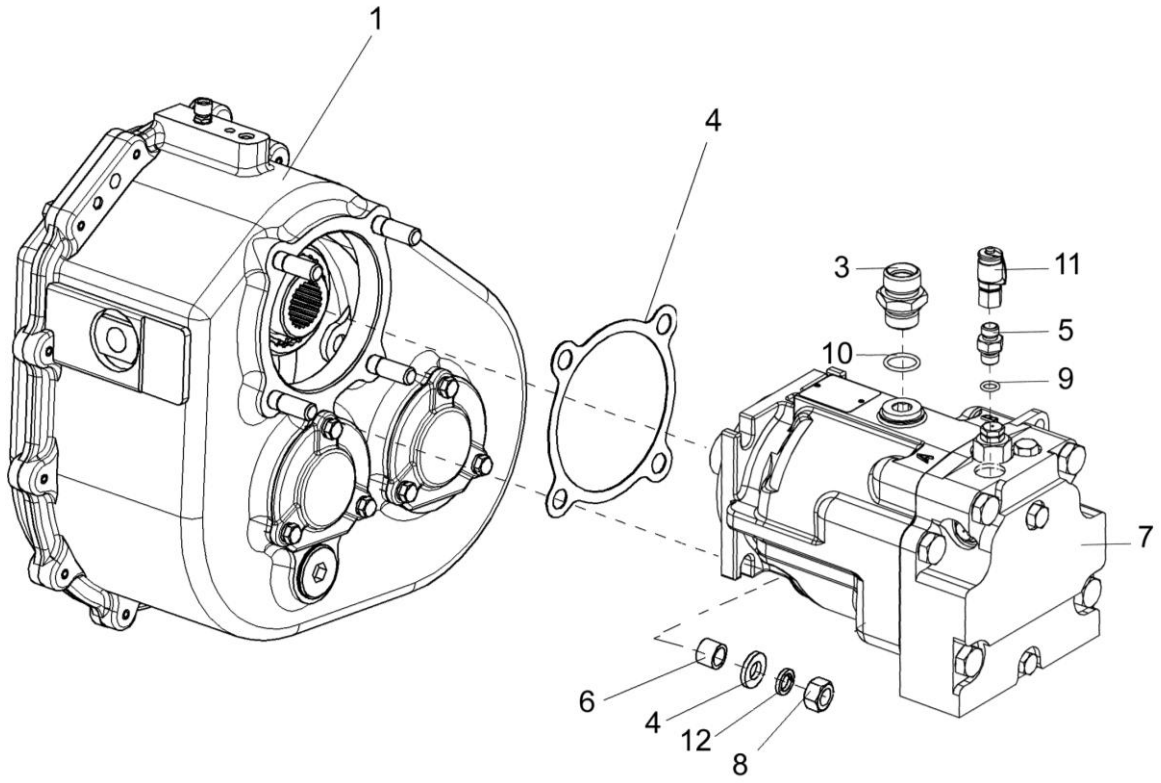

Рисунок 17 – Установка гидромотора привода питающего аппарата КВС-2-0604210

№ рис	№ поз	Обозначение	Наименование	Куда входит	
				Обозначение	Кол. на 1 сб.ед.
УСТАНОВКА ГИДРОМОТОРА ПРИВОДА ПИТАЮЩЕГО АППАРАТА КВС-2-0604210 (рисунок 17)					
17	3,5,7,9-11	КВС-2-0604210	Гидромотор привода питающего аппарата	КВС-5-0100000	1
	1	КВС-2-0114100А	Коробка передач	КВС-2-0111000Б	1
	2	КГС 0114003	Прокладка	КВС-2-0114100А	1
	3	КГС 0115642	Штуцер	КВС-2-0604210	1
	4	КВС-2-0114414	Шайба	КВС-2-0114100А	2
	5	КЛ 0601634	Штуцер	КВС-2-0604210	1
	6	3518020-48006	Втулка	КВС-2-0114100А	4
	7		Гидромотор 90M100-NC-O-N-8-N-0-C7-W-00-NNN-00-00-F3 (Германия, “Sauer-Danfoss”)	КВС-2-0604210	1
	8		Гайка М12-6G – 5915	КВС-2-0114100А	4
	9		Кольцо 011-015-25-2-2 – 18829/9833	КВС-2-0604210	1
	10		Кольцо 024-029-30-2-2 – 18829/9833	КВС-2-0604210	1
	11		Соединение резьбовое с колпачком AB20-11/BO8L (Германия, “Rexroth Bosch Group”)	КВС-2-0604210	1
	12		Шайба 12Т 65Г – 6402	КВС-2-0114100А	4

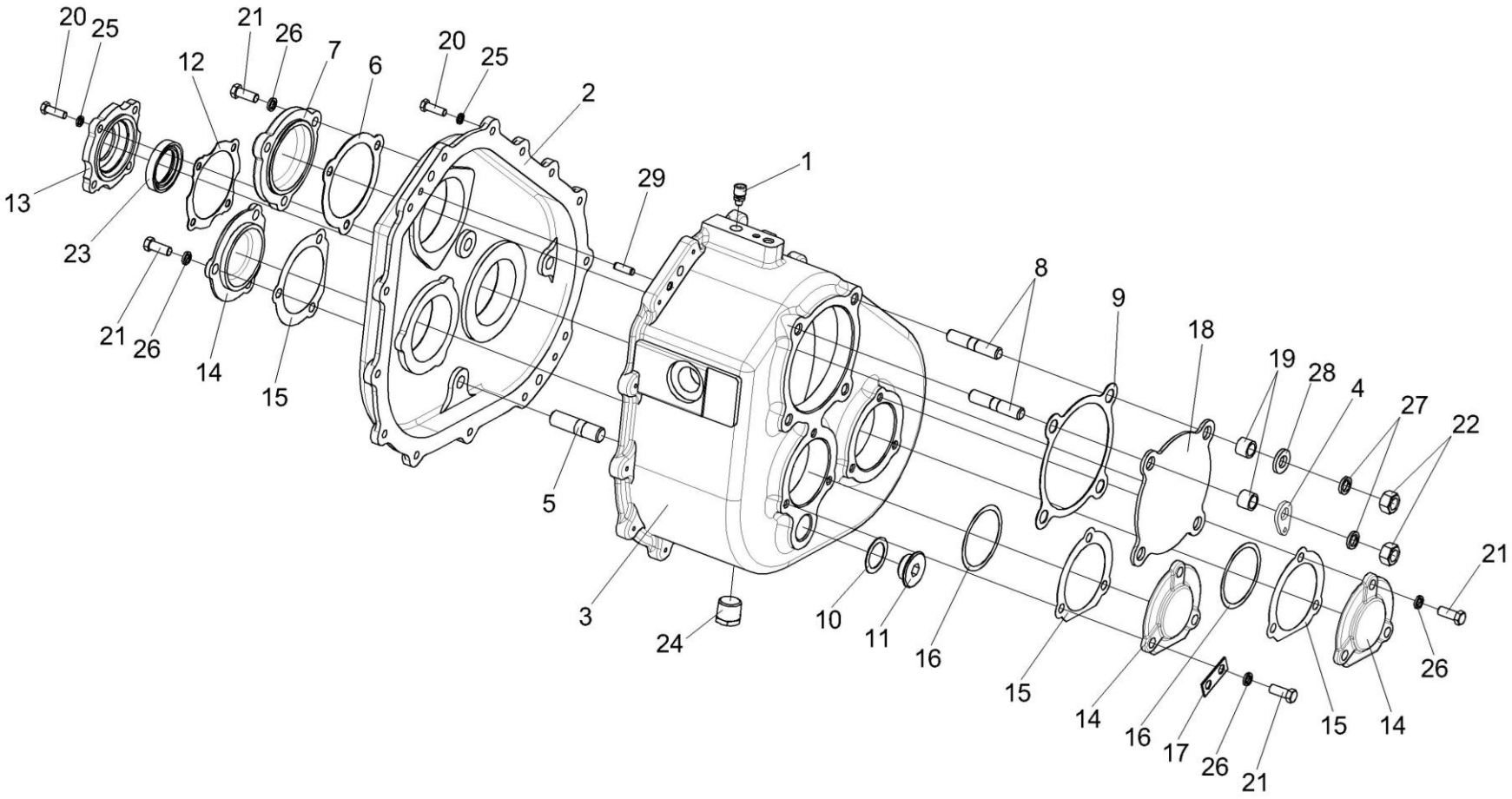

Рисунок 18 – Коробка передач КВС-2-0114100А (Корпуса и крышки)

№ рис	№ поз	Обозначение	Наименование	Куда входит	
				Обозначение	Кол. на 1 сб.ед.
КОРОБКА ПЕРЕДАЧ КВС-2-0114100А (КОРПУСА И КРЫШКИ) (рисунок 18)					
18	1-29	КВС-2-0114100А	Коробка передач	КВС-2-0111000Б	1
	13,23	КЗР 0245030	Крышка	КВС-2-0114100А	1
	1	34-4-1-17А	Сапун	КВС-2-0114100А	1
	2	КВС-2-0114111	Корпус	КВС-2-0114100А	1
	3	КВС-2-0114112	Корпус	КВС-2-0114100А	1
	4	КВС-2-0114414	Шайба	КВС-2-0114100А	2
	5	КВС-1-0114639	Шпилька	КВС-2-0114100А	3
	6	ЖКЛ 1200001	Прокладка	КВС-2-0114100А	1
	7	ЖКЛ 1200103	Крышка	КВС-2-0114100А	1
	8	КВК 0104621	Шпилька	КВС-2-0114100А	4
	9	КГС 0114003	Прокладка	КВС-2-0114100А	1
	10	КЗР 0210001А	Прокладка	КВС-2-0114100А	1
	11	КЗР 0210603А	Пробка	КВС-2-0114100А	1
	12	КЗР 0245001	Прокладка	КВС-2-0114100А	1
	13	КЗР 0245202	Крышка	КЗР 0245030	1
	14	КИЛ 0114028	Крышка	КВС-2-0114100А	3
	15	КИС 0114015	Прокладка	КВС-2-0114100А	3

№ рис	№ поз	Обозначение	Наименование	Куда входит	
				Обозначение	Кол. на 1 сб.ед.
18	16	ППК 0107502-01	Прокладка	КВС-2-0114100А	15 Наиб.кол.
	17	УЭС 0108501	Пластина стопорная	КВС-2-0114100А	1
	18	3518020-44041	Крышка	КВС-2-0114100А	1
	19	3518020-48006	Втулка	КВС-2-0114100А	4
	20		Болт М8-6ех25 – 7796	КВС-2-0114100А	18
	21		Болт М10-6ех25 – 7796	КВС-2-0114100А	12
	22		Гайка М12-6G – 5915	КВС-2-0114100А	4
	23		Манжета 2.2-40х60-1 – 8752	КЗР 0245030	1
	24		Пробка КГ 3/4"	КВС-2-0114100А	1
	25		Шайба 8Т 65Г – 6402	КВС-2-0114100А	18
	26		Шайба 10Т 65Г – 6402	КВС-2-0114100А	13
	27		Шайба 12Т 65Г – 6402	КВС-2-0114100А	4
	28		Шайба С.12.01-11371	КВС-2-0114100А	4
	29		Штифт 8х24 – 3128	КВС-2-0114100А	2

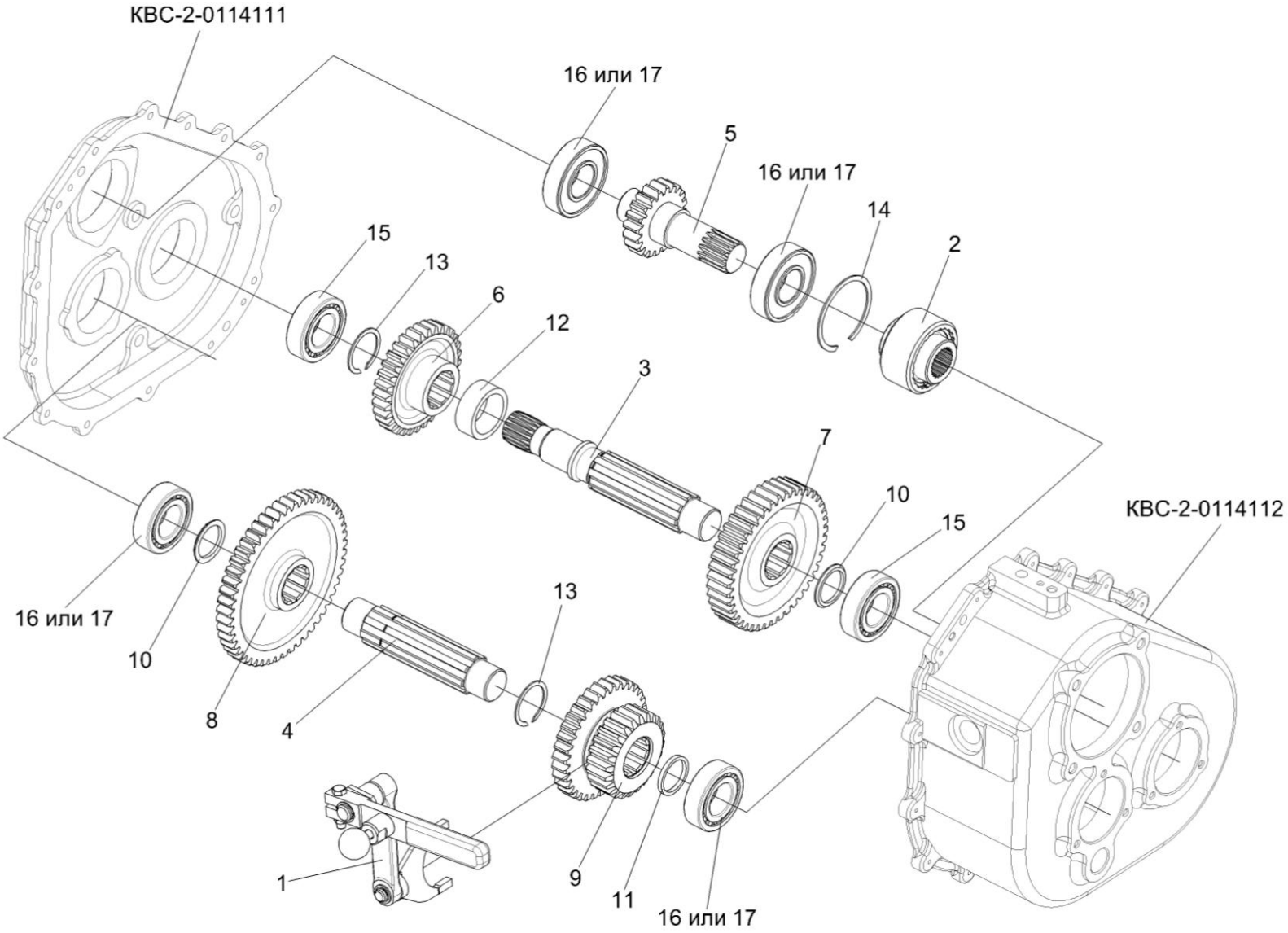

Рисунок 19 – Коробка передач КВС-2-0114100А (Валы и шестерни)

№ рис	№ поз	Обозначение	Наименование	Куда входит	
				Обозначение	Кол. на 1 сб.ед.
КОРОБКА ПЕРЕДАЧ КВС-2-0114100А (ВАЛЫ И ШЕСТЕРНИ) (рисунок 19)					
19	1-17	КВС-2-0114100А	Коробка передач	КВС-2-0111000Б	1
	1	КВС-2-0114020А	Рычаг	КВС-2-0114100А	1
	2	КГС 0100120	Муфта	КВС-2-0114100А	1
	3	КВС-2-0114611	Вал	КВС-2-0114100А	1
	4	КВС-2-0114612	Вал	КВС-2-0114100А	1
	5	КВС-2-0114603	Вал-шестерня	КВС-2-0114100А	1
	6	КВС-2-0114604	Шестерня	КВС-2-0114100А	1
	7	КВС-2-0114615	Шестерня	КВС-2-0114100А	1
	8	КВС-2-0114606	Шестерня	КВС-2-0114100А	1
	9	КВС-2-0114607	Шестерня	КВС-2-0114100А	1
	10	КВС-2-0114811	Втулка	КВС-2-0114100А	2
	11	КИЛ 0116814	Кольцо	КВС-2-0114100А	1
	12	КИС 0107804	Втулка распорная	КВС-2-0114100А	1
	13		Кольцо В48 – 13940	КВС-2-0114100А	2
	14		Кольцо В90 – 13941	КВС-2-0114100А	1
	15		Подшипник 308 – 8338	КВС-2-0114100А	2
	16		Подшипник 553508 – 5721	КВС-2-0114100А	4
	17		Подшипник 22208Е (Швеция, “SKF”)	КВС-2-0114100А	4

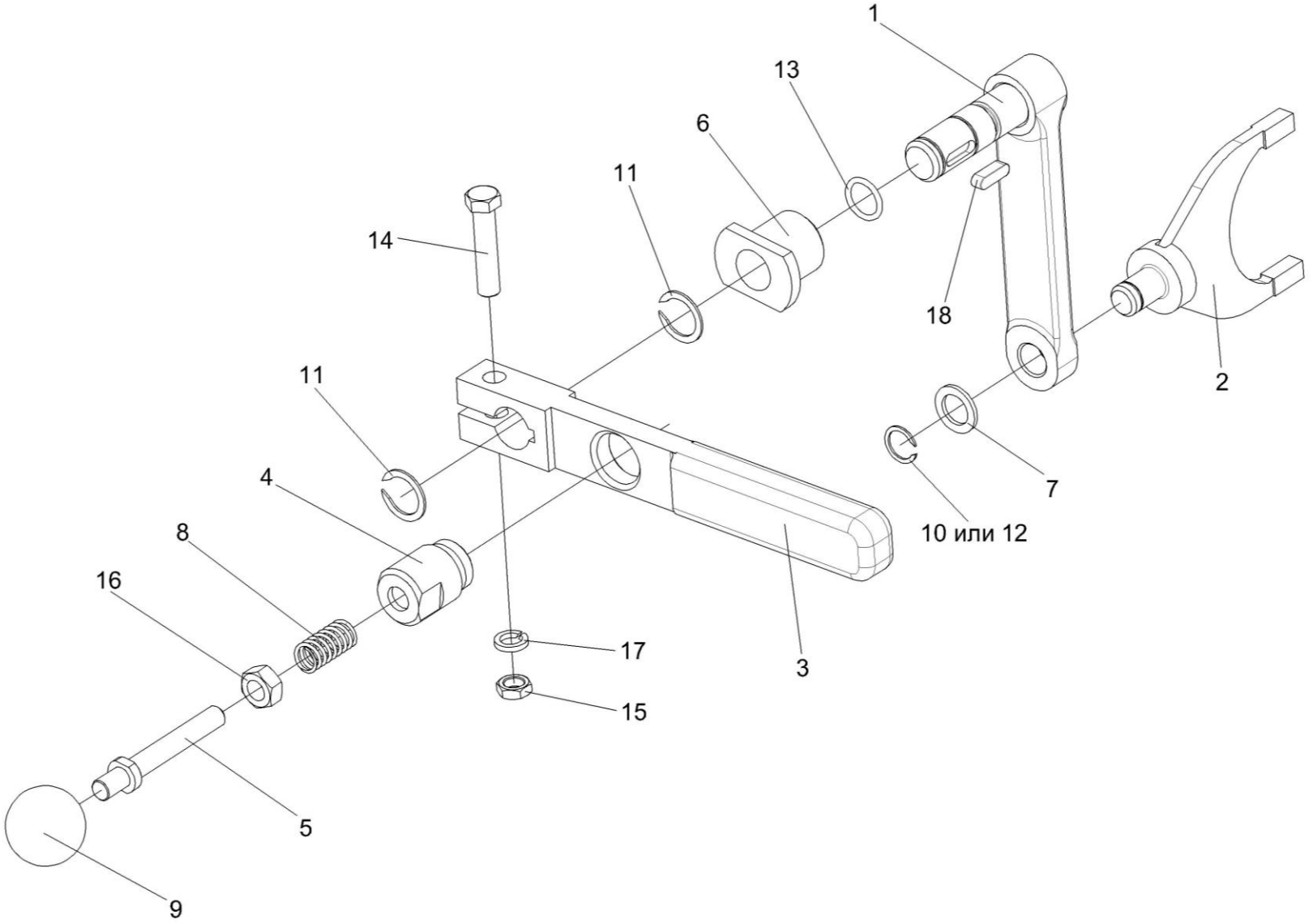

Рисунок 20 – Установка рычага КВС-2-0114020А

№ рис	№ поз	Обозначение	Наименование	Куда входит	
				Обозначение	Кол. на 1 сб.ед.
УСТАНОВКА РЫЧАГА КВС-2-0114020А (рисунок 20)					
20	1,2,7,10,12,13	КВС-2-0114020А	Рычаг	КВС-2-0114100А	1
	1	КВС-2-0114030А	Рычаг	КВС-2-0114020А	1
	2	КВС-2-0114040	Вилка	КВС-2-0114020А	1
	3	КВС-2-0114413	Рычаг	КВС-2-0114100А	1
	4	КВС-2-0114623	Опора	КВС-2-0114100А	1
	5	КВС-2-0114624	Фиксатор	КВС-2-0114100А	1
	6	КВС-2-0114628А	Пробка	КВС-2-0114100А	1
	7	ПКК 0135428	Шайба	КВС-2-0114020А	1
	8	ПКК 0201634	Пружина	КВС-2-0114100А	1
	9		Ручка шаровая Н.067.044	КВС-2-0114100А	1
	10		Кольцо В15 – 13940	КВС-2-0114020А	1
	11		Кольцо В20 – 13940	КВС-2-0114100А	2
	12		Кольцо В15 – 13942	КВС-2-0114020А	1
	13		Кольцо 016-020-25-2-2 – 18829/9833	КВС-2-0114020А	1
	14		Болт М10-6ех45 – 7796	КВС-2-0114100А	1
	15		Гайка М10-6G – 2526	КВС-2-0114100А	1
	16		Гайка М10-6G – 5915	КВС-2-0114100А	1
	17		Шайба 10Т 65Г – 6402	КВС-2-0114100А	13
	18		Шпонка 6х6х20 – 23360	КВС-2-0114100А	1

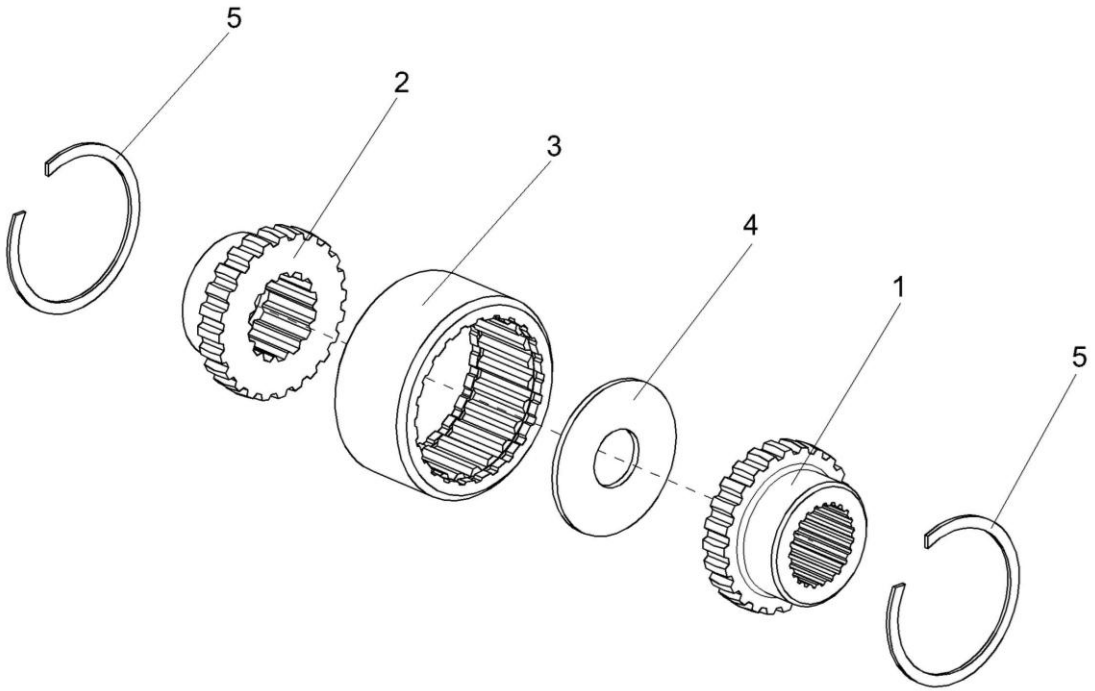

Рисунок 21 – Муфта КГС 0100120

№ рис	№ поз	Обозначение	Наименование	Куда входит	
				Обозначение	Кол. на 1 сб.ед.
МУФТА КГС 0100120 (рисунок 21)					
21	1-5	КГС 0100120	Муфта	КВС-2-0114100А	1
	1	КГС 0114621	Полумуфта	КГС 0100120	1
	2	КГС 0114622	Полумуфта	КГС 0100120	1
	3	КГС 0114623	Полумуфта	КГС 0100120	1
	4	КГС 0114624	Шайба	КГС 0100120	1
	5		Кольцо В72 – 13943	КГС 0100120	2

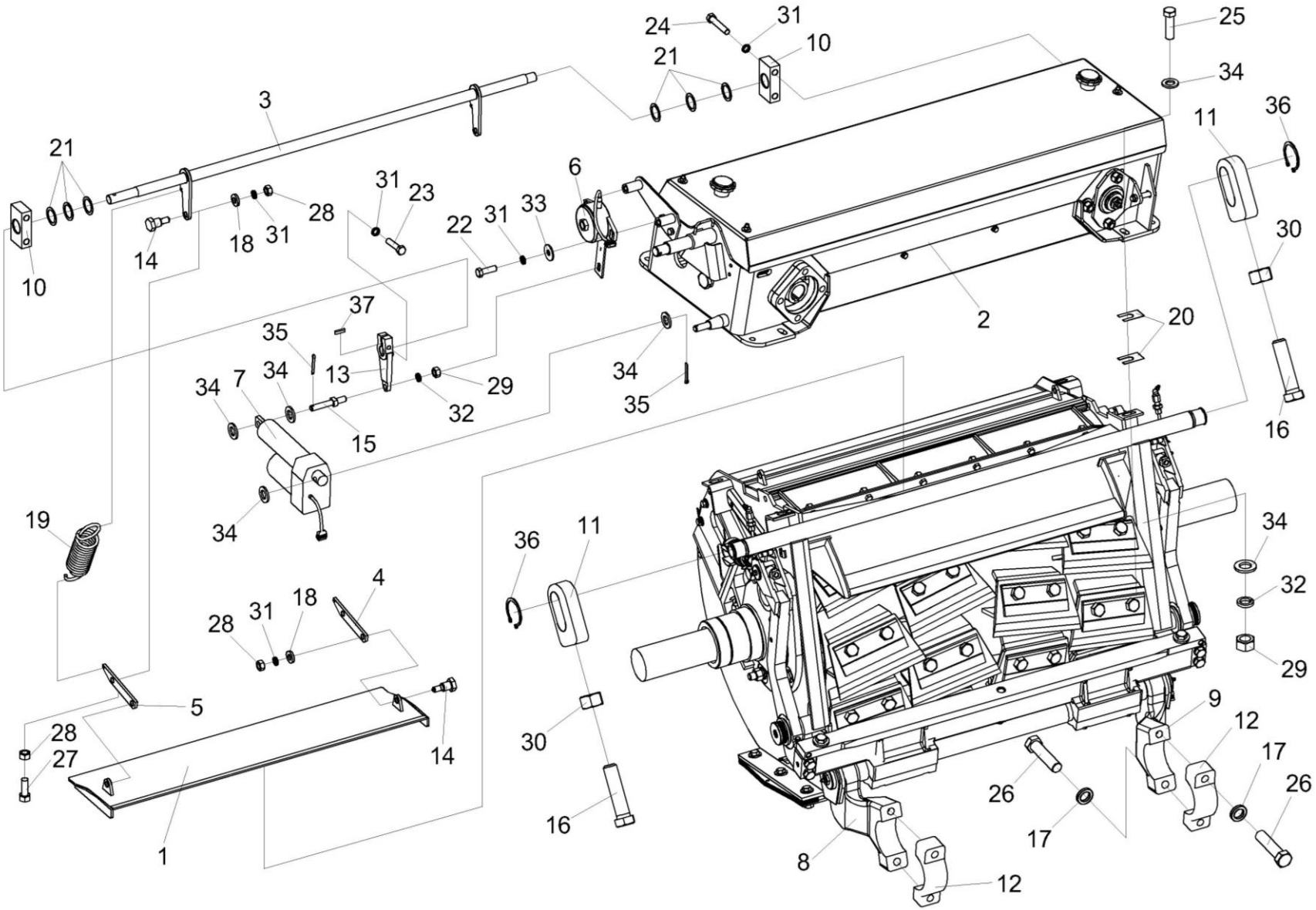

Рисунок 22 – Аппарат измельчающий КВС-2-0115000Б

№ рис	№ поз	Обозначение	Наименование	Куда входит	
				Обозначение	Кол. на 1 сб.ед.
АППАРАТ ИЗМЕЛЬЧАЮЩИЙ КВС-2-0115000Б (рисунок 22)					
22	1-37	КВС-2-0115000Б	Аппарат измельчающий	КВС-2-0110000А	1
	8,12,17,26	КВС-2-0115190	Рычаг	КВС-2-0115020А	1
	9,12,17,26	КВС-2-0115190-01	Рычаг	КВС-2-0115020А	1
	1	КВС-2-0115100А	Крышка	КВС-2-0115000Б	1
	2	КВС-2-0116500	Устройство заточное	КВС-2-0115000Б	1
	3	КВС-1-0115140Б	Привод	КВС-2-0115000Б	1
	4	КВС-1-0115160	Тяга	КВС-2-0115000Б	1
	5	КВС-1-0115160-01	Тяга	КВС-2-0115000Б	1
	6	КВС-1-0701500-01	Датчик положения	КВС-2-0115000Б	1
	7	КВС-1-0701590	Электромеханизм крышки	КВС-2-0115000Б	1
	8	КВС-2-0115603А	Рычаг	КВС-2-0115190	1
	9	КВС-2-0115603А-01	Рычаг	КВС-2-0115190-01	1
	10	КВС-1-0115451	Опора	КВС-2-0115000Б	2
	11	КВС-1-0115604	Скоба	КВС-2-0115000Б	2
	12	КВС-1-0115609	Крышка	КВС-2-0115190 КВС-2-0115190-01	1 1
	13	КВС-1-0115614	Рычаг	КВС-2-0115000Б	1
	14	КВС-1-0115615	Болт специальный	КВС-2-0115000Б	4

№ рис	№ поз	Обозначение	Наименование	Куда входит	
				Обозначение	Кол. на 1 сб.ед.
22	15	КВС-1-0115616	Ось	КВС-2-0115000Б	1
	16	КВС-1-0115621	Болт	КВС-2-0115000Б	2
	17	КИЛ 0116416	Шайба	КВС-2-0115190 КВС-2-0115190-01	2 2
	18	КИЛ 0116445	Шайба	КВС-2-0115000Б	4
	19	КИС 0119617В	Пружина	КВС-2-0115000Б	2
	20	КИС 0135501Б	Шайба регулировочная	КВС-2-0115000Б	20
	21	КИС 0614404А	Прокладка	КВС-2-0115000Б	6
	22		Болт М8-6ех25 – 7796	КВС-2-0115000Б	2
	23		Болт М8-6ех35 – 7796	КВС-2-0115000Б	1
	24		Болт М8-6ех45 – 7796	КВС-2-0115000Б	4
	25		Болт М12-6ех35 – 7796	КВС-2-0115000Б	4
	26		Болт М16-6ех65 – 7796	КВС-2-0115190 КВС-2-0115190-01	2 2
	27		Болт М8-6ех30 – 7802	КВС-2-0115000Б	2
	28		Гайка М8-6G – 5915	КВС-2-0115000Б	6
	29		Гайка М12-6G – 5915	КВС-2-0115000Б	11
	30		Гайка М20-6G – 5915	КВС-2-0115000Б	2
	31		Шайба 8Т 65Г – 6402	КВС-2-0115000Б	11

№ рис	№ поз	Обозначение	Наименование	Куда входит	
				Обозначение	Кол. на 1 сб.ед.
22	32		Шайба 12Т 65Г – 6402	КВС-2-0115000Б	11
	33		Шайба С 8.01 – 6958	КВС-2-0115000Б	4
	34		Шайба С.12.01 – 11371	КВС-2-0115000Б	18
	35		Шплинт 3,2х25 – 397	КВС-2-0115000Б	2
	36		Кольцо В38 – 13942	КВС-2-0115000Б	2
	37		Шпонка 2-6х6х18 – 23360	КВС-2-0115000Б	1

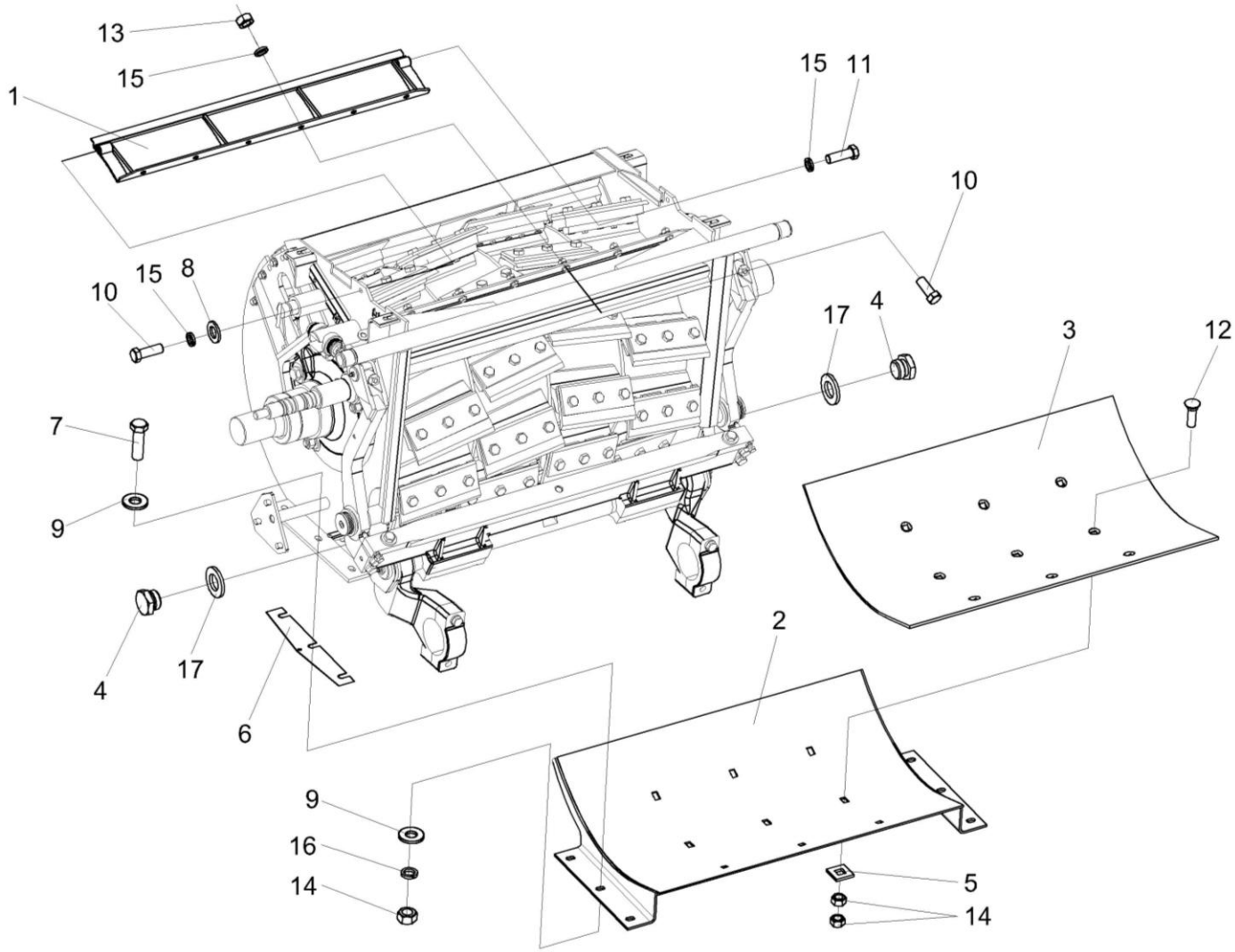

Рисунок 23 – Установка поддона КВС-2-0115050

№ рис	№ поз	Обозначение	Наименование	Куда входит	
				Обозначение	**Кол. на 1 сб.ед.**
УСТАНОВКА ПОДДОНА КВС-2-0115050 (рисунок 23)					
23	1-17	КВС-2-0115000Б	Аппарат измельчающий	КВС-2-0110000А	1
	2,3,5,12,14	КВС-2-0115050	Поддон	КВС-2-0115000Б	1
	1	КВС-2-0115260	Крыша	КВС-2-0115000Б	1
	2	КВС-2-0115560	Поддон	КВС-2-0115050	1
	3	КВС-2-0115421	Лист	КВС-2-0115050	1
	4	КВС-1-0103607	Пробка	КВС-2-0115000Б	2
	5	КВС-1-0115422	Шайба	КВС-2-0115050	6
	6	КВС-1-0115438	Прокладка	КВС-2-0115000Б	32 Наиб.кол.
	7	КВС-1-0148625-01	Болт	КВС-2-0115000Б	6
	8	КСН 0100665	Шайба	КВС-2-0115000Б	2
	9	ПКК 0100449А	Шайба	КВС-2-0115000Б	9
	10		Болт М10-6ех25 – 7796	КВС-2-0115000Б	6
	11		Болт М10-6ех40 – 7796	КВС-2-0115000Б	6
	12		Болт М12-6ех40 – 7786	КВС-2-0115050	6
	13		Гайка М10-6G – 5915	КВС-2-0115000Б	6
	14		Гайка М12-6G – 5915	КВС-2-0115000Б КВС-2-0115050	11 12
	15		Шайба 10Т 65Г – 6402	КВС-2-0115000Б	8
	16		Шайба 12Т 65Г – 6402	КВС-2-0115000Б	11
	17		Шайба 22 65Г – 6402	КВС-2-0115000Б	2

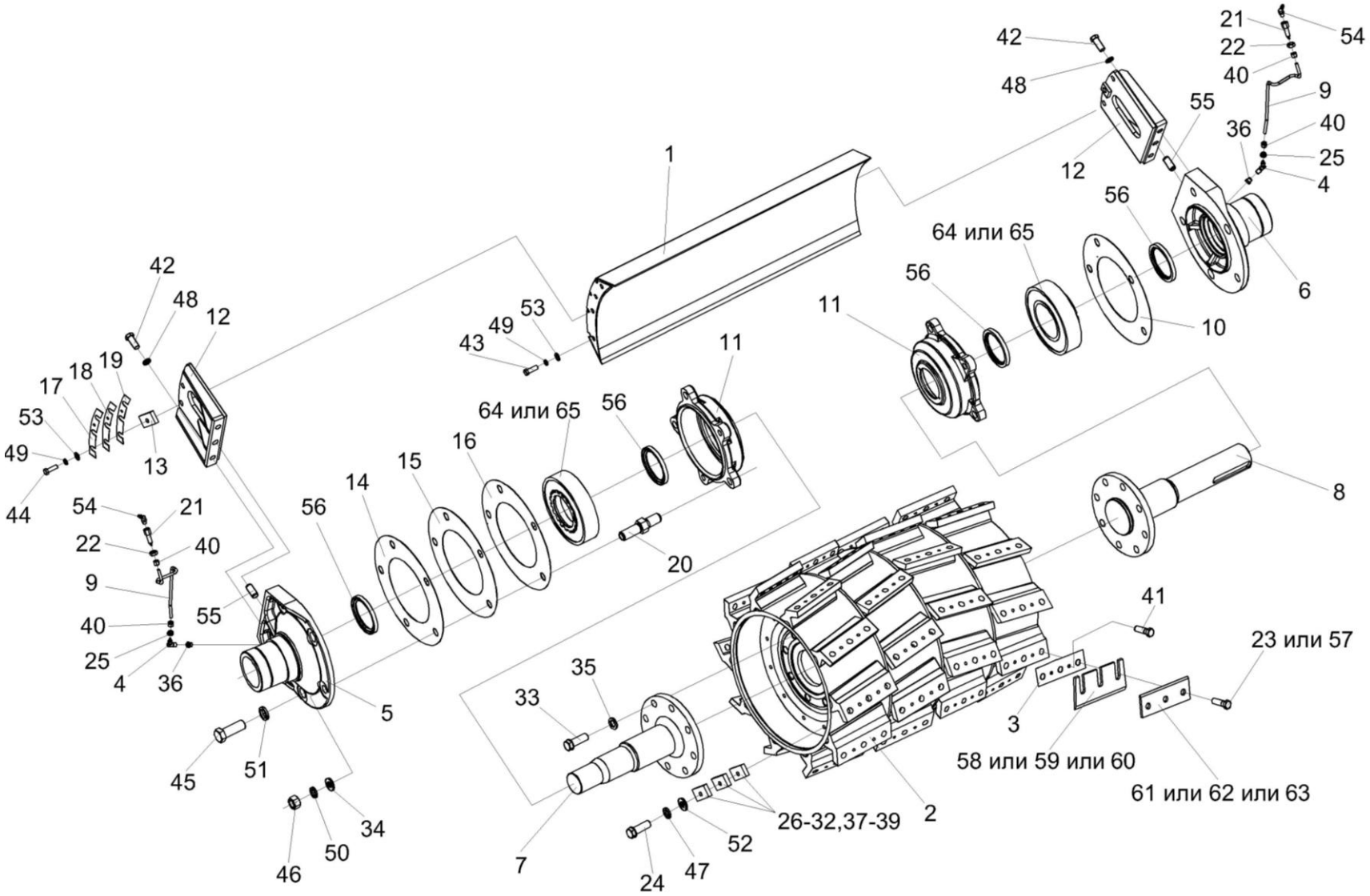

Рисунок 24 – Установка барабана КВС-2-0115430

№ рис	№ поз	Обозначение	Наименование	Куда входит	
				Обозначение	Кол. на 1 сб.ед.
УСТАНОВКА БАРАБАНА КВС-2-0115430 (рисунок 24)					
24	5,12,36,42, 48,55,56	КВС-2-0115290А	Крышка	КВС-2-0115000Б	1
	6,12,36,42, 48,55,56	КВС-2-0115290А-01	Крышка	КВС-2-0115000Б	1
	2,3,7,8,24, 26-33,35, 37-39,41,47, 52,57-63	КВС-2-0115430	Барабан	КВС-2-0115000Б	1
	2,3,7,8,23, 24,26-33,35, 37-39,41,47	КВС-2-0115440	Катушка	КВС-2-0115430	1
	11,56,64,65	КВС-1-0115310	Корпус	КВС-2-0115000Б	2
	1	КВС-2-0115040	Крыша	КВС-2-0115000Б	1
	2	КВС-2-0115450	Катушка	КВС-2-0115440	1
	3	КВС-2-0115504	Планка	КВС-2-0115440	40
	4	КВС-1-0115130А	Угольник	КВС-2-0115000Б	2
	5	КВС-2-0115302А	Крышка	КВС-2-0115290А	1
	6	КВС-2-0115302А-01	Крышка	КВС-2-0115290А-01	1
	7	КВС-2-0115628А	Цапфа	КВС-2-0115440	1
	8	КВС-2-0115628А-01	Цапфа	КВС-2-0115440	1
	9	КВС-1-0115001-02	Трубка	КВС-2-0115000Б	2

№ рис	№ поз	Обозначение	Наименование	Куда входит	
				Обозначение	Кол. на 1 сб.ед.
24	10	КВС-1-0115003	Прокладка	КВС-2-0115000Б	1
	11	КВС-1-0115201	Корпус	КВС-1-0115310	1
	12	КВС-1-0115303-01	Жесткость	КВС-2-0115290А КВС-2-0115290А-01	1 1
	13	КВС-1-0115446	Пластина	КВС-2-0115000Б	2
	14	КВС-1-0115462	Прокладка	КВС-2-0115000Б	2 Наиб.кол
	15	КВС-1-0115462-01	Прокладка	КВС-2-0115000Б	2 Наиб.кол
	16	КВС-1-0115462-02	Прокладка	КВС-2-0115000Б	2 Наиб.кол
	17	КВС-1-0115463	Прокладка	КВС-2-0115000Б	2 Наиб.кол
	18	КВС-1-0115463-01	Прокладка	КВС-2-0115000Б	2 Наиб.кол
	19	КВС-1-0115463-02	Прокладка	КВС-2-0115000Б	2 Наиб.кол
	20	КВС-1-0115617	Шпилька	КВС-2-0115000Б	4
	21	КВС-1-0115619	Штуцер	КВС-2-0115000Б	2
	22	КВС-1-0115624	Гайка	КВС-2-0115000Б	2
	23	КВС-2-0115629	Болт	КВС-2-0115430	120

№ рис	№ поз	Обозначение	Наименование	Куда входит	
				Обозначение	Кол. на 1 сб.ед.
24	24	КВС-1-0115642	Болт	КВС-2-0115430 КВС-2-0115440	10 12
	25	КИС 0140061	Втулка	КВС-2-0115000Б	2
	26	КИС 0150533А	Груз балансировочный	КВС-2-0115430 КВС-2-0115440	3 3
	27	КИС 0150533А-01	Груз балансировочный	КВС-2-0115430 КВС-2-0115440	2 2
	28	КИС 0150533А-02	Груз балансировочный	КВС-2-0115430 КВС-2-0115440	2 2
	29	КИС 0150533А-03	Груз балансировочный	КВС-2-0115430 КВС-2-0115440	2 2
	30	КИС 0150533А-04	Груз балансировочный	КВС-2-0115430 КВС-2-0115440	3 3
	31	КИС 0150533А-05	Груз балансировочный	КВС-2-0115430 КВС-2-0115440	5 5
	32	КИС 0150533А-06	Груз балансировочный	КВС-2-0115430 КВС-2-0115440	3 3
	33	КЗР 0103604	Болт	КВС-2-0115440	16
	34	КЗР 0202674А	Шайба	КВС-2-0115000Б	7
	35	КСН 0100636-01	Шайба	КВС-2-0115440	16
	36	КУЖ 0108010	Клапан предохранительный	КВС-2-0115290А КВС-2-0115290А-01	1 1

№ рис	№ поз	Обозначение	Наименование	Куда входит	
				Обозначение	Кол. на 1 сб.ед.
24	37	ПКК 0100506-03	Груз балансировочный	КВС-2-0115440	3
	38	ПКК 0100506-04	Груз балансировочный	КВС-2-0115440	3
	39	ПКК 0100506-05	Груз балансировочный	КВС-2-0115440	2
	40	УЭС-7-0800619	Гайка	КВС-2-0115000Б	4
	41		Болт М8-6ех25 – 7796	КВС-2-0115440	80
	42		Болт М12-6ех35 – 7796	КВС-2-0115290А КВС-2-0115290А-01	2 2
	43		Болт М14-6ех40 – 7796	КВС-2-0115000Б	2
	44		Болт М14-6ех45 – 7796	КВС-2-0115000Б	6
	45		Болт М20-6ех55 – 7796	КВС-2-0115000Б	6
	46		Гайка М16-6G – 5915	КВС-2-0115000Б	4
	47		Шайба 10Т 65Г – 6402	КВС-2-0115430 КВС-2-0115440	10 12
	48		Шайба 12Т 65Г – 6402	КВС-2-0115290А КВС-2-0115290А-01	2 2
	49		Шайба 14Т 65Г – 6402	КВС-2-0115000Б	8
	50		Шайба 16 65Г – 6402	КВС-2-0115000Б	4
	51		Шайба 20 65Г – 6402	КВС-2-0115000Б	6
	52		Шайба С.10х3 – 11371	КВС-2-0115430	10
	53		Шайба С.14.01 – 11371	КВС-2-0115000Б	8
	54		Масленка 2.2.45 – 19853	КВС-2-0115000Б	2

№ рис	№ поз	Обозначение	Наименование	Куда входит	
				Обозначение	Кол. на 1 сб.ед.
24	55		Штифт 16х25 – 3128	КВС-2-0115290А КВС-2-0115290А-01	1 1
	56		Манжета 2.2-90х120-1 – 8752	КВС-2-0115290А КВС-2-0115290А-01 КВС-1-0115310	1 1 1
	57		Болт DIN 961 М16х1,5х50-10.9-flZn (Германия, "WURTH", "SBE", "PEINER", "REYHER")	КВС-2-0115430	120
	58		Нож z81123 (Германия, "John Deere")	КВС-2-0115430	40
	59		Нож К81123 (США, "KOOIMA")	КВС-2-0115430	40
	60		Нож Z81.123 (Германия "MWS GmbH & CO")	КВС-2-0115430	40
	61		Прижим Z76801 (Австрия, "Busatis")	КВС-2-0115430	40
	62		Прижим ножа К76801 (США, "KOOIMA")	КВС-2-0115430	40
	63		Прижим ножа К76.801 (Германия "MWS GmbH & CO")	КВС-2-0115430	40
	64		Подшипник 22220ЕК с закрепительной втулкой Н 320 (Швеция, “SKF”)	КВС-1-0115310	1
	65		Подшипник 22220ЕАКW33 с закрепительной втулкой Н320 (Франция, “SNR”)	КВС-1-0115310	1

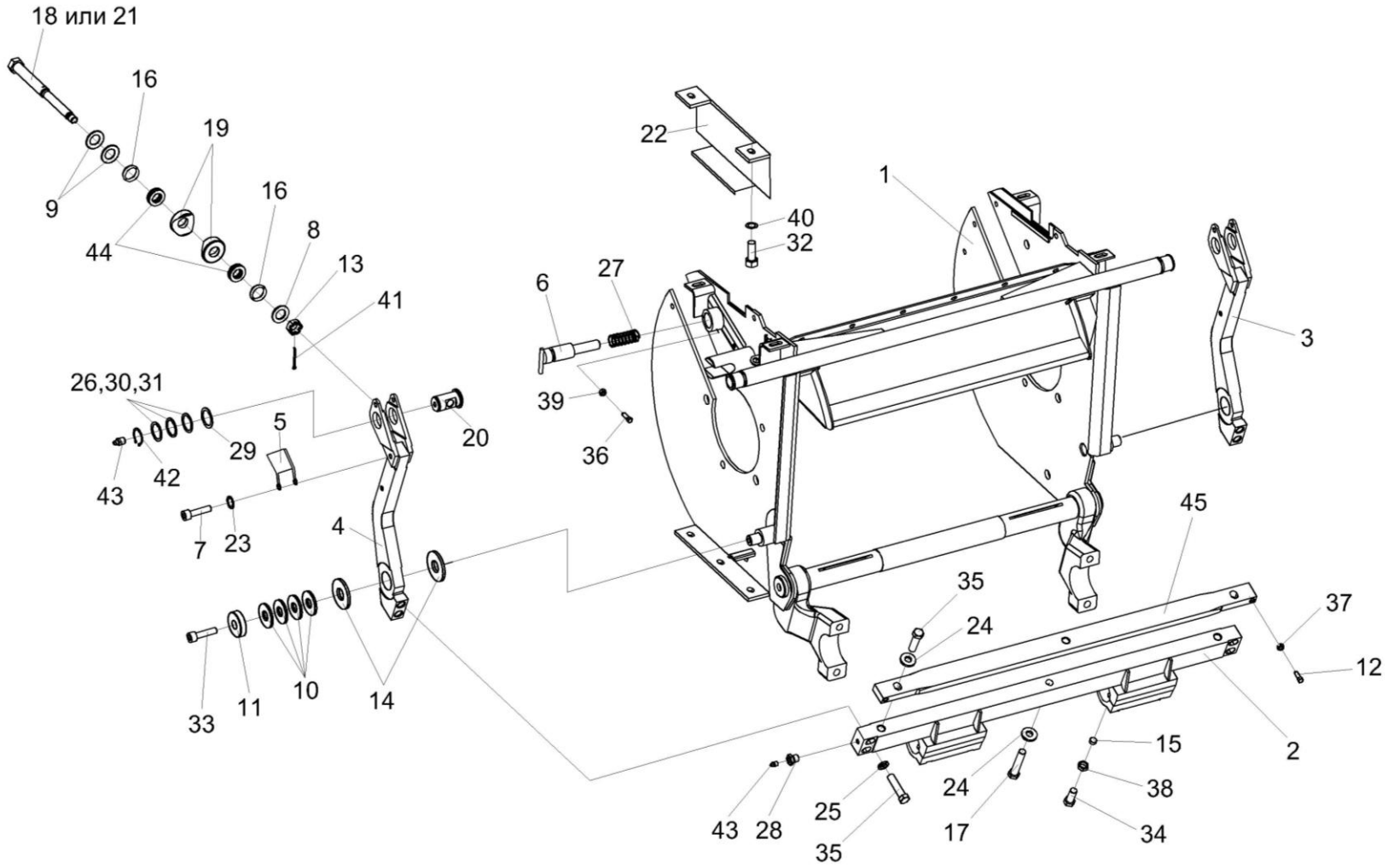

Рисунок 25 – Установка рычагов КВС-2-0117020 и КВС-2-0117020-01

№ рис	№ поз	Обозначение	Наименование	Куда входит	
				Обозначение	Кол. на 1 сб.ед.
УСТАНОВКА РЫЧАГОВ КВС-2-0117020 И КВС-2-0117020-01 (рисунок 25)					
25	1	КВС-2-0115020А	Рама	КВС-2-0115000Б	1
	2	КВС-2-0117050А	Подбрусник	КВС-2-0115000Б	1
	3	КВС-2-0117020	Рычаг	КВС-2-0115000Б	1
	4	КВС-2-0117020-01	Рычаг	КВС-2-0115000Б	1
	5	КВС-2-0117220	Скоба	КВС-2-0115000Б	2
	6	КВС-1-0115090	Фиксатор	КВС-2-0115000Б	1
	7	КВС-2-0117606	Болт	КВС-2-0115000Б	2
	8	КВС-1-0100471	Шайба	КВС-2-0115000Б	2
	9	КВС-1-0115452	Пружина тарельчатая	КВС-2-0115000Б	4
	10	КВС-1-0115475	Пружина тарельчатая	КВС-2-0115000Б	12
	11	КВС-1-0115476	Шайба	КВС-2-0115000Б	2
	12	КВС-1-0115629	Болт	КВС-2-0115000Б	2
	13	КВС-1-0115631-01	Гайка	КВС-2-0115000Б	2
	14	КВС-1-0115637	Шайба	КВС-2-0115000Б	4
	15	КВС-1-0115638	Вкладыш	КВС-2-0115000Б	4
	16	КВС-1-0117001	Кольцо	КВС-2-0115000Б	4
	17	КВС-2-0115604	Болт	КВС-2-0115000Б	1

№ рис	№ поз	Обозначение	Наименование	Куда входит	
				Обозначение	Кол. на 1 сб.ед.
25	18	КВС-2-0117180	Винт	КВС-2-0115000Б	2
	19	КВС-1-0117606	Шайба	КВС-2-0115000Б	4
	20	КВС-1-0117623-01	Ось	КВС-2-0115000Б	2
	21	КВС-1-0117624	Винт	КВС-2-0115000Б	2
	22	КВС-1-0701650	Кронштейн	КВС-2-0115000Б	1
	23	ЖГР-2-0210415	Шайба	КВС-2-0115000Б	2
	24	КЗР 0202674А	Шайба	КВС-2-0115000Б	7
	25	КИЛ 0116416	Шайба	КВС-2-0115000Б	4
	26	КИС 0114419	Кольцо	КВС-2-0115000Б	8 Наиб.кол.
	27	МКС 0150603	Пружина	КВС-2-0115000Б	1
	28	ПКК 0144608	Штуцер	КВС-2-0115000Б	2
	29	ПКК 0190408	Шайба	КВС-2-0115000Б	2 Наиб.кол.
	30	ПКК-1-0111447	Шайба	КВС-2-0115000Б	3 Наиб.кол.
	31	ПКК-1-0111447-03	Шайба	КВС-2-0115000Б	3 Наиб.кол.
	32		Болт М6-6ех12 – 7798	КВС-2-0115000Б	2
	33		Болт М12-6ех35 – 7796	КВС-2-0115000Б	2

№ рис	№ поз	Обозначение	Наименование	Куда входит	
				Обозначение	Кол. на 1 сб.ед.
25	34		Болт М16х1,5-6ех30 – 7796	КВС-2-0115000Б	4
	35		Болт М16х1,5-6ех65 – 7796	КВС-2-0115000Б	6
	36		Винт В.М6-6ех20 – 1483	КВС-2-0115000Б	1
	37		Гайка М10-6G – 2526	КВС-2-0115000Б	2
	38		Гайка М16х1,5-6G – 2526	КВС-2-0115000Б	4
	39		Гайка М6-6G – 5915	КВС-2-0115000Б	1
	40		Шайба 6Т 65Г – 6402	КВС-2-0115000Б	2
	41		Шплинт 4х36 – 397	КВС-2-0115000Б	2
	42		Кольцо В35 – 13942	КВС-2-0115000Б	2
	43		Масленка 1.2 – 19853	КВС-2-0115000Б	4
	44		Подшипник 8104 – 7872	КВС-2-0115000Б	4
	45		Брус противорежущий КВС-1-0117150.3 ("Ri.Ma", Италия или Германия "MWS GmbH & CO")	КВС-2-0115000Б	1

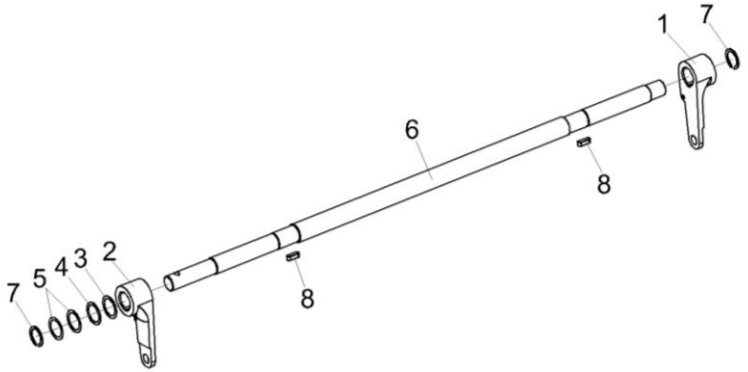

Рисунок 26 – Привод КВС-1-0115140Б

№ рис	№ поз	Обозначение	Наименование	Куда входит	
				Обозначение	Кол. на 1 сб.ед.
			ПРИВОД КВС-1-0115140Б (рисунок 26)		
26	1-8	КВС-1-0115140Б	Привод	КВС-2-0115000Б	1
	1	КВС-1-0115101	Рычаг	КВС-1-0115140Б	1
	2	КВС-1-0115101-01	Рычаг	КВС-1-0115140Б	1
	3	КВС-1-0115418	Шайба	КВС-1-0115140Б	2 Наиб.кол.
	4	КВС-1-0115418-01	Шайба	КВС-1-0115140Б	1 Наиб.кол.
	5	КВС-1-0115418-02	Шайба	КВС-1-0115140Б	4 Наиб.кол.
	6	КВС-1-0115613А	Ось	КВС-1-0115140Б	1
	7		Кольцо В22 – 13940	КВС-1-0115140Б	2
	8		Шпонка 2-6х6х18 – 23360	КВС-1-0115140Б	2

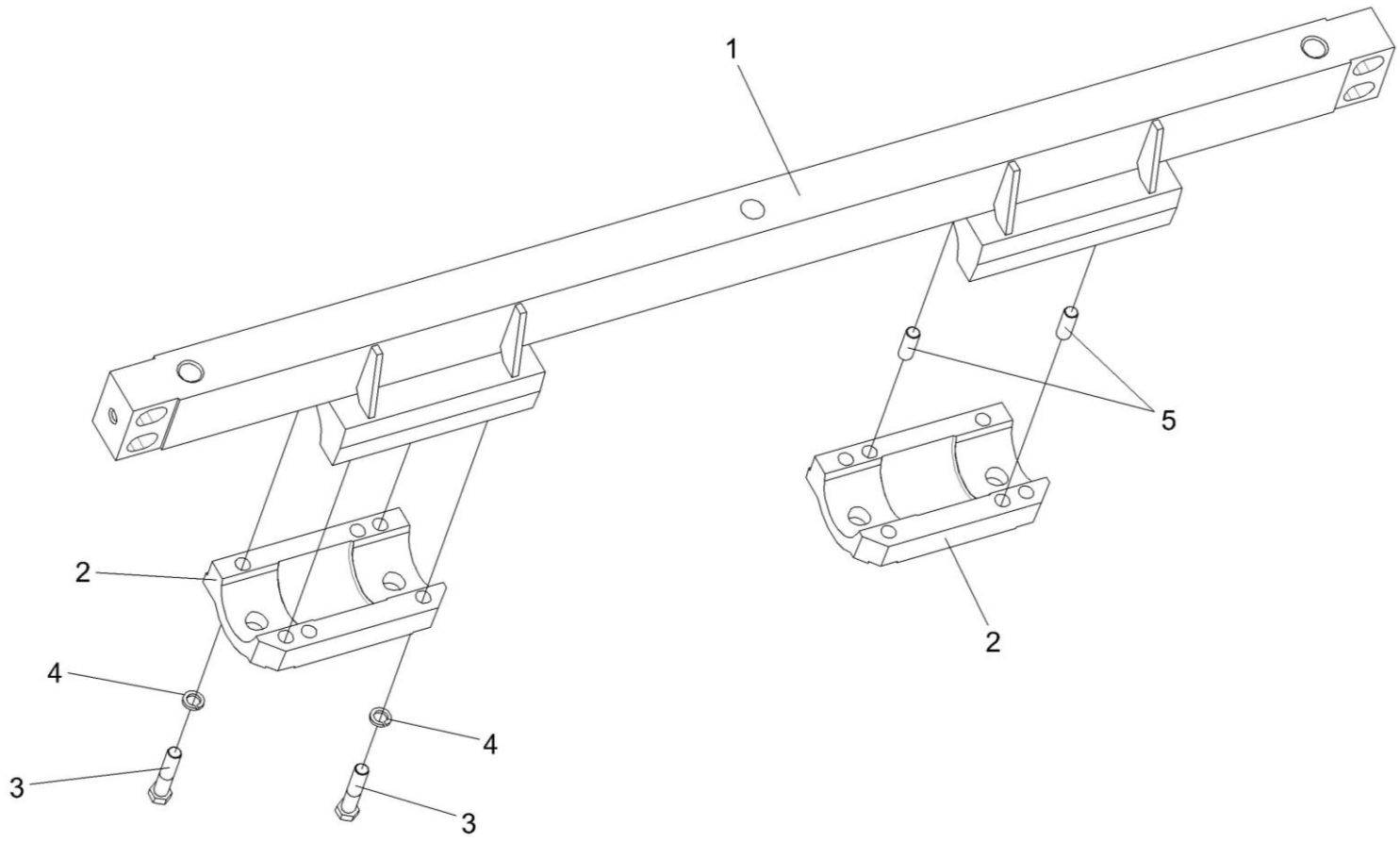

Рисунок 27 – Подбрусник КВС-2-0117050А

№ рис	№ поз	Обозначение	Наименование	Куда входит	
				Обозначение	Кол. на 1 сб.ед.
			ПОДБРУСНИК КВС-2-0117050А (рисунок 27)		
27	1-5	КВС-2-0117050А	Подбрусник	КВС-2-0115000Б	1
	1	КВС-2-0117301	Подбрусник	КВС-2-0117050А	1
	2	КВС-2-0117605А	Крышка	КВС-2-0117050А	2
	3		Болт М10-6ех45 – 7796	КВС-2-0117050А	8
	4		Шайба 10Т 65Г – 6402	КВС-2-0117050А	8
	5		Штифт 8х36 – 3128	КВС-2-0117100А	4

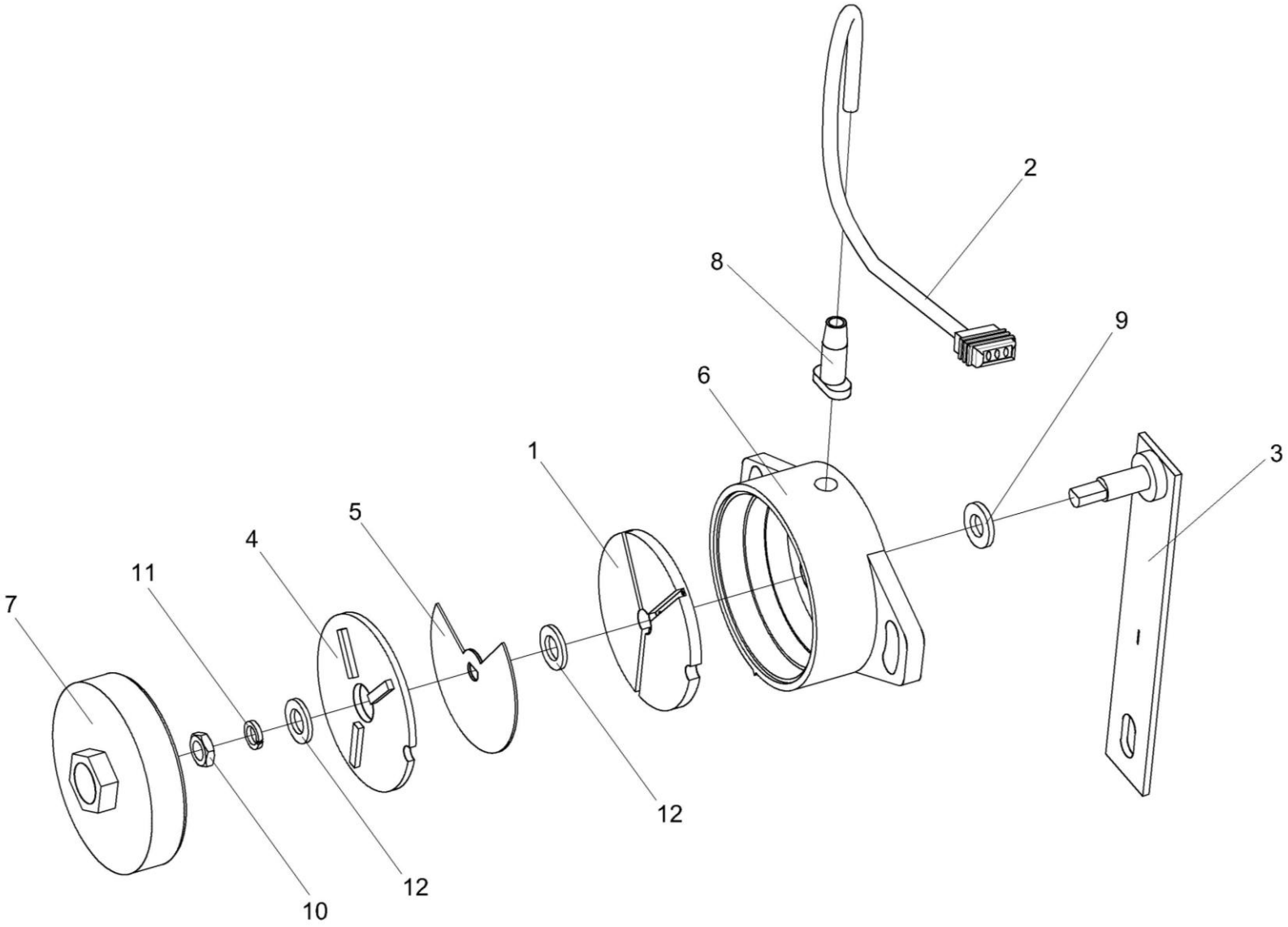

Рисунок 28 – Датчик положения КВС-1-0701500-01

№ рис	№ поз	Обозначение	Наименование	Куда входит	
				Обозначение	Кол. на 1 сб.ед.
ДАТЧИК ПОЛОЖЕНИЯ КВС-1-0701500-01 (рисунок 28)					
28	1-12	КВС-1-0701500-01	Датчик положения	КВС-2-0115000Б	1
	1	КВС-1-0701530	Плата герконов	КВС-1-0701500-01	1
	2	КВС-1-0701520	Жгут проводов 1	КВС-1-0701500-01	1
	3	КВС-1-0701540	Рычаг	КВС-1-0701500-01	1
	4	ПКК 0152050	Плата магнитов	КВС-1-0701500-01	1
	5	КВС-1-0701444	Шунт магнитный	КВС-1-0701500-01	1
	6	ПКК 0152001	Корпус	КВС-1-0701500-01	1
	7	ПКК 0152002	Крышка	КВС-1-0701500-01	1
	8	ПКК 0152004	Втулка	КВС-1-0701500-01	1
	9	ПКК 0152005	Прокладка	КВС-1-0701500-01	1
	10		Гайка М8–6G – 5916	КВС-1-0701500-01	1
	11		Шайба 8Т 65Г – 6402	КВС-1-0701500-01	1
	12		Шайба А.8.01 – 10450	КВС-1-0701500-01	2

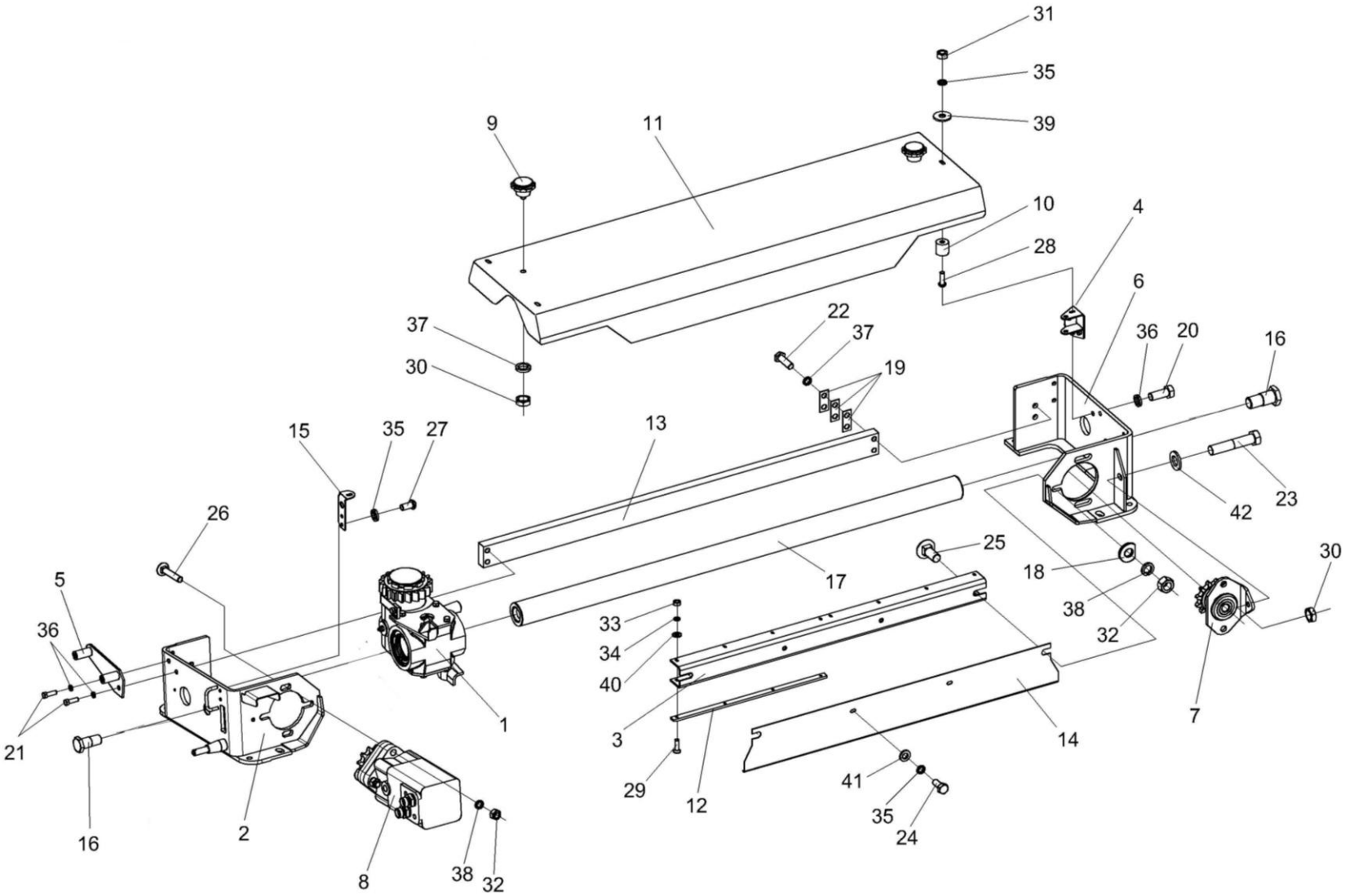

Рисунок 29 – Устройство заточное КВС-2-0116500

№ рис	№ поз	Обозначение	Наименование	Куда входит	
				Обозначение	Кол. на 1 сб.ед.
УСТРОЙСТВО ЗАТОЧНОЕ КВС-2-0116500 (рисунок 29)					
29	1-42	КВС-2-0116500	Устройство заточное	КВС-2-0115000Б	1
	9,11,30,37	КВС-2-0116610	Крышка	КВС-2-0116500	1
	1	КВС-2-0116510	Каретка	КВС-2-0116500	1
	2	КВС-2-0116630	Кронштейн	КВС-2-0116500	1
	3	КВС-2-0116540	Кронштейн	КВС-2-0116500	1
	4	КВС-2-0116550	Опора	КВС-2-0116500	2
	5	КВС-1-0116070	Кронштейн	КВС-2-0116500	1
	6	КВС-2-0116580	Кронштейн	КВС-2-0116500	1
	7	КВС-1-0116090	Звездочка	КВС-2-0116500	1
	8	КВС-1-0602650	Гидромотор заточного устройства	КВС-2-0116500	1
	9	КЗР 0101260	Ручка	КВС-2-0116210	2
	10	КЗР 1525030	Обойма	КВС-2-0116500	3
	11	КВС-2-0116443	Крышка	КВС-2-0116210	1
	12	КВС-1-0116001	Направляющая	КВС-2-0116500	4
	13	КВС-1-0116417	Направляющая	КВС-2-0116500	1
	14	КВС-1-0116425	Ограждение	КВС-2-0116500	1
	15	КВС-1-0116428	Кронштейн	КВС-2-0116500	1

№ рис	№ поз	Обозначение	Наименование	Куда входит	
				Обозначение	Кол. на 1 сб.ед.
29	16	КВС-1-0116615	Болт специальный	КВС-2-0116500	2
	17	КВС-1-0116621	Направляющая	КВС-2-0116500	1
	18	ПКК 0100449А-01	Шайба	КВС-2-0116500	1
	19	УЭС 0108501	Пластина стопорная	КВС-2-0116500	8
	20		Болт М8-6ех20 – 7796	КВС-2-0116500	3
	21		Болт М8-6ех25 – 7796	КВС-2-0116500	2
	22		Болт М10-6ех30 – 7796	КВС-2-0116500	4
	23		Болт М10-6ех75 – 7796	КВС-2-0116500	1
	24		Болт М6-6ех14 – 7798	КВС-2-0116500	5
	25		Болт М12-6ех30 – 7802	КВС-2-0116500	3
	26		Болт М12-6ех70 – 7802	КВС-2-0116500	3
	27		Винт В.М6-6ех12 – 17473	КВС-2-0116500	7
	28		Винт В.М6-6ех18 – 17473	КВС-2-0116500	5
	29		Винт В2.М4-6ех14 – 17475	КВС-2-0116500	16
	30		Гайка М10-6G – 2526	КВС-2-0116500 КВС-2-0116210	1 2
	31		Гайка М6-6G – 5915	КВС-2-0116500	10
	32		Гайка М12-6G – 5915	КВС-2-0116500	6
	33		Гайка М4-6G – 5927	КВС-2-0116500	16

№ рис	№ поз	Обозначение	Наименование	Куда входит	
				Обозначение	Кол. на 1 сб.ед.
29	34		Шайба 4 65Г – 6402	КВС-2-0116500	16
	35		Шайба 6Т 65Г – 6402	КВС-2-0116500	10
	36		Шайба 8Т 65Г – 6402	КВС-2-0116500	6
	37		Шайба 10Т 65Г – 6402	КВС-2-0116500 КВС-2-0116210	4 2
	38		Шайба 12Т 65Г – 6402	КВС-2-0116500	6
	39		Шайба С 6.01 – 6958	КВС-2-0116500	10
	40		Шайба С.4.01 – 11371	КВС-2-0116500	16
	41		Шайба С.6.01 – 11371	КВС-2-0116500	5
	42		Шайба С.10.01 – 11371	КВС-2-0116500	1

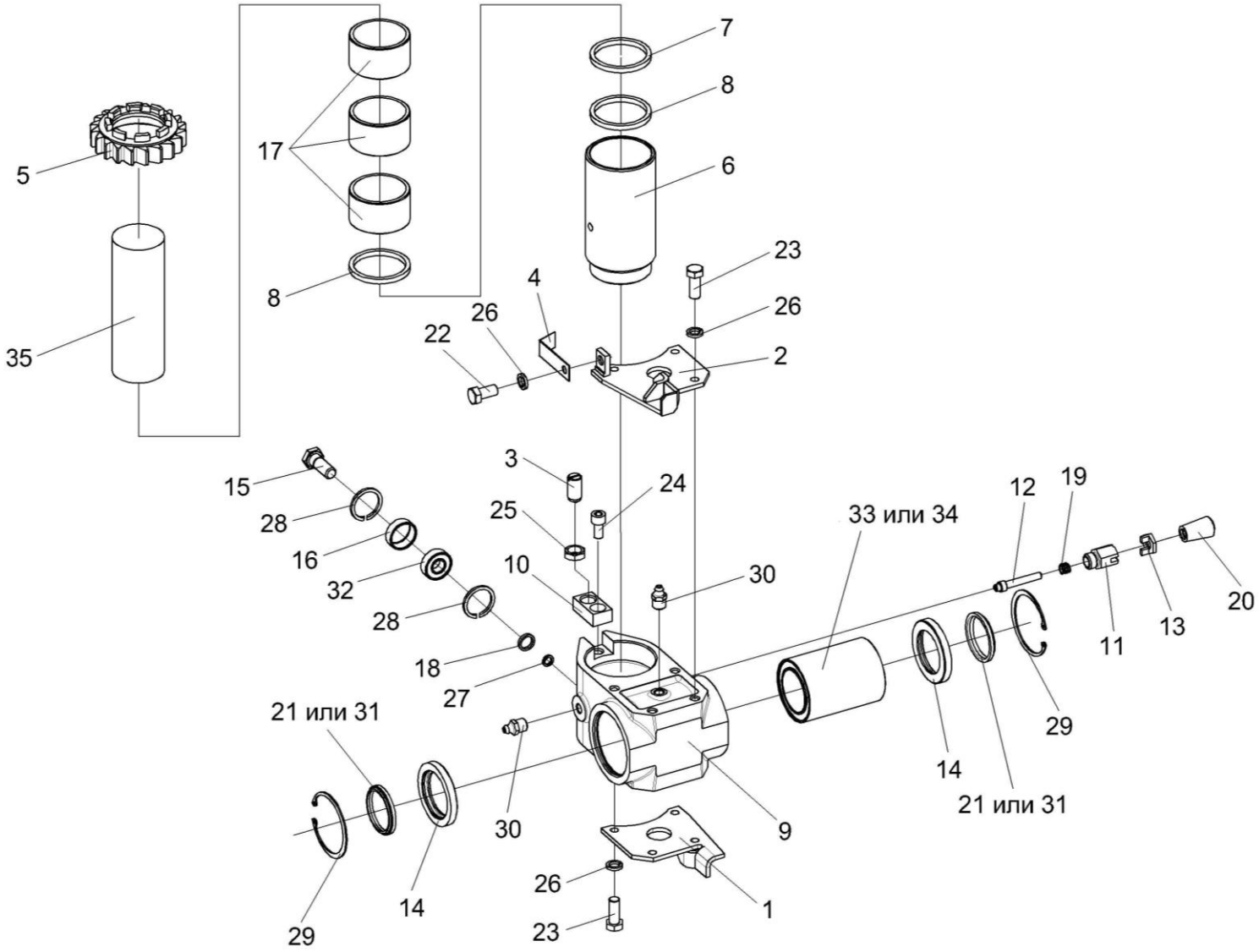

Рисунок 30 – Установка каретки КВС-2-0116510

№ рис	№ поз	Обозначение	Наименование	Куда входит	
				Обозначение	Кол. на 1 сб.ед.
УСТАНОВКА КАРЕТКИ КВС-2-0116510 (рисунок 30)					
30	1,2,9, 11-16,18-21, 23,26-34	КВС-2-0116510	Каретка	КВС-2-0116500	1
	11-13,19,20	КВС-1-0116160	Фиксатор	КВС-2-0116510	1
	1	КВС-2-0116670	Кронштейн	КВС-2-0116510	1
	2	КВС-2-0116670-01	Кронштейн	КВС-2-0116510	1
	3	КВС-1-0116150	Устройство стопорное	КВС-2-0116500	1
	4	КВС-2-0116415А	Прижим	КВС-2-0116500	1
	5	КВС-1-0116625	Колесо храповое	КВС-2-0116500	1
	6	КВС-1-0116805	Втулка резьбовая	КВС-2-0116500	1
	7	КВС-1-0116433	Кольцо	КВС-2-0116500	1
	8	КВС-1-0116003	Кольцо	КВС-2-0116500	4
	9	КВС-2-0116301	Каретка	КВС-2-0116510	1
	10	КВС-1-0116416	Планка	КВС-2-0116500	1
	11	КВС-1-0116604	Корпус	КВС-1-0116160	1
	12	КВС-1-0116605	Фиксатор	КВС-1-0116160	1
	13	КВС-1-0116606	Гайка	КВС-1-0116160	1
	14	КВС-1-0116613	Обойма	КВС-2-0116510	2
	15	КВС-1-0116614	Болт	КВС-2-0116510	1
	16	КВС-1-0116624	Обойма	КВС-2-0116510	1
	17	КВС-1-0116804	Втулка	КВС-2-0116500	3

№ рис	№ поз	Обозначение	Наименование	Куда входит	
				Обозначение	Кол. на 1 сб.ед.
30	18	КВС-1-0116806	Втулка	КВС-2-0116510	1
	19	РСМ-10.09.09.637	Пружина	КВС-1-0116160	1
	20	УЭС 0300053	Ручка	КВС-1-0116160	1
	21		Грязесъемник 2-50 105.072.12.025-01	КВС-2-0116510	2
	22		Болт М8-6ех16 – 7796	КВС-2-0116500	1
	23		Болт М8-6ех20 – 7796	КВС-2-0116510	8
	24		Винт М10-6ех20 – 11738	КВС-2-0116500	1
	25		Гайка М16х1,5-6G – 2526	КВС-2-0116500	1
	26		Шайба 8Т 65Г – 6402	КВС-2-0116500 КВС-2-011610	6 8
	27		Шайба 14Т 65Г – 6402	КВС-2-0116510	1
	28		Кольцо В35 – 13941	КВС-2-0116510	2
	29		Кольцо В75 – 13943	КВС-2-0116510	2
	30		Масленка 1.2 – 19853	КВС-2-0116510	2
	31		Грязесъемник 2-50 – 24811	КВС-2-0116510	2
	32		Подшипник 80202С17 – 7242	КВС-2-0116510	1
	33		Подшипник LBCR 50 A-2LS (Швеция, "SKF Eurotrade AB")	КВС-2-0116510	1
	34		Подшипник КВ50-PP-AS (Германия, "Schaeffle Technologies GmbH&Co.KG")	КВС-2-0116510	1
	35		Брусок шлифовальный БКр 59х215 25А 40 К 6 V 146.000 (Россия, ОАО "Лужский абразивный з-д")	КВС-2-0116500	1

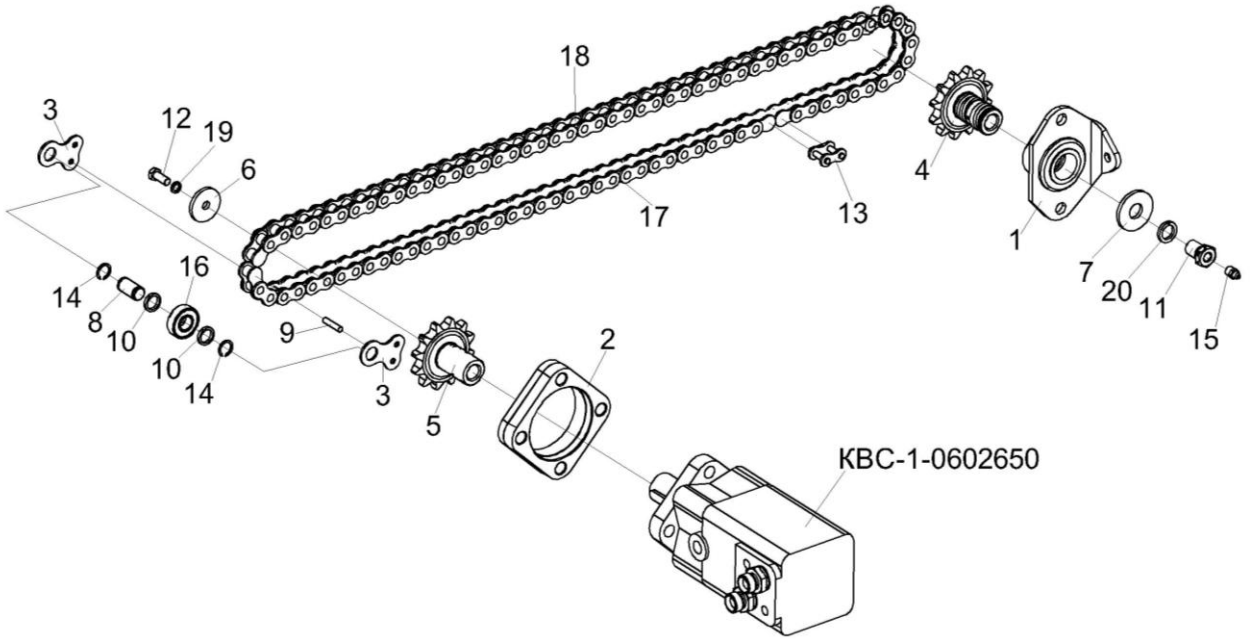

Рисунок 31 – Привод каретки КВС-2-0116510

№ рис	№ поз	Обозначение	Наименование	Куда входит	
				Обозначение	Кол. на 1 сб.ед.
ПРИВОД КАРЕТКИ КВС-2-0116510 (рисунок 31)					
31	3,8-10, 14,16-18	КВС-2-0116530	Цепь	КВС-2-0116500	1
	1,4,7,11, 15,20	КВС-1-0116090	Звездочка	КВС-2-0116500	1
	1	КВС-1-0116100	Втулка	КВС-1-0116090	1
	2	КВС-1-0116102	Фланец	КВС-2-0116500	1
	3	КВС-1-0116407	Пластина	КВС-2-0116530	2

№ рис	№ поз	Обозначение	Наименование	Куда входит	
				Обозначение	Кол. на 1 сб.ед.
31	4	КВС-1-0116601-01	Звездочка	КВС-1-0116090	1
	5	КВС-1-0116602	Звездочка	КВС-2-0116500	1
	6	КВС-1-0116608	Шайба	КВС-2-0116500	1
	7	КВС-1-0116608-01	Шайба	КВС-1-0116090	1
	8	КВС-1-0116611	Ось	КВС-2-0116530	1
	9	КВС-1-0116612	Заклепка	КВС-2-0116530	2
	10	КВС-1-0116806	Втулка	КВС-2-0116530	2
	11	ПКК 0114608-02	Штуцер	КВС-1-0116090	1
	12		Болт М8-6ех20 – 7796	КВС-2-0116500	3
	13		Звено С-ПР-19.05-31.8 – 13568	КВС-2-0116500	1
	14		Кольцо В15 – 13940	КВС-2-0116530	2
	15		Масленка 1.2 – 19853	КВС-1-0116090	1
	16		Подшипник 80202 – 7242	КВС-2-0116530	1
	17	ЦЕП 0001043	Цепь ПР-19.05-31.8 – 13568 (33 зв. L=628,25 мм)	КВС-2-0116530	1
	18	ЦЕП 0001025	Цепь ПР-19.05-31.8 – 13568 (57 зв. L=1085.85 мм)	КВС-2-0116530	1
	19		Шайба 8Т 65Г – 6402	КВС-2-0116500	6
	20		Шайба 16Т 65Г – 6402	КВС-1-0116090	1

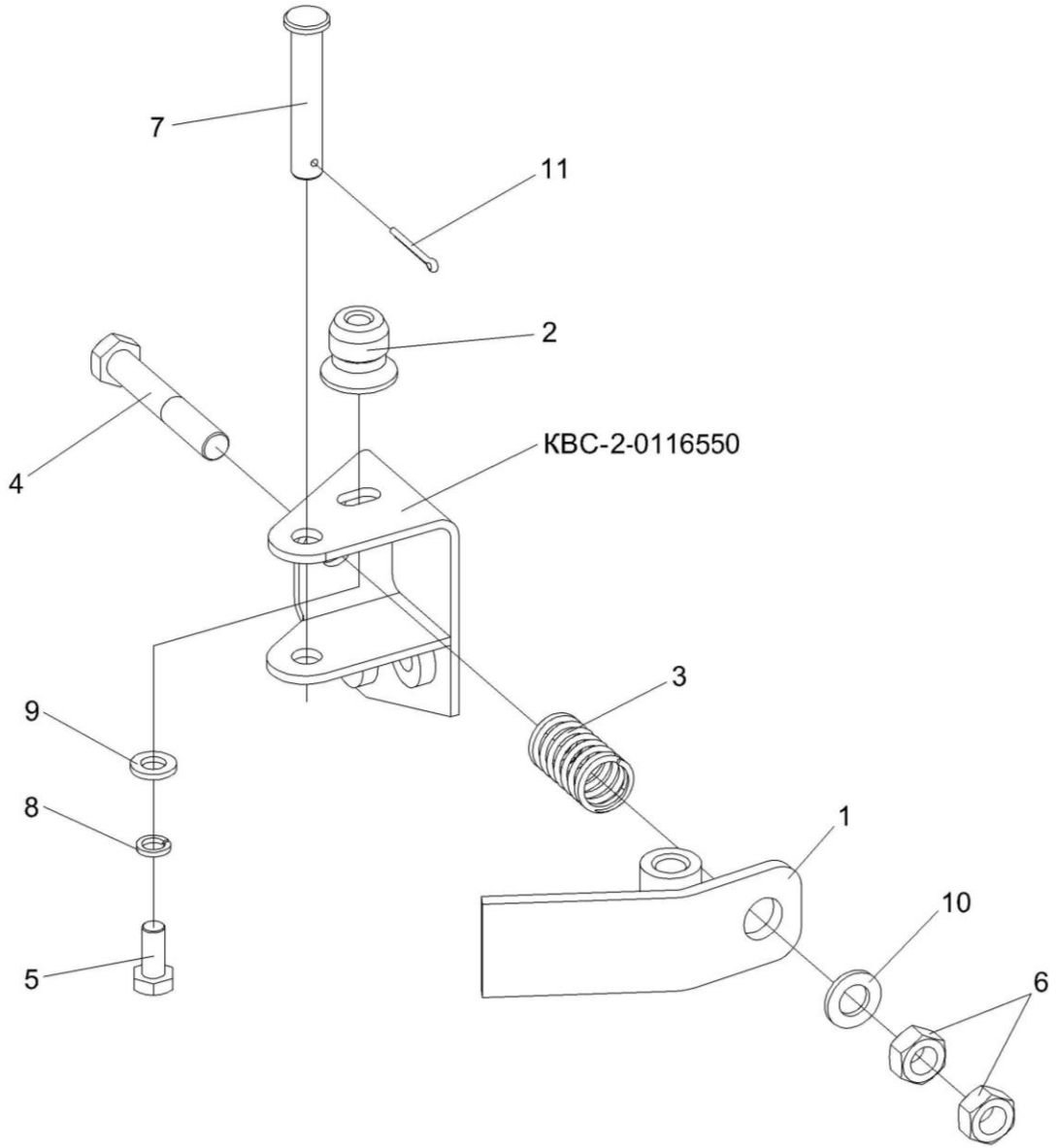

Рисунок 32 – Установка опоры КВС-2-0116550

№ рис	№ поз	Обозначение	Наименование	Куда входит	
				Обозначение	Кол. на 1 сб.ед.
УСТАНОВКА ОПОРЫ КВС-2-0116550 (рисунок 32)					
32	1	КВС-2-0116560	Упор	КВС-2-0116500	2
	2	КВС-1-0116006	Фиксатор	КВС-2-0116500	3
	3	АМ 46.53.602	Пружина	КВС-2-0116500	2
	4		Болт М8-6ех55 – 7796	КВС-2-0116500	2
	5		Болт М6-6ех14 – 7798	КВС-2-0116500	5
	6		Гайка М8-6G – 5915	КВС-2-0116500	4
	7		Ось 6-8 b12x50 – 9650	КВС-2-0116500	2
	8		Шайба 6Т 65Г – 6402	КВС-2-0116500	10
	9		Шайба С.6.01 – 11371	КВС-2-0116500	5
	10		Шайба С.8.01 – 11371	КВС-2-0116500	2
	11		Шплинт 2х16 – 397	КВС-2-0116500	2

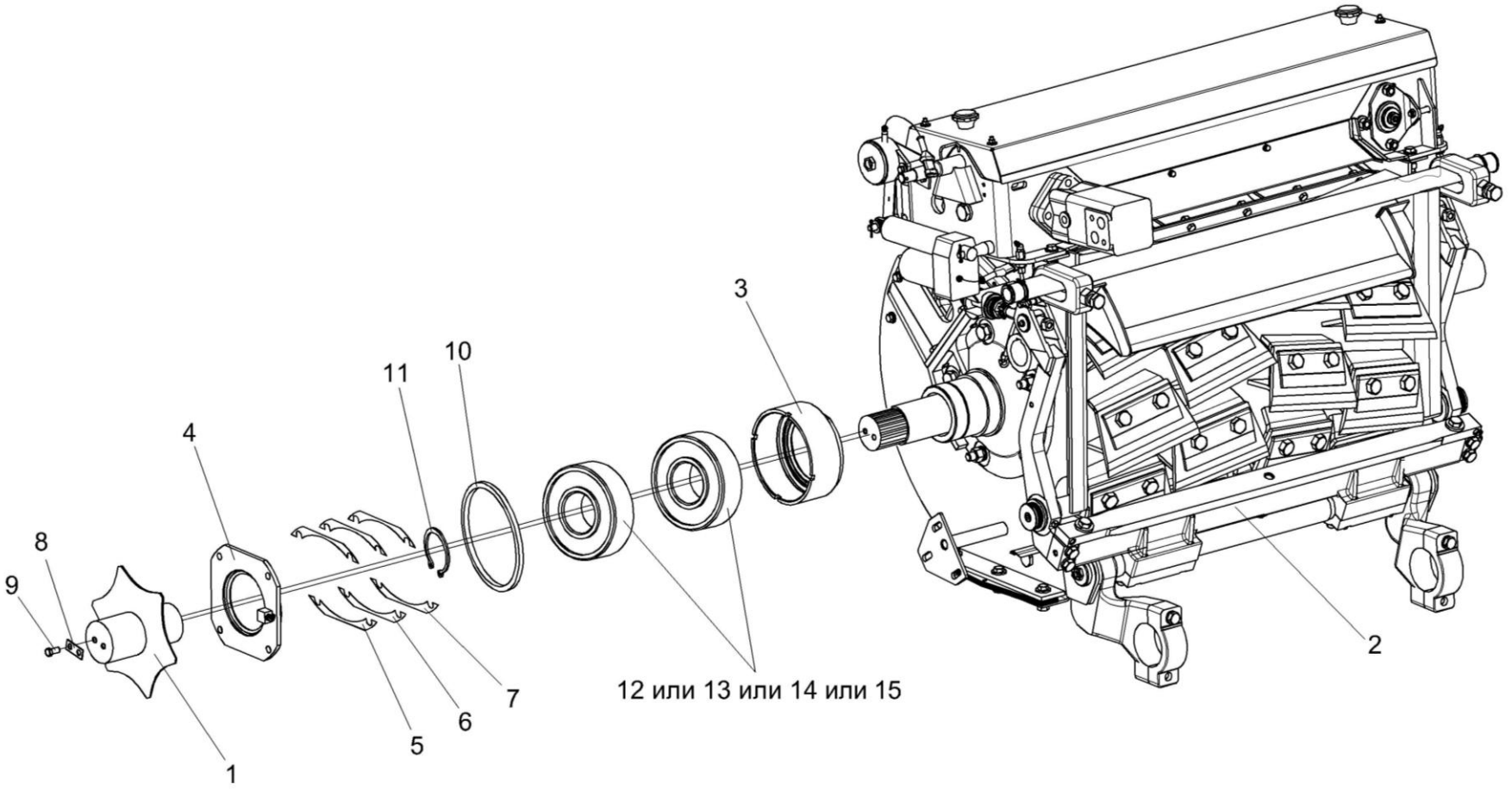

Рисунок 33 – Установка звезды КВС-2-0100460 на барабан измельчающего аппарата

№ рис	№ поз	Обозначение	Наименование	Куда входит	
				Обозначение	Кол. на 1 сб.ед.
УСТАНОВКА ЗВЕЗДЫ КВС-2-0100460 НА БАРАБАН ИЗМЕЛЬЧАЮЩЕГО АППАРАТА (рисунок 33)					
33	1	КВС-2-0100460	Звезда	КВС-5-0100000	1
	2	КВС-2-0115000Б	Аппарат измельчающий	КВС-2-0110000А	1
	3	КВС-1-0100120-01	Стакан	КВС-5-0100000	1
	4	КВС-1-0100130-01	Крышка	КВС-5-0100000	1
	5	КВС-1-0100501	Прокладка	КВС-5-0100000	8 Наиб.кол.
	6	КВС-1-0100501-01	Прокладка	КВС-5-0100000	12 Наиб.кол.
	7	КВС-1-0100501-02	Прокладка	КВС-5-0100000	4 Наиб.кол.
	8	УЭС 0108501	Пластина стопорная	КВС-5-0100000	1
	9		Болт М10-6ех20 – 7796	КВС-5-0100000	2
	10		Кольцо В170 – 13941	КВС-5-0100000	1
	11		Кольцо В110 – 13942	КВС-5-0100000	2
	12		Подшипник 23022СС (”SKF”, Швеция)	КВС-5-0100000	2
	13		Подшипник 23022-Е1-TVPB (“FAG”, Германия)	КВС-5-0100000	2
	14		Подшипник 23022EAW33 (“SNR”, Франция)	КВС-5-0100000	2
	15		Подшипник 23022CJW33 (“Timken”, США)	КВС-5-0100000	2

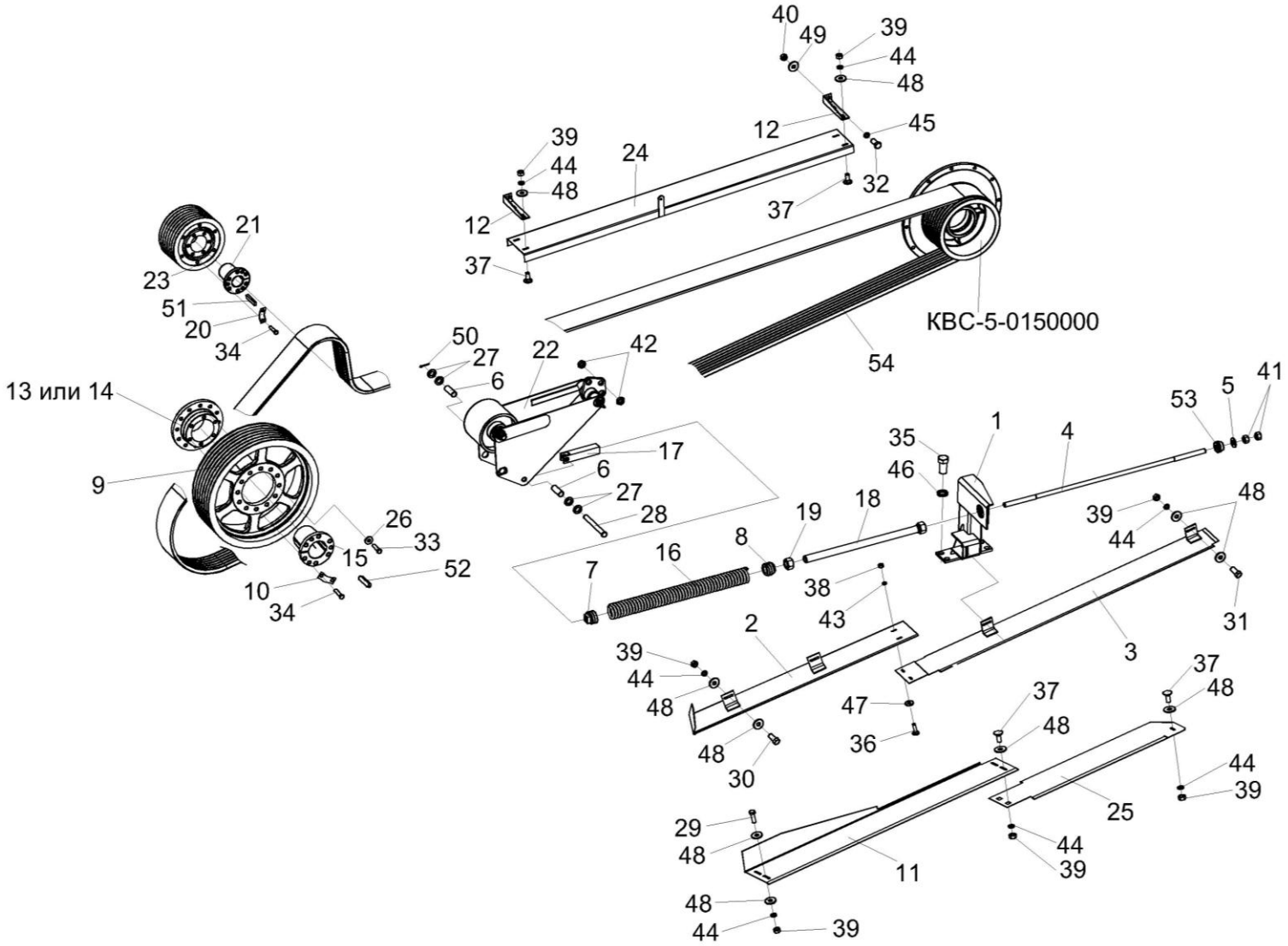

Рисунок 34 – Привод измельчающего барабана КВС-5-0130000-01

№ рис	№ поз	Обозначение	Наименование	Куда входит	
				Обозначение	Кол. на 1 сб.ед.
ПРИВОД ИЗМЕЛЬЧАЮЩЕГО БАРАБАНА КВС-5-0130000-01 (рисунок 34)					
34	1-54	КВС-5-0130000-01	Привод измельчающего барабана	КВС-5-0100000	1
	9,13,14, 26,33	КВС-1-0130030	Шкив	КВС-5-0130000-01	1
	7,8,16-18	КВС-1-0130190	Пружина	КВС-5-0130000-01	1
	1	КВС-1-0130110А	Стойка	КВС-5-0130000-01	1
	2	КВС-1-0130140А	Щиток	КВС-5-0130000-01	1
	3	КВС-1-0130150	Щиток	КВС-5-0130000-01	1
	4	КВС-1-0130180	Винт	КВС-5-0130000-01	1
	5	КВС-1-0100471-01	Шайба	КВС-5-0130000-01	1
	6	КВС-1-0130001	Втулка	КВС-5-0130000-01	2
	7	КВС-1-0130109	Пробка	КВС-1-0130190	1
	8	КВС-1-0130109-01	Пробка	КВС-1-0130190	1
	9	КВС-1-0130115	Шкив	КВС-1-0130030	1
	10	КВС-1-0130407	Пластина	КВС-5-0130000-01	3
	11	КВС-1-0130411	Щиток	КВС-5-0130000-01	1
	12	КВС-1-0130421А	Кронштейн	КВС-5-0130000-01	2
	13	КВС-1-0130304	Фланец	КВС-1-0130030	1
	14	КВС-1-0130604	Фланец	КВС-1-0130030	1
	15	КВС-1-0130606	Ступица	КВС-5-0130000-01	1

№ рис	№ поз	Обозначение	Наименование	Куда входит	
				Обозначение	Кол. на 1 сб.ед.
34	16	КВС-1-0130608	Пружина	КВС-1-0130190	1
	17	КВС-1-0130614	Вилка	КВС-1-0130190	1
	18	КВС-1-0130617	Шпилька	КВС-1-0130190	1
	19	КВС-1-0130619	Гайка	КВС-5-0130000-01	1
	20	КВС-1-0133408А	Пластина	КВС-5-0130000-01	3
	21	КВС-1-0133609	Ступица	КВС-5-0130000-01	1
	22	КВС-2-0130050	Рычаг	КВС-5-0130000-01	1
	23	КВС-2-0130201	Шкив	КВС-5-0130000-01	1
	24	КВС-2-0130170	Щиток	КВС-5-0130000-01	1
	25	КВС-5-0130401	Щиток	КВС-5-0130000-01	1
	26	КЗР 0202682	Шайба	КВС-1-0130030	12
	27	КСН 0106003	Шайба	КВС-5-0130000-01	4
	28	КСН 0106601	Ось	КВС-5-0130000-01	1
	29		Болт М8-6ех20 – 7796	КВС-5-0130000-01	2
	30		Болт М8-6ех25 – 7796	КВС-5-0130000-01	2
	31		Болт М8-6ех30 – 7796	КВС-5-0130000-01	2
	32		Болт М10-6ех25 – 7796	КВС-5-0130000-01	2
	33		Болт М12-6ех45 – 7796	КВС-1-0130030	12
	34		Болт М12-6ех50 – 7796	КВС-5-0130000-01	12
	35		Болт М16-6ех30 – 7796	КВС-5-0130000-01	4

№ рис	№ поз	Обозначение	Наименование	Куда входит	
				Обозначение	Кол. на 1 сб.ед.
34	36		Болт М6-6ех16 – 7802	КВС-5-0130000-01	2
	37		Болт М8-6ех20 – 7802	КВС-2-0130000-01	7
	38		Гайка М6-6G – 5915	КВС-5-0130000-01	2
	39		Гайка М8-6G – 5915	КВС-5-0130000-01	13
	40		Гайка М10-6G – 5915	КВС-5-0130000-01	1
	41		Гайка М20х1,5-6G – 5915	КВС-5-0130000-01	2
	42		Гайка М24х2-6G – 5915	КВС-5-0130000-01	6
	43		Шайба 6Т 65Г – 6402	КВС-5-0130000-01	2
	44		Шайба 8Т 65Г – 6402	КВС-5-0130000-01	13
	45		Шайба 10Т 65Г – 6402	КВС-5-0130000-01	2
	46		Шайба 16 65Г – 6402	КВС-5-0130000-01	4
	47		Шайба А 6.01 – 6958	КВС-5-0130000-01	2
	48		Шайба А 8.01 – 6958	КВС-5-0130000-01	25 Наиб.кол.
	49		Шайба С.10.01 – 11371	КВС-5-0130000-01	3
	50		Шплинт 5х32 – 397	КВС-5-0130000-01	2
	51		Шпонка 16х10х140 – 23360	КВС-5-0130000-01	1
	52		Шпонка 20х12х140 – 23360	КВС-5-0130000-01	1
	53		Буфер 70С 6702024	КВС-5-0130000-01	1
	54		Ремень 7 HB 9100 La исполнение 26 ("Optibelt", Германия)	КВС-5-0130000-01	1

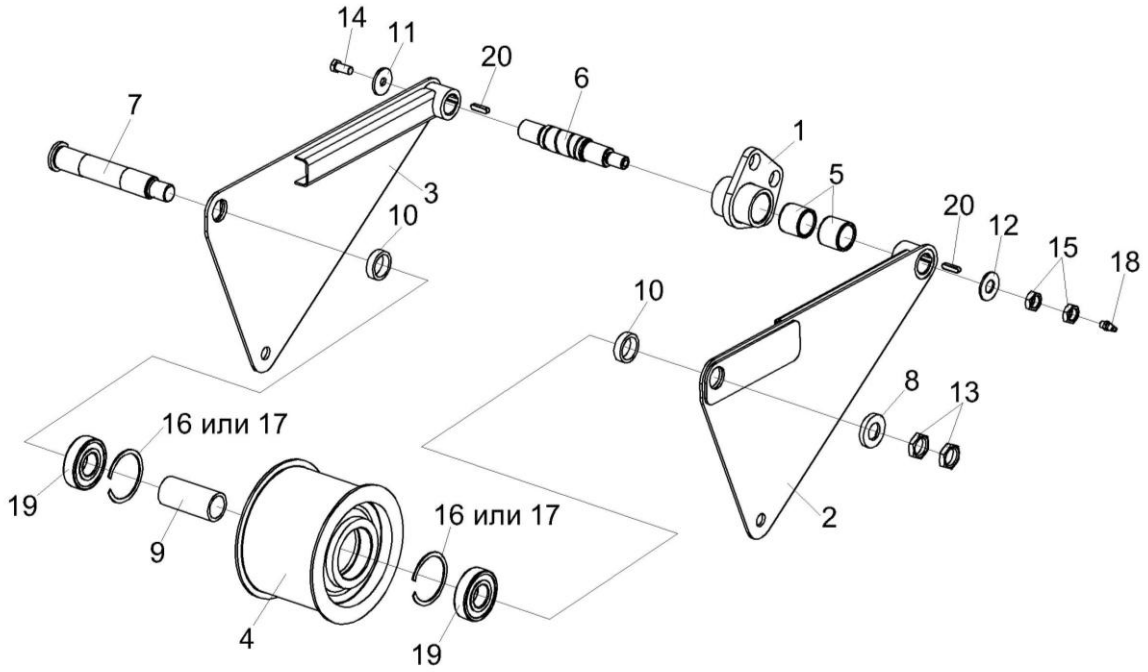

Рисунок 35 – Рычаг КВС-2-0130050

№ рис	№ поз	Обозначение	Наименование	Куда входит	
				Обозначение	Кол. на 1 сб.ед.
РЫЧАГ КВС-2-0130050 (рисунок 35)					
35	1-20	КВС-2-0130050	Рычаг	КВС-5-0130000-01	1
	4,9,16,17,19	КВС-2-0130060	Ролик	КВС-2-0130050	1
	1,5	КВС-1-0130050	Опора	КВС-2-0130050	1
	1	КВС-1-0130080	Опора	КВС-1-0130050	1
	2	КВС-2-0130210	Боковина	КВС-2-0130050	1

№ рис	№ поз	Обозначение	Наименование	Куда входит	
				Обозначение	Кол. на 1 сб.ед.
35	3	КВС-2-0130210-01	Боковина	КВС-2-0130050	1
	4	КВС-1-0130113	Ролик	КВС-2-0130060	1
	5	КВС-1-0130204	Втулка	КВС-1-0130050	2
	6	КВС-1-0130601	Ось	КВС-2-0130050	1
	7	КВС-1-0130605	Ось	КВС-2-0130050	1
	8	КВС-1-0111499	Шайба	КВС-2-0130050	1
	9	КВС-1-0130806	Втулка	КВС-2-0130060	1
	10	КВС-1-0130806-01	Втулка	КВС-2-0130050	2
	11	КСН 0105614	Шайба	КВС-2-0130050	1
	12	КСН 0114402-01	Шайба	КВС-2-0130050	1
	13	ПКК 0135665	Гайка специальная	КВС-2-0130050	2
	14		Болт М12-6ех25 – 7796	КВС-2-0130050	1
	15		Гайка М20х1,5-6G – 2526	КВС-2-0130050	2
	16		Кольцо В80 – 13941	КВС-2-0130060	2
	17		Кольцо В80 – 13943	КВС-2-0130060	2
	18		Масленка 2.2 – 19853	КВС-2-0130050	1
	19		Подшипник 6307-2R S1/C3 (Швеция, ”SKF”)	КВС-2-0130060	2
	20		Шпонка 8х7х32 – 23360	КВС-2-0130050	2

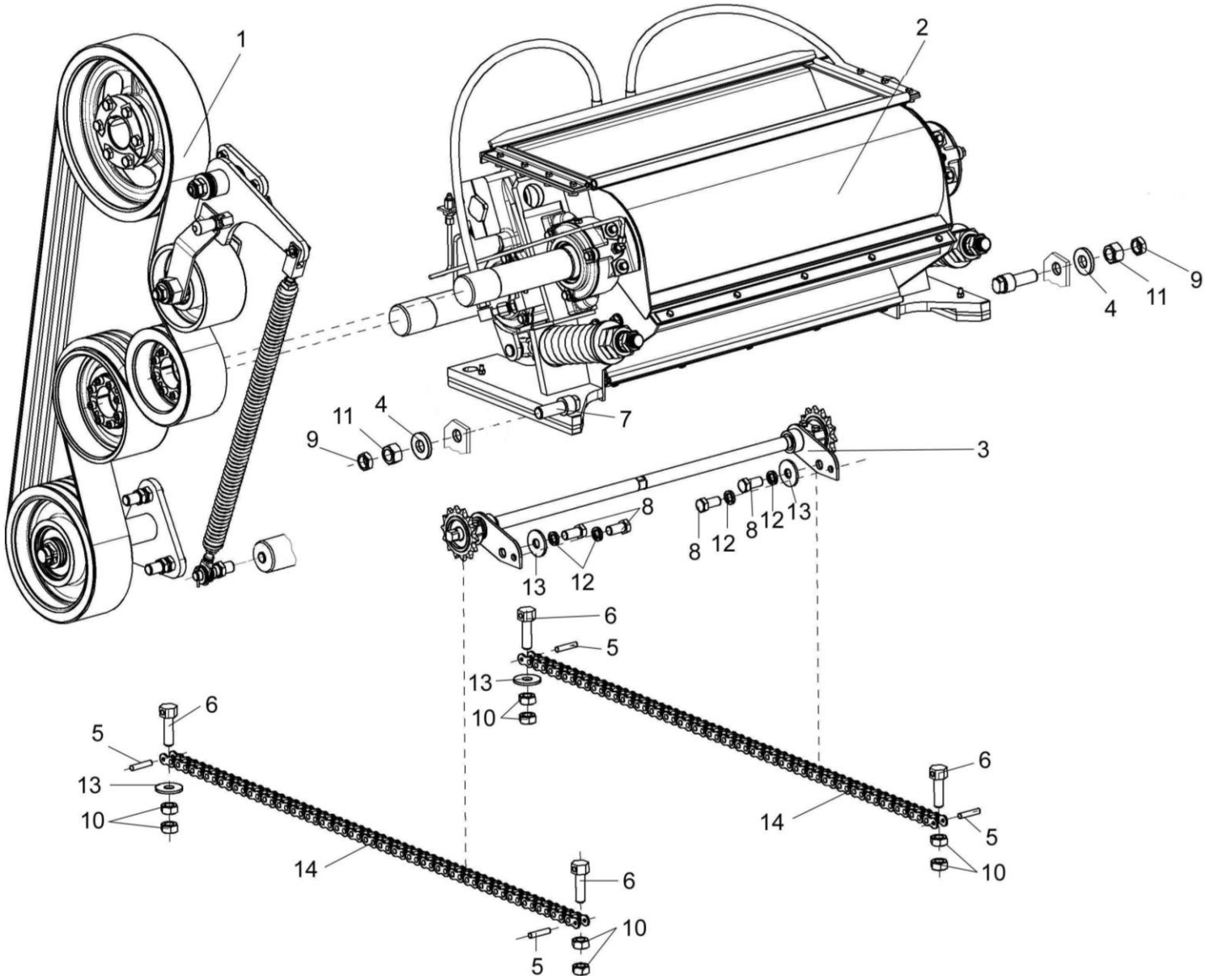

Рисунок 36 – Устройство доизмельчающее КВС-1-0148000

№ рис	№ поз	Обозначение	Наименование	Куда входит	
				Обозначение	Кол. на 1 сб.ед.
УСТРОЙСТВО ДОИЗМЕЛЬЧАЮЩЕЕ КВС-1-0148000 (рисунок 36)					
36	1-14	КВС-1-0148000	Устройство доизмельчающее	КВС-5-0100000	1
	5,6,14	КВС-1-0148160	Цепь	КВС-1-0148000	2
	1	КВС-1-0132100	Привод доизмельчающего устройства	КВС-1-0148000	1
	2	КВС-1-0148310	Устройство доизмельчающее	КВС-1-0148000	1
	3	КВС-1-0148170	Механизм перемещения	КВС-1-0148000	1
	4	КВС-1-0100471	Шайба	КВС-1-0148000	2
	5	КВС-1-0116612	Заклепка	КВС-1-0148160	2
	6	КВС-1-0148607	Болт	КВС-1-0148160	2
	7	КВС-1-0148619А	Упор	КВС-1-0148000	2
	8		Болт М10-6ех20 – 7796	КВС-1-0148000	4
	9		Гайка М20х1,5-6G – 2526	КВС-1-0148000	2
	10		Гайка М10-6G – 5915	КВС-1-0148000	8
	11		Гайка М20х1,5-6G – 5915	КВС-1-0148000	2
	12		Шайба 10Т 65Г – 6402	КВС-1-0148000	4
	13		Шайба А10.01 – 6958	КВС-1-0148000	4
	14	ЦЕП 001024	Цепь ПР-19,05-31,8 – 13568 (L=1047,75 мм; 55 зв.)	КВС-1-0148160	1

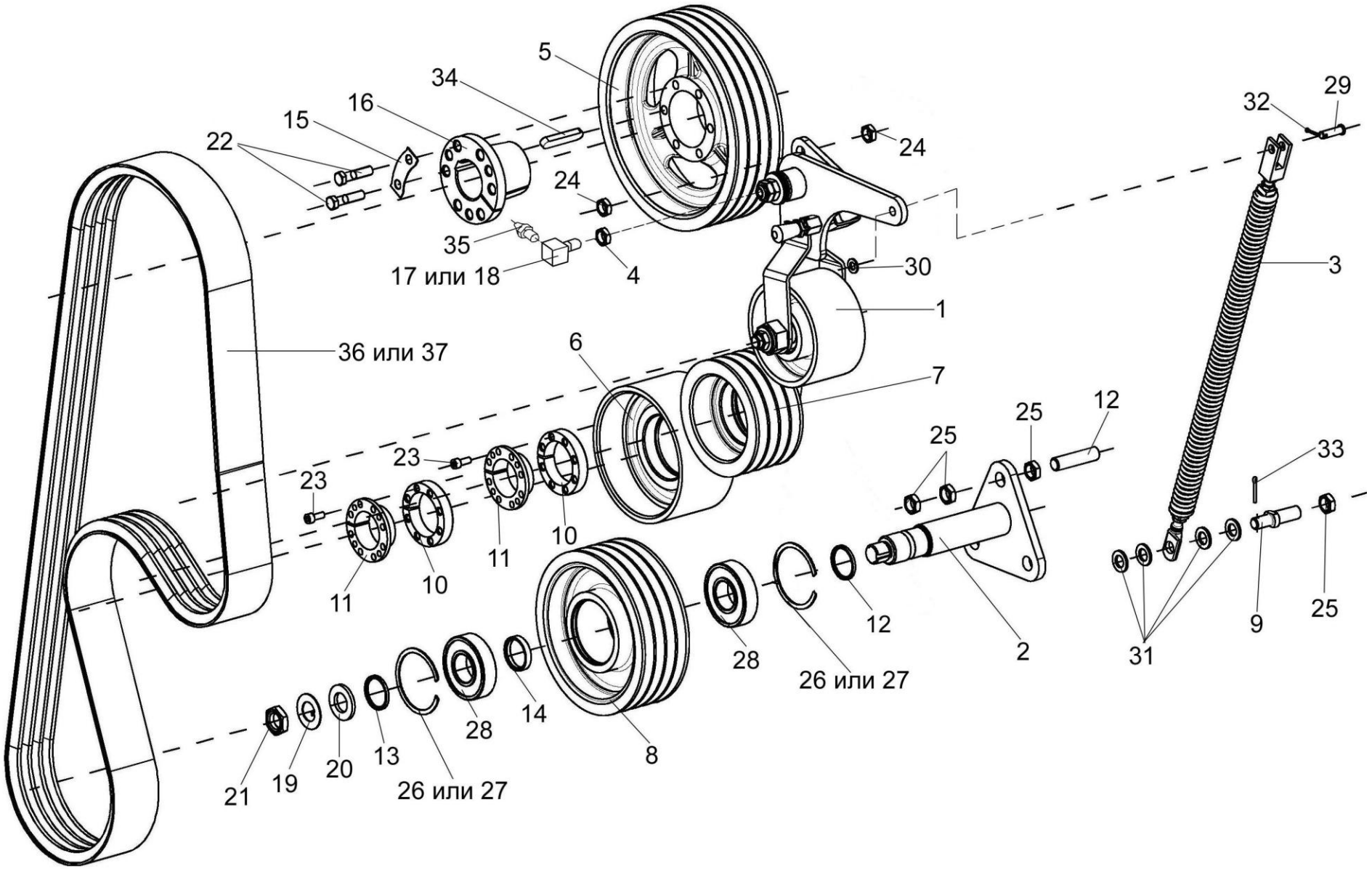

Рисунок 37 – Привод доизмельчающего устройства КВС-1-0132100

№ рис	№ поз	Обозначение	Наименование	Куда входит	
				Обозначение	Кол. на 1 сб.ед.
ПРИВОД ДОИЗМЕЛЬЧАЮЩЕГО УСТРОЙСТВА КВС-1-0132100 (рисунок 37)					
37	1-37	КВС-1-0132100	Привод доизмельчающего устройства	КВС-1-0148000	1
	8,14,26-28	КВС-1-0132180	Ролик	КВС-1-0132100	1
	1	КВС-1-0132010	Рычаг	КВС-1-0132100	1
	2	КВС-2-0132060	Опора	КВС-1-0132100	1
	3	КВС-1-0132090	Пружина	КВС-1-0132100	1
	4	КВС-1-0115624	Гайка	КВС-1-0132100	1
	5	КВС-1-0132111	Шкив	КВС-1-0132100	1
	6	КВС-1-0132112	Ролик	КВС-1-0132100	1
	7	КВС-1-0132113	Шкив	КВС-1-0132100	1
	8	КВС-1-0132115	Ролик	КВС-1-0132180	1
	9	КВС-1-0132602	Палец	КВС-1-0132100	1
	10	КВС-1-0132604	Втулка	КВС-1-0132100	2
	11	КВС-1-0132605	Ступица	КВС-1-0132100	2
	12	КВС-1-0132607	Шпилька	КВС-1-0132100	3
	13	КВС-1-0132801	Втулка	КВС-1-0132100	2
	14	КВС-1-0132801-01	Втулка	КВС-1-0132180	1
	15	КВС-1-0133408А	Пластина	КВС-1-0132100	3
	16	КВС-1-0133609-01	Ступица	КВС-1-0132100	1
	17	КВС-1-0100606	Штуцер	КВС-1-0132100	1
	18	КВС-1-0100607	Штуцер	КВС-1-0132100	1

№ рис	№ поз	Обозначение	Наименование	Куда входит	
				Обозначение	Кол. на 1 сб.ед.
37	19	ПКК 0135431	Шайба специальная	КВС-1-0132100	1
	20	ПКК 0135432А	Шайба	КВС-1-0132100	1
	21	ПКК 0135665	Гайка специальная	КВС-1-0132100	1
	22		Болт М12-6Gх50 – 7796	КВС-1-0132100	6
	23		Винт М8-6ех20 – 11738	КВС-1-0132100	16
	24		Гайка М16х1,5-6G – 2526	КВС-1-0132100	6
	25		Гайка М18х1,5-6G – 2526	КВС-1-0132100	10
	26		Кольцо В90 – 13941	КВС-1-0132180	2
	27		Кольцо В90 – 13943	КВС-1-0132180	2
	28		Подшипник 180308 – 8882	КВС-1-0132180	2
	29		Ось 6-10 b12х35 – 9650	КВС-1-0132100	1
	30		Шайба С.10.01 – 11371	КВС-1-0132100	2
	31		Шайба С.16.01 – 11371	КВС-1-0132100	4
	32		Шплинт 3,2х20 – 397	КВС-1-0132100	1
	33		Шплинт 4х25 – 397	КВС-1-0132100	1
	34		Шпонка 16х10х110 – 23360	КВС-1-0132100	1
	35		Масленка 1.2 – 19853	КВС-1-0132100	1
	36		Ремень 4 НА 2886 La исполнение 26 (Германия, “Optibelt”)	КВС-1-0132100	1
	37		Ремень 4 НА ВР 2886 "К" А (AGRI 1670346)	КВС-1-0132100	1

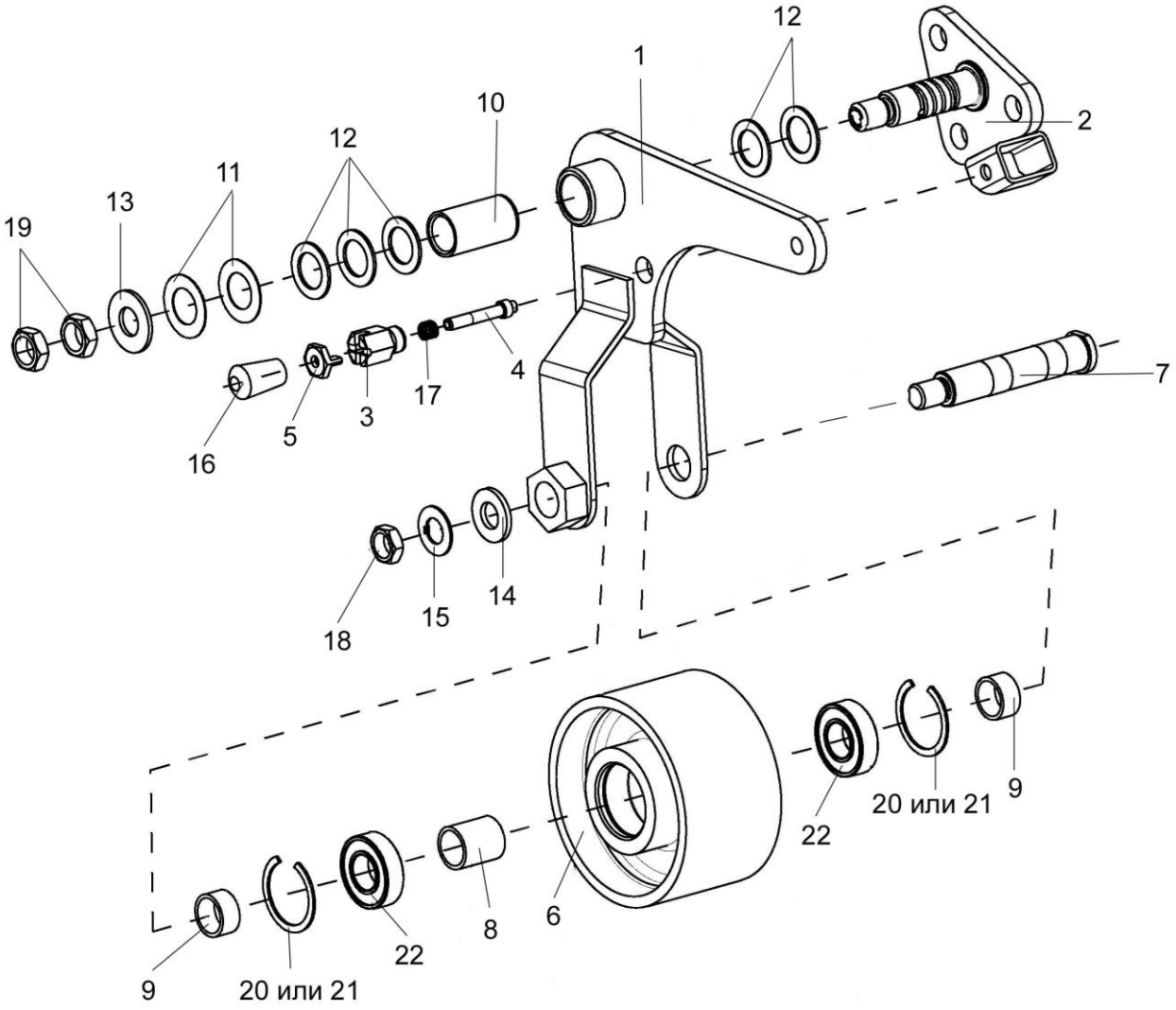

Рисунок 38 – Рычаг КВС-1-0132010

№ рис	№ поз	Обозначение	Наименование	Куда входит	
				Обозначение	Кол. на 1 сб.ед.
			РЫЧАГ КВС-1-0132010 (рисунок 38)		
38	1-22	КВС-1-0132010	Рычаг	КВС-1-0132100	1
	3-5,16-17	КВС-1-0116160	Фиксатор	КВС-1-0132010	1
	6,8,20-22	КВС-1-0132020	Ролик	КВС-1-0132010	1
	1,10	КВС-1-0132030	Рычаг	КВС-1-0132010	1
	1	КВС-1-0132040	Рычаг	КВС-1-0132030	1
	2	КВС-1-0132070	Опора	КВС-1-0132010	1
	3	КВС-1-0116604	Корпус	КВС-1-0116160	1
	4	КВС-1-0116605	Фиксатор	КВС-1-0116160	1
	5	КВС-1-0116606	Гайка	КВС-1-0116160	1
	6	КВС-1-0132104	Ролик	КВС-1-0132020	1
	7	КВС-1-0132606	Ось	КВС-1-0132010	1
	8	КЗК 0221802А-02	Втулка	КВС-1-0132020	1
	9	КЗК 0221802А-04	Втулка	КВС-1-0132010	2
	10	КЗР 0221207-01	Втулка	КВС-1-0132030	1
	11	КИС 0100406	Прокладка	КВС-1-0132010	2 наиб.кол
	12	ПКК 0135417А	Шайба	КВС-1-0132010	4 наиб.кол

№ рис	№ поз	Обозначение	Наименование	Куда входит	
				Обозначение	Кол. на 1 сб.ед.
38	13	КСН 0114402-01	Шайба	КВС-1-0132010	1
	14	ПКК 0117434	Шайба	КВС-1-0132010	1
	15	ПКК 0117435	Шайба	КВС-1-0132010	1
	16	УЭС 0300053	Ручка	КВС-1-0116160	1
	17	РСМ10.09.09.637	Пружина	КВС-1-0116160	1
	18		Гайка М18х1,5-6G – 2526	КВС-1-0132010	1
	19		Гайка М20-6G – 2526	КВС-1-0132010	2
	20		Кольцо В52 – 13941	КВС-1-0132020	2
	21		Кольцо В52 – 13943	КВС-1-0132020	2
	22		Подшипник 180205 – 8882	КВС-1-0132020	2

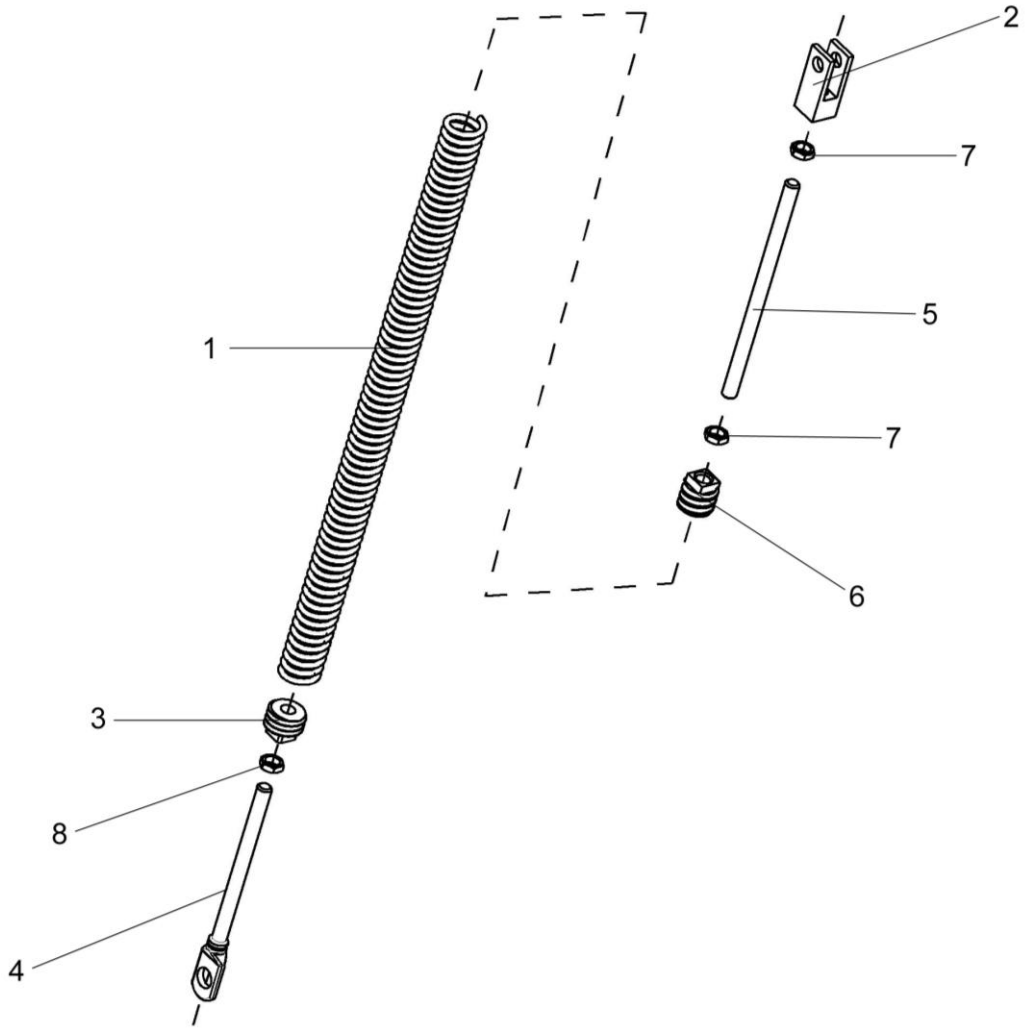

Рисунок 39 – Пружина КВС-1-0132090

№ рис	№ поз	Обозначение	Наименование	Куда входит	
				Обозначение	Кол. на 1 сб.ед.
			ПРУЖИНА КВС-1-0132090 (рисунок 39)		
39	1-8	КВС-1-0132090	Пружина	КВС-1-0132100	1
	1	КВС-1-0132615	Пружина	КВС-1-0132090	1
	2	КВС-1-0132616	Вилка	КВС-1-0132090	1
	3	КЗР 0202102	Пробка	КВС-1-0132090	1
	4	КЗР 0221606А-07	Зацеп	КВС-1-0132090	1
	5	КИС 0150627-01	Шпилька	КВС-1-0132090	1
	6	КСН 0100107-03	Пробка	КВС-1-0132090	1
	7		Гайка М12-6G – 2526	КВС-1-0132090	2
	8		Гайка М12-LH-6G – 2526	КВС-1-0132090	1

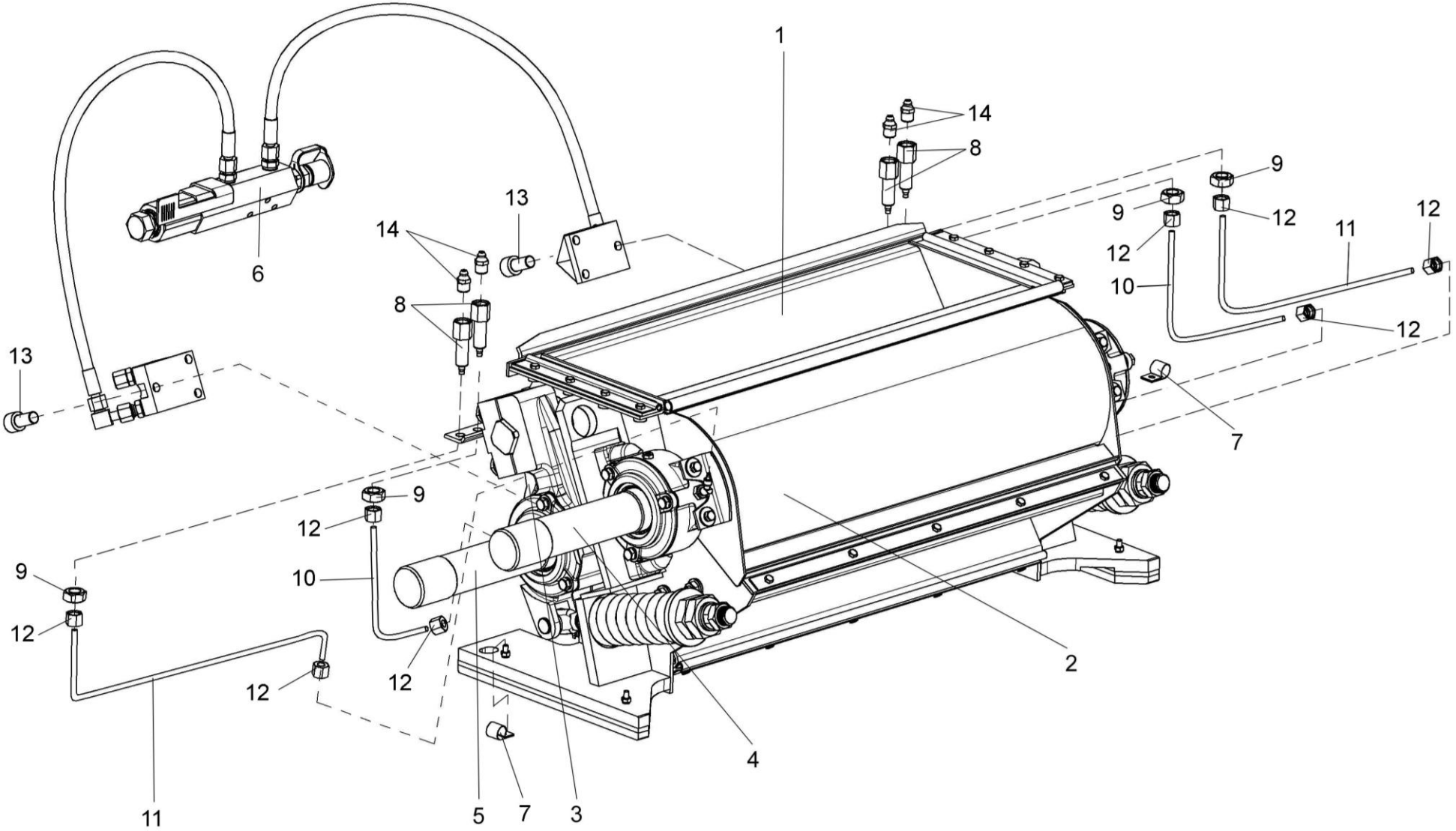

Рисунок 40 – Устройство доизмельчающее КВС-1-0148310

№ рис	№ поз	Обозначение	Наименование	Куда входит	
				Обозначение	Кол. на 1 сб.ед.
УСТРОЙСТВО ДОИЗМЕЛЬЧАЮЩЕЕ КВС-1-0148310 (рисунок 40)					
40	1-14	КВС-1-0148310	Устройство доизмельчающее	КВС-1-0148000	1
	1	КВС-1-0148320	Корпус	КВС-1-0148310	1
	2	КВС-1-0148380	Кожух верхний	КВС-1-0148310	1
	3	КВС-1-0148140	Кожух нижний	КВС-1-0148310	1
	4	КВС-1-0148600	Валец верхний	КВС-1-0148310	1
	5	КВС-1-0148610	Валец нижний	КВС-1-0148310	1
	6	КВС-1-0603000	Гидросистема регулировки зазора	КВС-1-0148310	1
	7	УЭС 0700800-02	Хомут	КВС-1-0148310	2
	8	КВС-1-0115619	Штуцер	КВС-1-0148310	4
	9	КВС-1-0115624	Гайка	КВС-1-0148310	4
	10	КВС-1-0148001	Трубка	КВС-1-0148310	2
	11	КВС-1-0148001-01	Трубка	КВС-1-0148310	2
	12	УЭС-7-0800619	Гайка	КВС-1-0148310	8
	13		Винт М10-6ех20 – 11738	КВС-1-0148310	6
	14		Масленка 1.2 – 19853	КВС-1-0148310	4

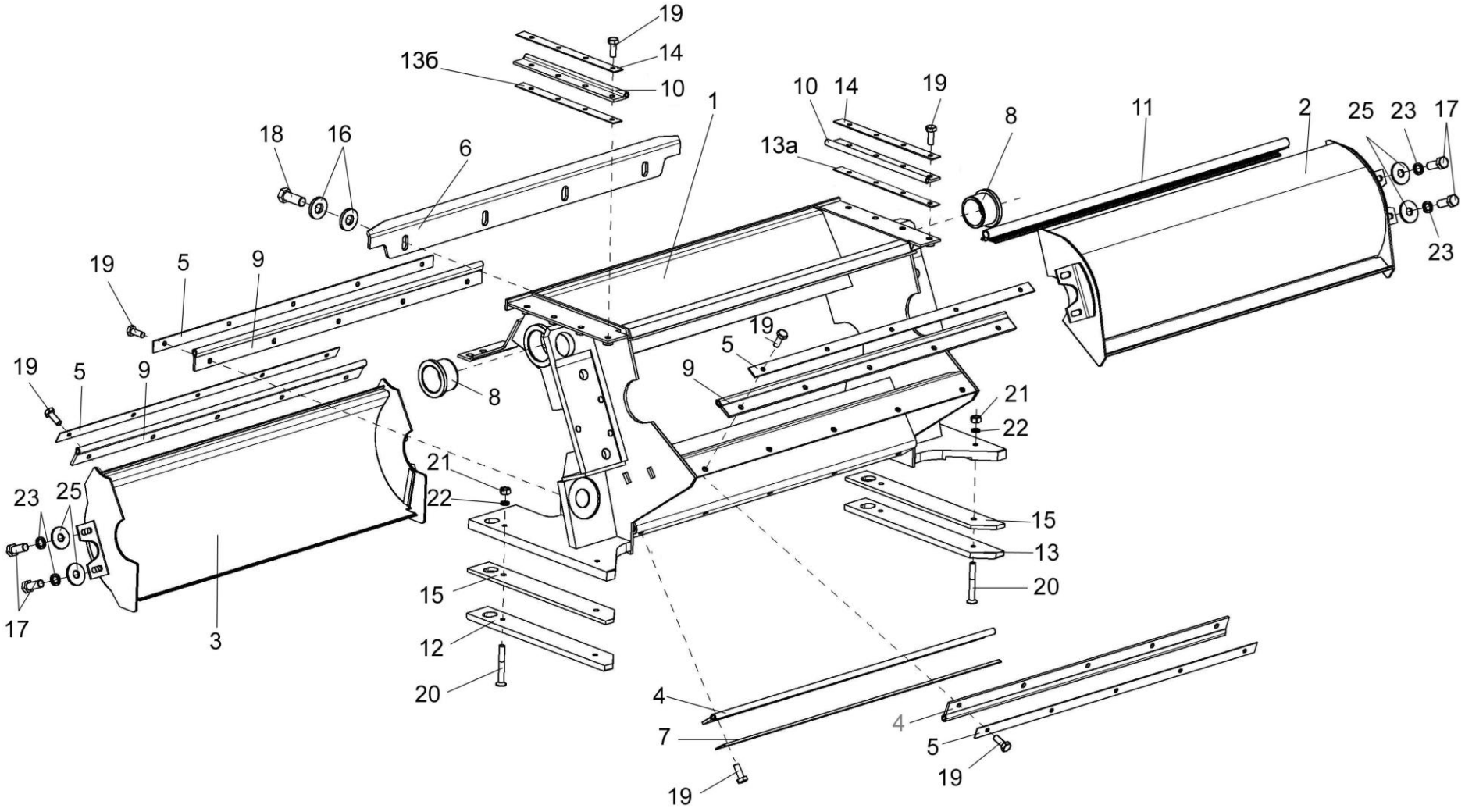

Рисунок 41 – Устройство доизмельчающее КВС-1-0148310 (установка кожухов)

№ рис	№ поз	Обозначение	Наименование	Куда входит	
				Обозначение	Кол. на 1 сб.ед.
УСТРОЙСТВО ДОИЗМЕЛЬЧАЮЩЕЕ КВС-1-0148310 (УСТАНОВКА КОЖУХОВ) (рисунок 41)					
41	1-25	КВС-1-0148310	Устройство доизмельчающее	КВС-1-0148000	1
	3,5,9,19	КВС-1-0148140	Кожух нижний	КВС-1-0148310	1
	1,8	КВС-1-0148320	Корпус	КВС-1-0148310	1
	2,11	КВС-1-0148380	Кожух верхний	КВС-1-0148310	1
	1	КВС-1-0148330	Корпус	КВС-1-0148320	1
	2	КВС-1-0148390	Кожух верхний	КВС-1-0148380	1
	3	КВС-1-0148150	Кожух нижний	КВС-1-0148140	1
	4	КВС-1-0141004-01	Уплотнение	КВС-1-0148310	2
	5	КВС-1-0141412-02	Накладка	КВС-1-0148310 КВС-1-0148140	3 1
	6	КВС-1-0141417	Кронштейн	КВС-1-0148310	1
	7	КВС-1-0141427-01	Накладка	КВС-1-0148310	1
	8	КВС-1-0148003	Втулка	КВС-1-0148320	2
	9	КВС-1-0148004	Уплотнение	КВС-1-0148310 КВС-1-0148140	2 1
	10	КВС-1-0148005	Уплотнение	КВС-1-0148310	2
	11	КВС-1-0148008	Уплотнение	КВС-1-0148380	1
	12	КВС-1-0148011	Накладка	КВС-1-0148310	1

№ рис	№ поз	Обозначение	Наименование	Куда входит	
				Обозначение	Кол. на 1 сб.ед.
41	13	КВС-1-0148011-01	Накладка	КВС-1-0148310	1
	13а	КВС-1-0148421	Подкладка	КВС-1-0148310	1
	13б	КВС-1-0148421-01	Подкладка	КВС-1-0148310	1
	14	КВС-1-0148431	Накладка	КВС-1-0148310	2
	15	КВС-1-0148432	Прокладка	КВС-1-0148310	2
	16	КСН 0100665	Шайба	КВС-1-0148310	8
	17		Болт М8-6ех20 – 7796	КВС-1-0148310	8
	18		Болт М10-6ех30 – 7796	КВС-1-0148310	4
	19		Болт М6-6ех16 – 7798	КВС-1-0148310 КВС-1-0148140	28 5
	20		Винт В2 М6-6ех45 – 17475	КВС-1-0148310	4
	21		Гайка М6-6G – 5915	КВС-1-0148310	4
	22		Шайба 6Т 65Г – 6402	КВС-1-0148310	4
	23		Шайба 8Т 65Г – 6402	КВС-1-0148310	11
	25		Шайба С8.01 – 6958	КВС-1-0148310	11

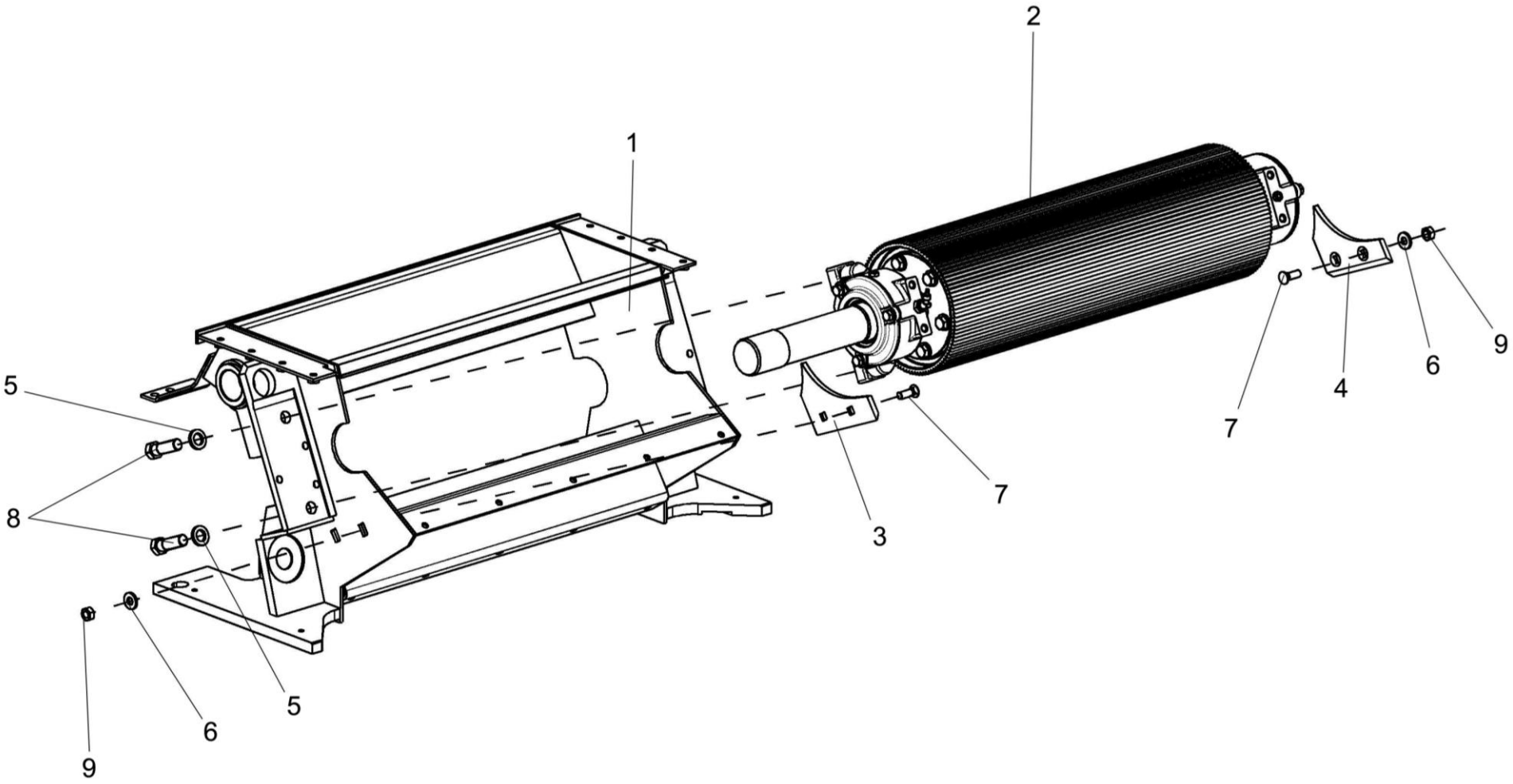

Рисунок 42 – Устройство доизмельчающее КВС-1-0148310 (установка верхнего вальца)

№ рис	№ поз	Обозначение	Наименование	Куда входит	
				Обозначение	Кол. на 1 сб.ед.
УСТРОЙСТВО ДОИЗМЕЛЬЧАЮЩЕЕ КВС-1-0148310 (УСТАНОВКА ВЕРХНЕГО ВАЛЬЦА) (рисунок 42)					
42	1-9	КВС-1-0148310	Устройство доизмельчающее	КВС-1-0148000	1
	1	КВС-1-0148320	Корпус	КВС-1-0148310	1
	2	КВС-1-0148600	Валец верхний	КВС-1-0148310	1
	3	КВС-1-0148429	Вставка	КВС-1-0148310	1
	4	КВС-1-0148429-01	Вставка	КВС-1-0148310	1
	5	КВС-1-0148627	Шайба	КВС-1-0148310	4
	6	КСН 0100665	Шайба	КВС-1-0148310	8ё
	7		Болт М10-6ех30 – 7786	КВС-1-0148310	4
	8		Болт М16х1,5-6ех50 – 7796	КВС-1-0148310	4
	9		Гайка М10-6G – 5915	КВС-1-0148310	4

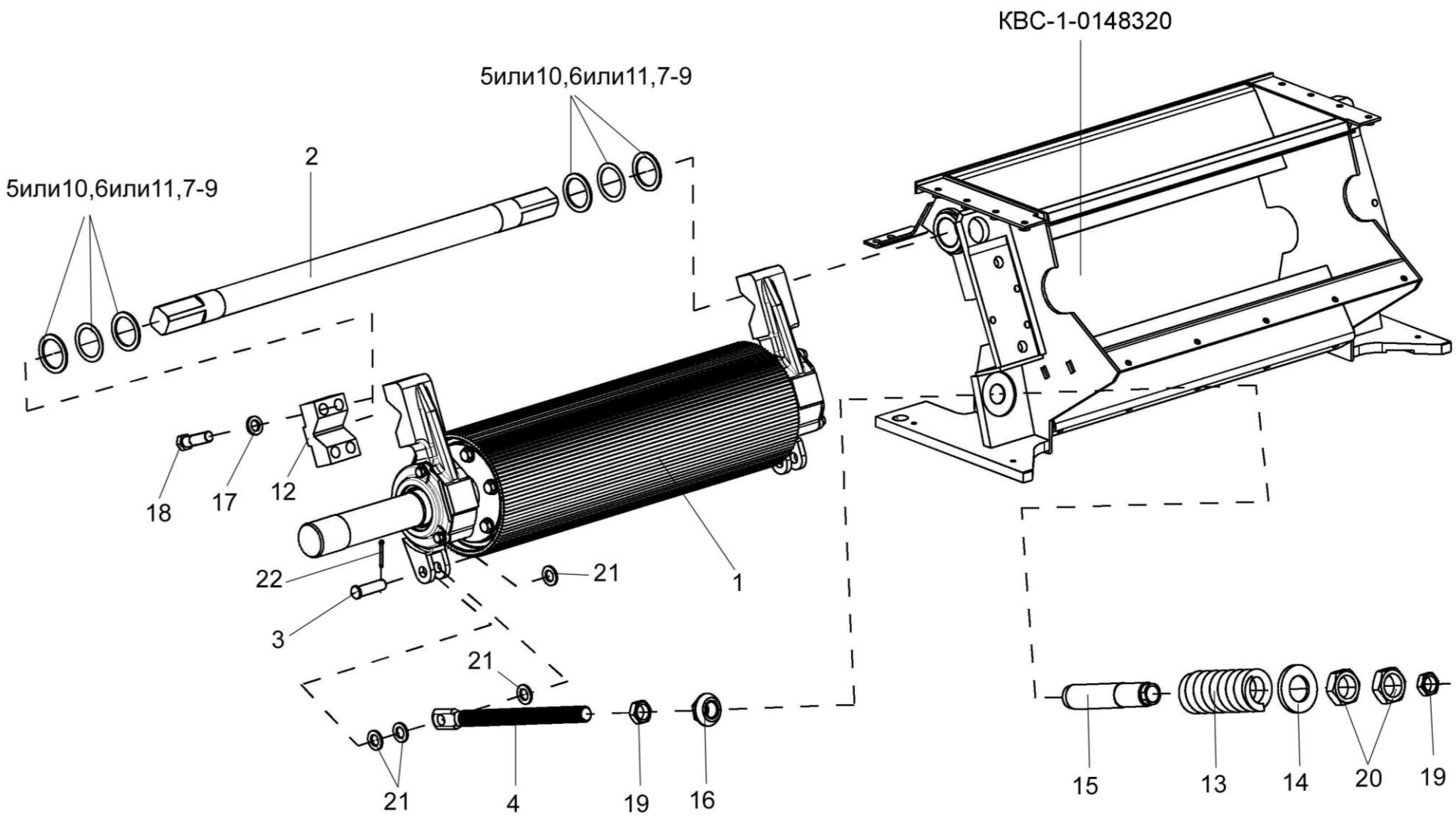

Рисунок 43 – Устройство доизмельчающее КВС-1-0148310 (установка нижнего вальца)

№ рис	№ поз	Обозначение	Наименование	Куда входит	
				Обозначение	Кол. на 1 сб.ед.
УСТРОЙСТВО ДОИЗМЕЛЬЧАЮЩЕЕ КВС-1-0148310 (УСТАНОВКА НИЖНЕГО ВАЛЬЦА) (рисунок 43)					
43	1-22	КВС-1-0148310	Устройство доизмельчающее	КВС-1-0148000	1
	1	КВС-1-0148610	Валец нижний	КВС-1-0148310	1
	2	КВС-1-0148622	Вал	КВС-1-0148310	1
	3	КВС-1-0148604	Ось	КВС-1-0148310	2
	4	КВС-1-0148605	Тяга	КВС-1-0148310	2
	5	КВС-1-0148611	Шайба регулировочная	КВС-1-0148310	1 наиб.кол
	6	КВС-1-0148611-01	Шайба регулировочная	КВС-1-0148310	1 наиб.кол
	7	КВС-1-0148611-02	Шайба регулировочная	КВС-1-0148310	2 наиб.кол
	8	КВС-1-0148611-03	Шайба регулировочная	КВС-1-0148310	4 наиб.кол
	9	КВС-1-0148611-04	Шайба регулировочная	КВС-1-0148310	4 наиб.кол
	10	КВС-1-0148611-05	Шайба регулировочная	КВС-1-0148310	1 наиб.кол
	11	КВС-1-0148611-06	Шайба регулировочная	КВС-1-0148310	1 наиб.кол
	12	КВС-1-0148612	Прижим	КВС-1-0148310	2

№ рис	№ поз	Обозначение	Наименование	Куда входит	
				Обозначение	Кол. на 1 сб.ед.
43	13	КВС-1-0148614	Пружина	КВС-1-0148310	2
	14	КВС-1-0148615	Шайба	КВС-1-0148310	2
	15	КВС-1-0148617	Гильза	КВС-1-0148310	2
	16	КВС-1-0148621	Упор	КВС-1-0148310	2
	17	КСН 0100636-02	Шайба	КВС-1-0148310	8
	18		Болт М16х1,5-6ех55 – 7796	КВС-1-0148310	8
	19		Гайка М24х2-6G – 2526	КВС-1-0148310	4
	20		Гайка М36х3-6G – 2526	КВС-1-0148310	4
	21		Шайба С.16.01 – 11371	КВС-1-0148310	8
	22		Шплинт 4х32 – 397	КВС-1-0148310	2

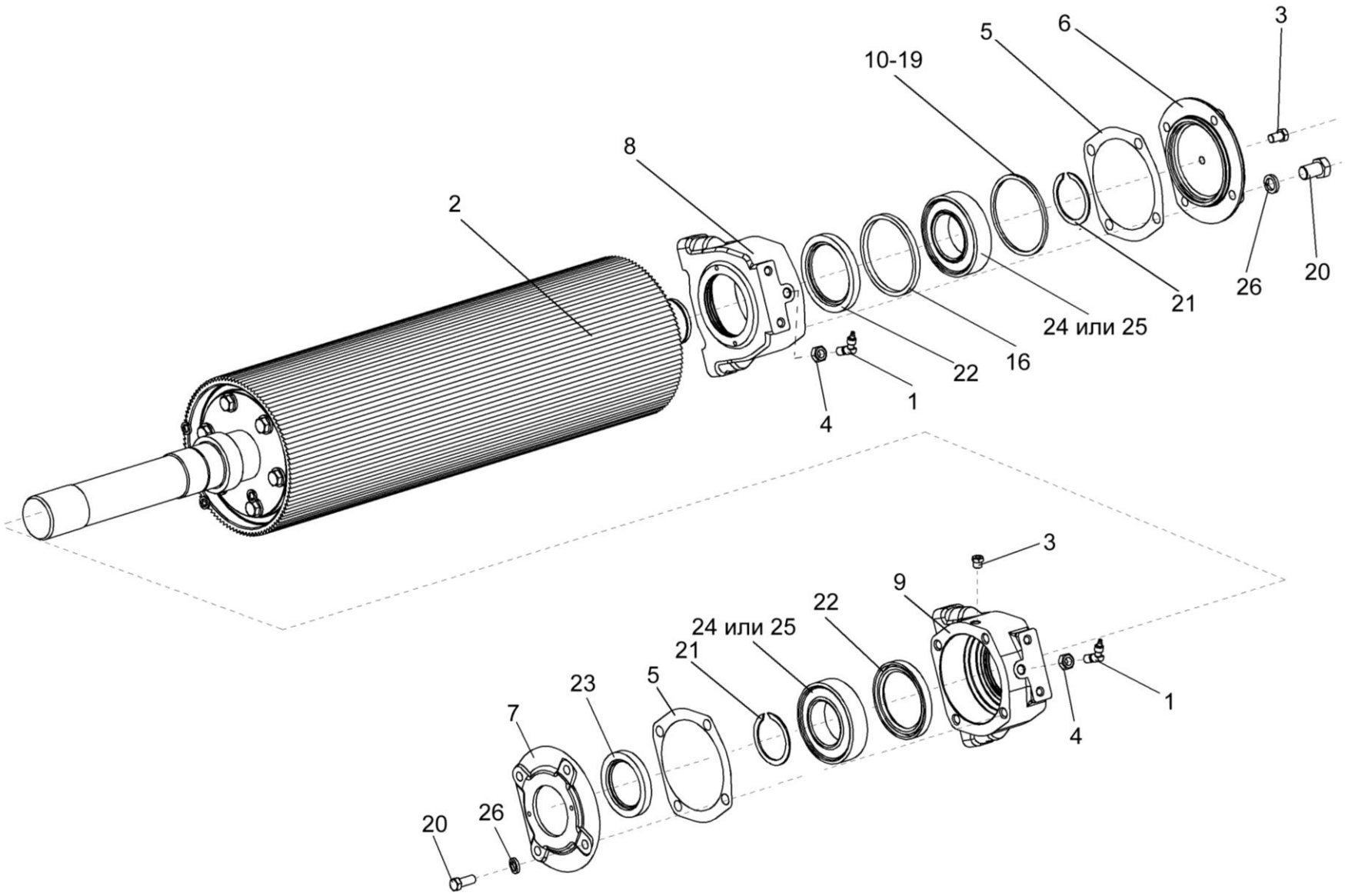

Рисунок 44 – Валец верхний КВС-1-0148600

№ рис	№ поз	Обозначение	Наименование	Куда входит	
				Обозначение	Кол. на 1 сб.ед.
ВАЛЕЦ ВЕРХНИЙ КВС-1-0148600 (рисунок 44)					
44	1-26	КВС-1-0148600	Валец верхний	КВС-1-0148310	1
	8,22	КВС-1-0148620	Корпус	КВС-1-0148600	1
	9,22	КВС-1-0148620-01	Корпус	КВС-1-0148600	1
	7,23	КВС-1-0148640	Крышка	КВС-1-0148600	1
	1	КВС-1-0115130А	Угольник	КВС-1-0148600	1
	2	КВС-1-0148900	Валец	КВС-1-0148600	1
	3	КУЖ 0108010	Клапан предохранительный	КВС-1-0148600	2
	4	КВС-1-0115624	Гайка	КВС-1-0148600	2
	5	КВС-1-0148002	Прокладка	КВС-1-0148600	2
	6	КВС-1-0148103	Крышка	КВС-1-0148600	1
	7	КВС-1-0148104	Крышка	КВС-1-0148640	1
	8	КВС-1-0148202	Корпус	КВС-1-0148620	1
	9	КВС-1-0148202-01	Корпус	КВС-1-0148620-01	1
	10	КВС-1-0148448	Кольцо регулировочное	КВС-1-0148600	1 подбор
	11	КВС-1-0148448-01	Кольцо регулировочное	КВС-1-0148600	1 подбор
	12	КВС-1-0148448-02	Кольцо регулировочное	КВС-1-0148600	1 подбор
	13	КВС-1-0148448-03	Кольцо регулировочное	КВС-1-0148600	1 подбор

№ рис	№ поз	Обозначение	Наименование	Куда входит	
				Обозначение	Кол. на 1 сб.ед.
44	14	КВС-1-0148448-04	Кольцо регулировочное	КВС-1-0148600	1 подбор
	15	КВС-1-0148448-05	Кольцо регулировочное	КВС-1-0148600	1 подбор
	16	КВС-1-0148448-06	Кольцо регулировочное	КВС-1-0148600	2 подбор
	17	КВС-1-0148448-07	Кольцо регулировочное	КВС-1-0148600	1 подбор
	18	КВС-1-0148448-08	Кольцо регулировочное	КВС-1-0148600	1 подбор
	19	КВС-1-0148448-09	Кольцо регулировочное	КВС-1-0148600	1 подбор
	20		Болт М10-6ех25 – 7796	КВС-1-0148600	8
	21		Кольцо В60 – 13940	КВС-1-0148600	2
	22		Манжета BAUMSLX7 75-100-10 Артикул № 407279 (Германия, ”Simrit”)	КВС-1-0148620 КВС-1-0148620-01	1 1
	23		Манжета BAUMSLX7 60-90-8 Артикул № 407448 (Германия, ”Simrit”)	КВС-1-0148640	1
	24		Подшипник 22212Е (Швеция, “SKF”)	КВС-1-0148600	2
	25		Подшипник 22212-Е1 (Германия,“FAG”)	КВС-1-0148600	2
	26		Шайба 10Т 65Г – 6402	КВС-1-0148600	8

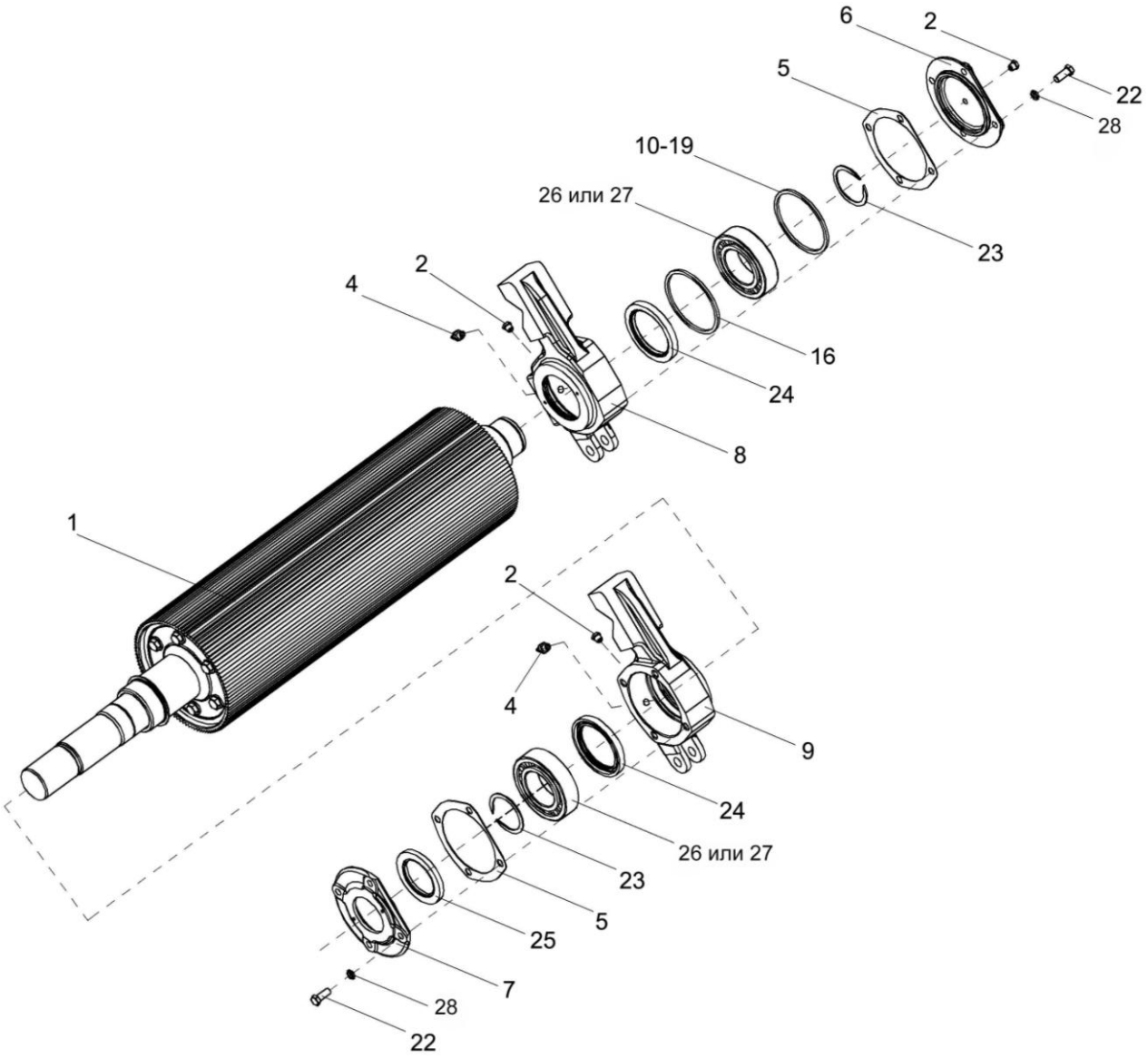

Рисунок 45 – Валец нижний КВС-1-0148610

№ рис	№ поз	Обозначение	Наименование	Куда входит	
				Обозначение	Кол. на 1 сб.ед.
ВАЛЕЦ НИЖНИЙ КВС-1-0148610 (рисунок 45)					
45	1-28	КВС-1-0148610	Валец нижний	КВС-1-0148310	1
	8,24	КВС-1-0148630	Корпус	КВС-1-0148610	1
	9,24	КВС-1-0148630-01	Корпус	КВС-1-0148610	1
	7,25	КВС-1-0148640	Крышка	КВС-1-0148610	1
	1	КВС-1-0148900	Валец	КВС-1-0148610	1
	2	КУЖ 0108010	Клапан предохранительный	КВС-1-0148610	2
	4	КВС-1-0111643	Штуцер	КВС-1-0148610	2
	5	КВС-1-0148002	Прокладка	КВС-1-0148610	2
	6	КВС-1-0148103	Крышка	КВС-1-0148610	1
	7	КВС-1-0148104	Крышка	КВС-1-0148640	1
	8	КВС-1-0148302	Корпус	КВС-1-0148630	1
	9	КВС-1-0148302-01	Корпус	КВС-1-0148630-01	1
	10	КВС-1-0148448	Кольцо регулировочное	КВС-1-0148610	1 подбор
	11	КВС-1-0148448-01	Кольцо регулировочное	КВС-1-0148610	1 подбор
	12	КВС-1-0148448-02	Кольцо регулировочное	КВС-1-0148610	1 подбор
	13	КВС-1-0148448-03	Кольцо регулировочное	КВС-1-0148610	1 подбор
	14	КВС-1-0148448-04	Кольцо регулировочное	КВС-1-0148610	1 подбор
	15	КВС-1-0148448-05	Кольцо регулировочное	КВС-1-0148610	1 подбор

№ рис	№ поз	Обозначение	Наименование	Куда входит	
				Обозначение	Кол. на 1 сб.ед.
45	16	КВС-1-0148448-06	Кольцо регулировочное	КВС-1-0148610	2 подбор
	17	КВС-1-0148448-07	Кольцо регулировочное	КВС-1-0148610	1 подбор
	18	КВС-1-0148448-08	Кольцо регулировочное	КВС-1-0148610	1 подбор
	19	КВС-1-0148448-09	Кольцо регулировочное	КВС-1-0148610	1 подбор
	22		Болт М10-6ех25 – 7796	КВС-1-0148610	8
	23		Кольцо В60 – 13940	КВС-1-0148610	2
	24		Манжета BAUMSLX7 75-100-10 артикул № 407279 (Германия, ”Simrit”)	КВС-1-0148630 КВС-1-0148630-01	1 1
	25		Манжета BAUMSLX7 60-90-8 артикул № 407448 (Германия, ”Simrit”)	КВС-1-0148640	1
	26		Подшипник 22212Е (Швеция, “SKF”)	КВС-1-0148610	2
	27		Подшипник 22212Е1 (Германия, “FAG”)	КВС-1-0148610	2
	28		Шайба 10Т 65Г – 6402	КВС-1-0148610	8

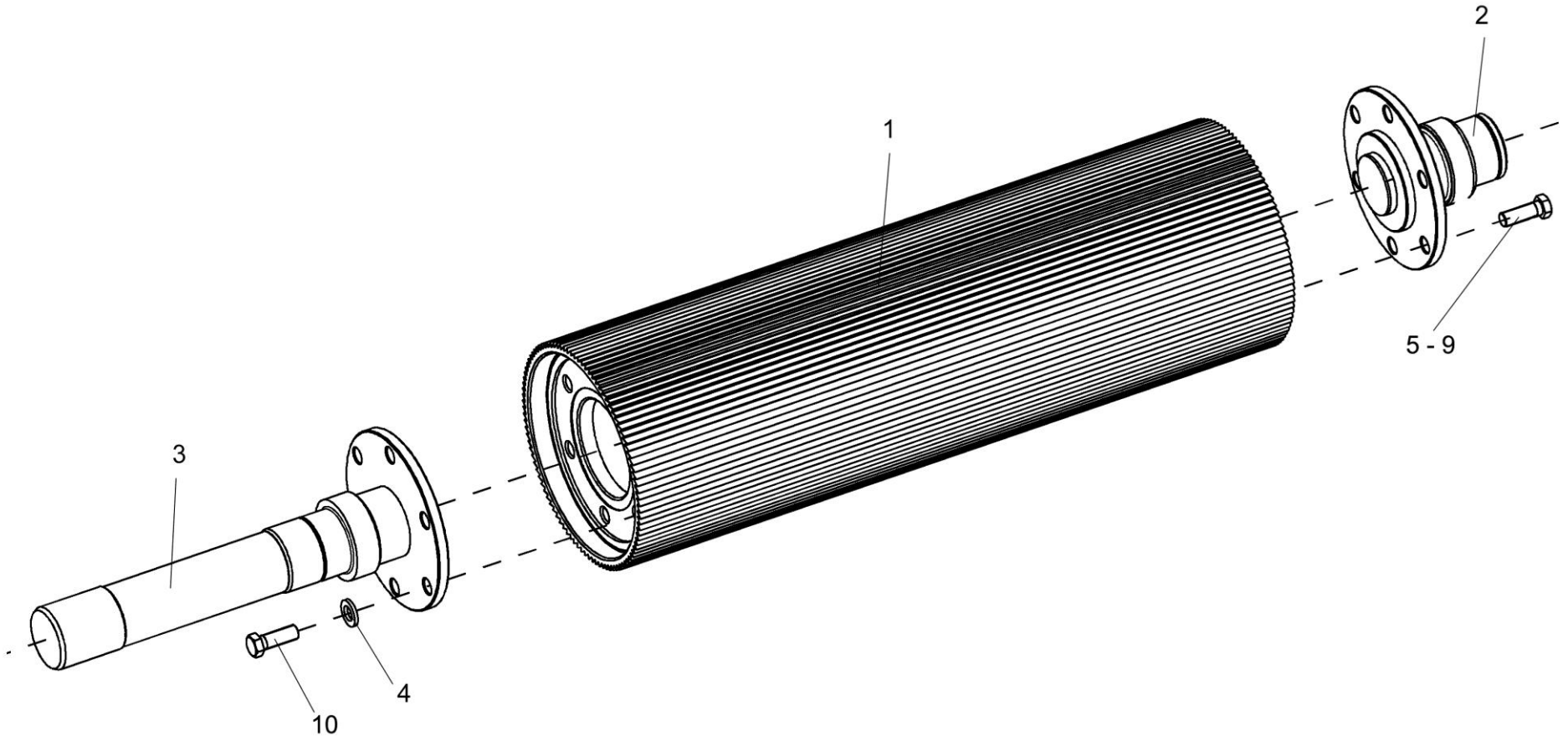

Рисунок 46 – Валец КВС-1-0148900

№ рис	№ поз	Обозначение	Наименование	Куда входит	
				Обозначение	Кол. на 1 сб.ед.
			ВАЛЕЦ КВС-1-0148900 (рисунок 46)		
46	1-10	КВС-1-0148900	Валец	КВС-1-0148600 КВС-1-0148610	1 1
	1	КВС-1-0148910	Валец	КВС-1-0148900	1
	2	КВС-1-0148940	Цапфа	КВС-1-0148900	1
	3	КВС-1-0148950	Цапфа	КВС-1-0148900	1
	4	КЗР 0103808	Шайба	КВС-1-0148900	20
	5	КВС-1-0148625	Болт	КВС-1-0148900	6 наиб. кол.
	6	КВС-1-0148625-01	Болт	КВС-1-0148900	4 наиб. кол.
	7	КВС-1-0148625-02	Болт	КВС-1-0148900	4 наиб. кол.
	8	КВС-1-0148625-03	Болт	КВС-1-0148900	3 наиб. кол.
	9	КВС-1-0148625-04	Болт	КВС-1-0148900	3 наиб. кол.
	10		Болт М12-6ех35 – 7796	КВС-1-0148800	20 наиб. кол.

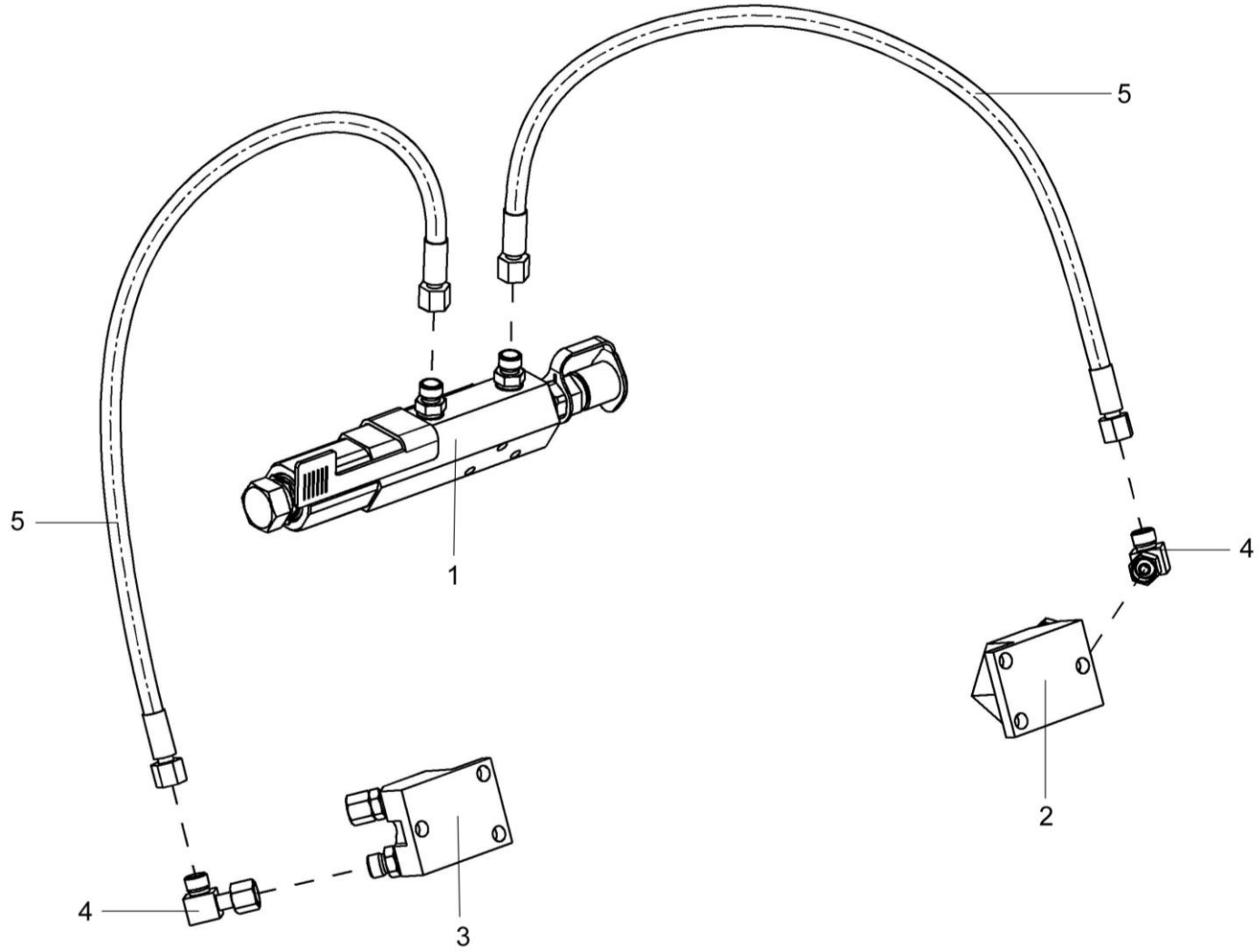

Рисунок 47 – Гидросистема регулировки зазора КВС-1-0603000

№ рис	№ поз	Обозначение	Наименование	Куда входит	
				Обозначение	Кол. на 1 сб.ед.
ГИДРОСИСТЕМА РЕГУЛИРОВКИ ЗАЗОРА КВС-1-0603000 (рисунок 47)					
47	1-5	КВС-1-0603000	Гидросистема регулировки зазора	КВС-1-0148310	1
	1	КВС-1-0603110	Цилиндр	КВС-1-0603000	1
	2	КВС-1-0603020	Толкатель	КВС-1-0603000	1
	3	КВС-1-0603020-01	Толкатель	КВС-1-0603000	1
	4	ППК 0118070	Угольник	КВС-1-0603000	4
	5		Рукав высокого давления РВД 6-1SN-M16x1,5-60^0-710-0^0-90^0	КВС-1-0603000	2

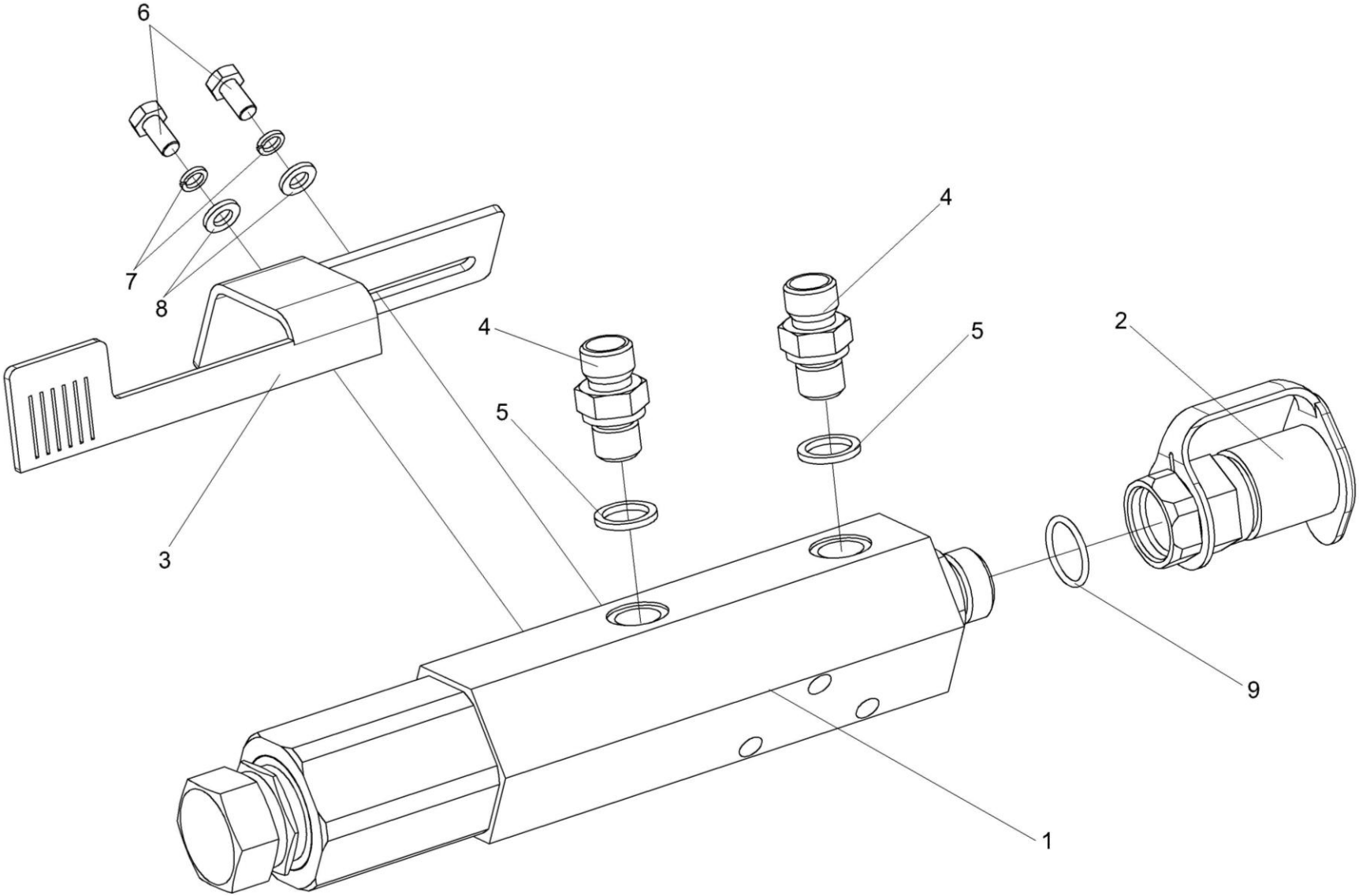

Рисунок 48 – Цилиндр КВС-1-0603110

№ рис	№ поз	Обозначение	Наименование	Куда входит	
				Обозначение	Кол. на 1 сб.ед.
			ЦИЛИНДР КВС-1-0603110 (рисунок 48)		
48	1-9	КВС-1-0603110	Цилиндр	КВС-1-0603000	1
	1	КВС-1-0603010А	Цилиндр	КВС-1-0603110	1
	2	МС 12-3-020	Полумуфта внутренняя	КВС-1-0603110	1
	3	КВС-1-0603401	Линейка	КВС-1-0603110	1
	4	ГШМ 6014600	Штуцер	КВС-1-0603110	1
	5	ЗПГ 0600001-01	Заглушка	КВС-1-0603110	2
	6		Болт М6-6ех12 – 7798	КВС-1-0603110	2
	7		Шайба 6Т 65Г – 6402	КВС-1-0603110	2
	8		Шайба С.6.01 – 11371	КВС-1-0603110	2
	9		Кольцо 019-022-19-2-2 - 18829/9833	КВС-1-0603110	1

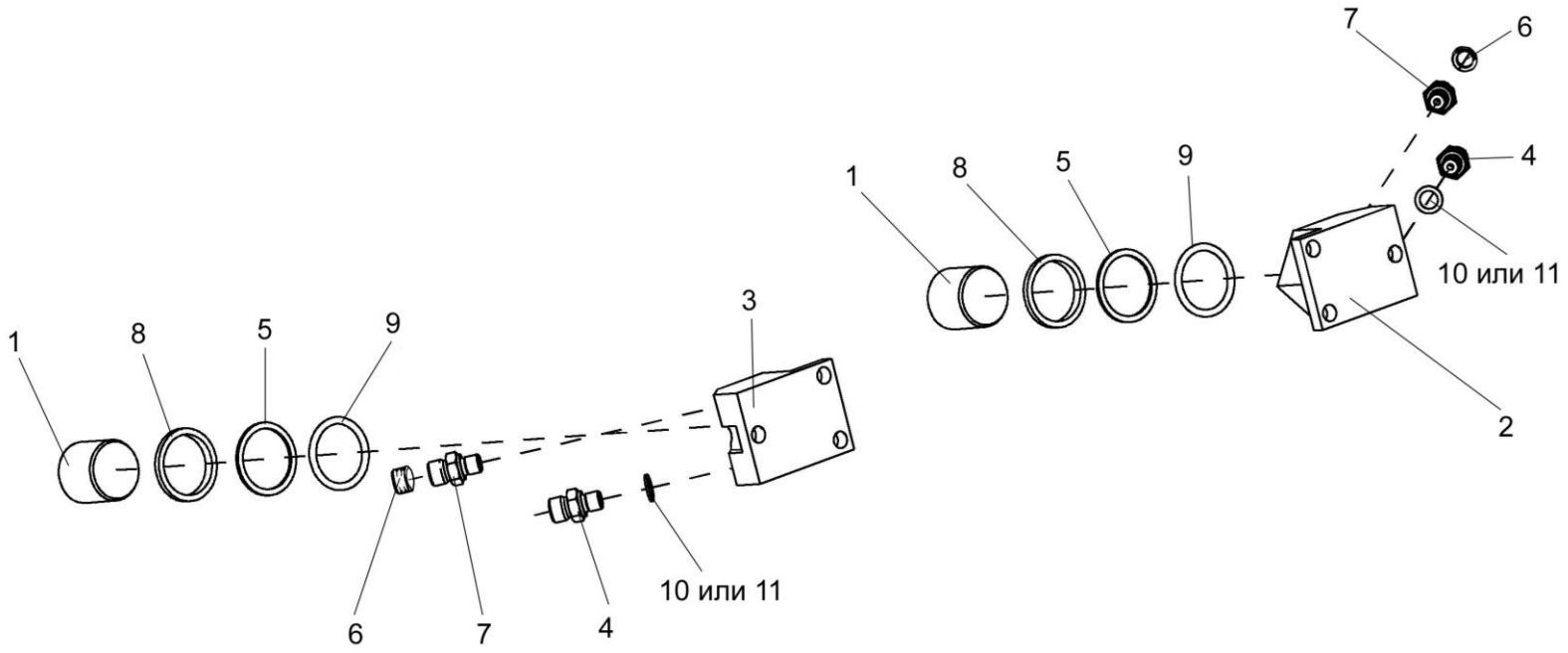

Рисунок 49 – Толкатели КВС-1-0603020 и КВС-1-0603020-01

№ рис	№ поз	Обозначение	Наименование	Куда входит	
				Обозначение	Кол. на 1 сб.ед.
ТОЛКАТЕЛИ КВС-1-0603020 и КВС-1-0603020-01 (рисунок 49)					
49	1,2,4-11	КВС-1-0603020	Толкатель	КВС-1-0603000	1
	1,3-11	КВС-1-0603020-01	Толкатель	КВС-1-0603000	1
	1	КВС-1-0603605	Плунжер	КВС-1-0603020 КВС-1-0603020-01	1 1
	2	КВС-1-0603606	Корпус	КВС-1-0603020	1
	3	КВС-1-0603606-01	Корпус	КВС-1-0603020-01	1
	4	КЗР 1580602	Штуцер	КВС-1-0603020 КВС-1-0603020-01	1 1
	5	Н 20.10.007	Шайба защитная	КВС-1-0603020 КВС-1-0603020-01	1 1
	6	75Ш-10034Б	Колпак	КВС-1-0603020 КВС-1-0603020-01	1 1
	7	75Ш-16151	Клапан перепускной колесного цилиндра тормоза	КВС-1-0603020 КВС-1-0603020-01	1 1
	8		Грязесъемник 2-40-4-24811	КВС-1-0603020 КВС-1-0603020-01	1 1
	9		Кольцо 040-048-46-2-2 – 18829/9833	КВС-1-0603020 КВС-1-0603020-01	1 1
	10		Прокладка 12 М1 – 23358	КВС-1-0603020 КВС-1-0603020-01	1 1
	11		Прокладка 12 АДО – 23358	КВС-1-0603020	1

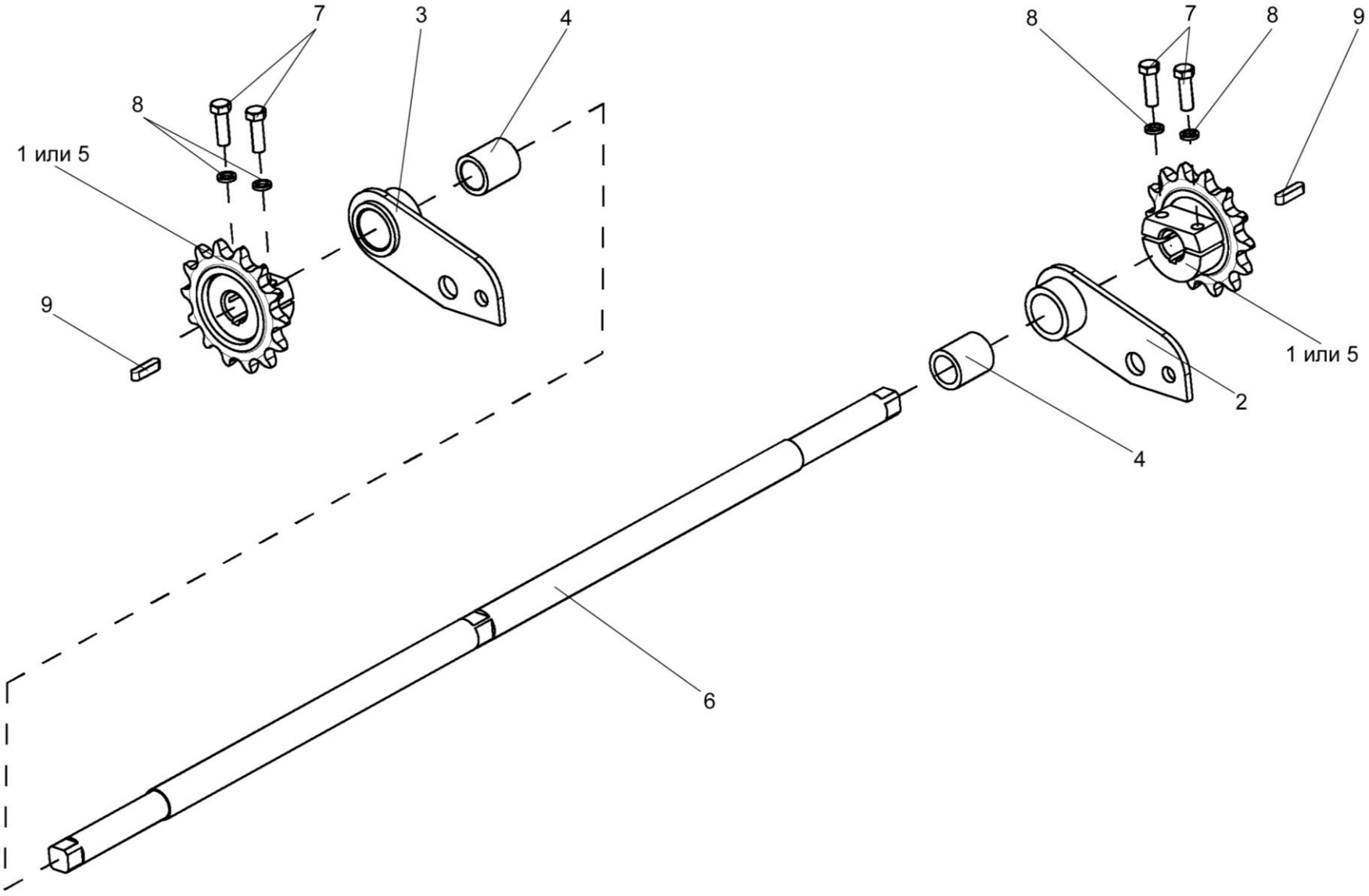

Рисунок 50 – Механизм перемещения КВС-1-0148170

№ рис	№ поз	Обозначение	Наименование	Куда входит	
				Обозначение	Кол. на 1 сб.ед.
МЕХАНИЗМ ПЕРЕМЕЩЕНИЯ КВС-1-0148170 (рисунок 50)					
50	1-9	КВС-1-0148170	Механизм перемещения	КВС-2-0148000	1
	2,4	КВС-1-0148190	Кронштейн	КВС-1-0148170	1
	3,4	КВС-1-0148190-01	Кронштейн	КВС-1-0148170	1
	1	КВС-1-0148180	Звездочка	КВС-1-0148170	2
	2	КВС-1-0148200	Кронштейн	КВС-1-0148190	1
	3	КВС-1-0148200-01	Кронштейн	КВС-1-0148190-01	1
	4	КВС-1-0148009	Втулка	КВС-1-0148190 КВС-1-0148190-01	1 1
	5	КВС-1-0148303	Звездочка	КВС-1-0148170	2
	6	КВС-1-0148609	Вал	КВС-1-0148170	1
	7		Болт М8-6ех25 – 7796	КВС-1-0148170	4
	8		Шайба 8Т 65Г – 6402	КВС-1-0148170	4
	9		Шпонка 6х6х25 – 23360	КВС-1-0148170	2

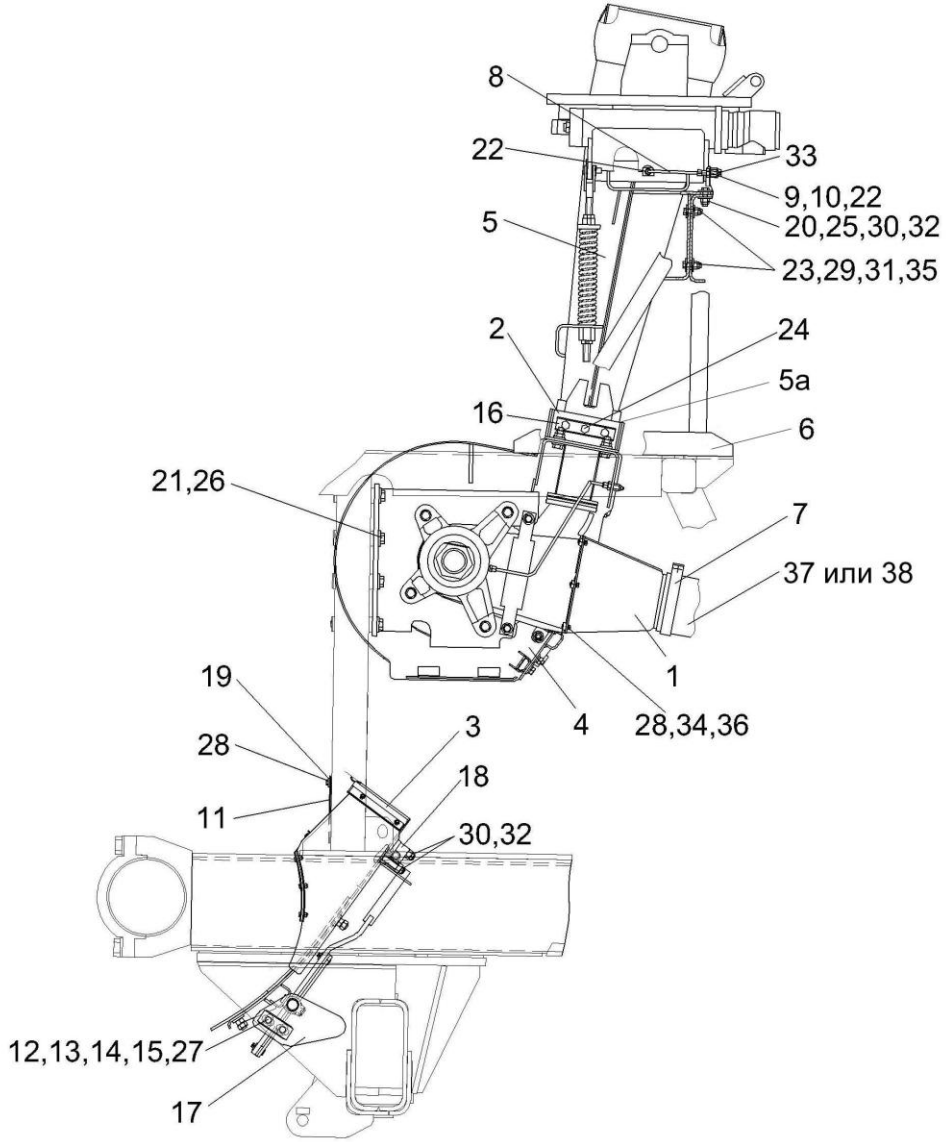

;

Рисунок 51 – Установка ускорителя выброса, камеры приемной и основания силосопровода КВС-1-0140000

№ рис	№ поз	Обозначение	Наименование	Куда входит	
				Обозначение	Кол. на 1 сб.ед.
УСТАНОВКА УСКОРИТЕЛЯ ВЫБРОСА, КАМЕРЫ ПРИЕМНОЙ И ОСНОВАНИЯ СИЛОСОПРОВОДА КВС-1-0140000 (рисунок 51)					
51	1-38	КВС-1-0140000	Установка ускорителя выброса, камеры приемной и основания силосопровода	КВС-5-0100000	1
	1	КВС-1-0140020	Переходник	КВС-1-0140000	1
	2	КВС-1-0140030	Кронштейн	КВС-1-0140000	2
	3	КВС-1-0147000	Камера приемная	КВС-1-0140000	1
	4	КВС-1-0142000	Ускоритель выброса	КВС-1-0140000	1
	5	КВС-1-0143000	Основание силосопровода и механизм поворота	КВС-1-0140000	1
	5а	КВС-1-0143130	Люк	КВС-1-0140000	1
	6	КВС-1-0146000	Опора основания силосопровода	КВС-1-0140000	1
	7	А23.02.230	Хомут стяжной	КВС-1-0140000	2
	8	КВС-1-0115001-01	Трубка	КВС-1-0140000	1
	9	КВС-1-0115619	Штуцер	КВС-1-0140000	1
	10	КВС-1-0115624	Гайка	КВС-1-0140000	1
	11	КВС-1-0140001	Уплотнение	КВС-1-0140000	1
	12	КВС-1-0140402	Пластина	КВС-1-0140000	3 наиб.кол

№ рис	№ поз	Обозначение	Наименование	Куда входит	
				Обозначение	Кол. на 1 сб.ед.
51	13	КВС-1-0140402-01	Пластина	КВС-1-0140000	4 наиб.кол
	14	КВС-1-0140402-02	Пластина	КВС-1-0140000	2 наиб.кол
	15	КВС-1-0140405-05	Накладка	КВС-1-0140000	2 наиб.кол
	16	КВС-1-0140409	Пластина	КВС-1-0140000	2
	17	КВС-1-0140421	Ловитель	КВС-1-0140000	2
	18	КВС-1-0140422	Зажим	КВС-1-0140000	2
	19	КВС-1-0141412	Накладка	КВС-1-0140000	1
	20	КВС-1-0142625	Шайба	КВС-1-0140000	34
	21	КЗР 0202674А	Шайба	КВС-1-0140000	6
	22	УЭС-7-0800619	Гайка	КВС-1-0140000	2
	23		Болт М10-6ех35 – 7796	КВС-1-0140000	4
	24		Болт М12-6ех30 – 7796	КВС-1-0140000	6
	25		Болт М12-6ех45 – 7796	КВС-1-0140000	17
	26		Болт М16х1,5-6ех50 – 7796	КВС-1-0140000	6
	27		Болт М16-6ех50 – 7796	КВС-1-0140000	2
	28		Болт М6-6ех16 – 7798	КВС-1-0140000	14
	29		Гайка М10-6G – 2526	КВС-1-0140000	4

№ рис	№ поз	Обозначение	Наименование	Куда входит	
				Обозначение	Кол. на 1 сб.ед.
51	30		Гайка М12-6G – 2526	КВС-1-0140000	17
	31		Гайка М10-6G – 5915	КВС-1-0140000	4
	32		Гайка М12-6G – 5915	КВС-1-0140000	17
	33		Масленка 1.2 – 19853	КВС-1-0140000	1
	34		Шайба 6Т 65Г – 6402	КВС-1-0140000	6
	35		Шайба С 10.01 – 6958	КВС-1-0140000	8
	36		Шайба С.6.01 – 11371	КВС-1-0140000	6
	37		Шланг «Томифлекс» тип “LIGNUM” Ø127 ("Lignum" L= 1330±10 мм)	КВС-1-0140000	1
	38		Шланг гибкий армированный ПВХ тип "AIRWAY STANDART", (1330) мм	КВС-1-0140000	1

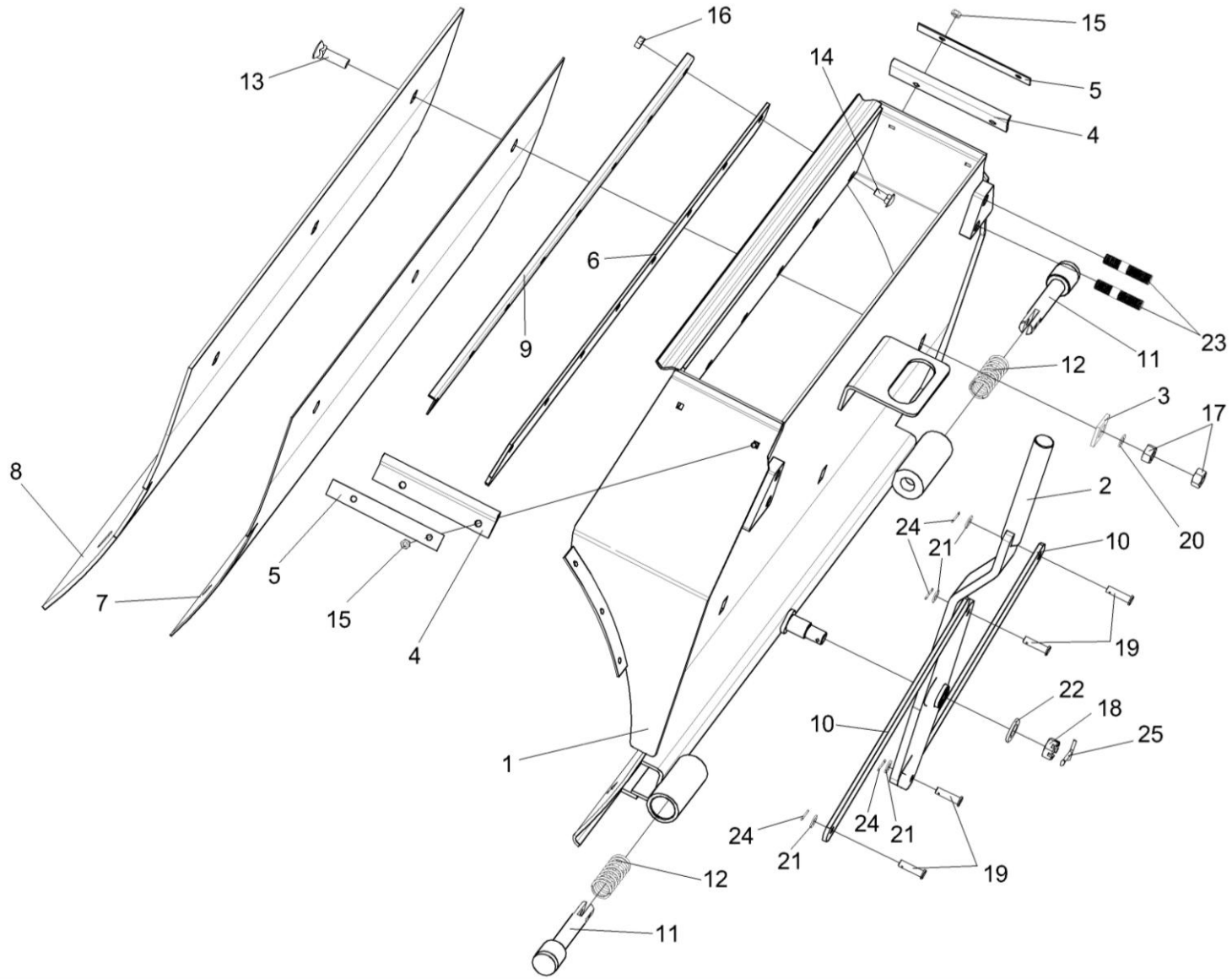

Рисунок 52 – Камера приемная КВС-1-0147000

№ рис	№ поз	Обозначение	Наименование	Куда входит	
				Обозначение	Кол. на 1 сб.ед.
КАМЕРА ПРИЕМНАЯ КВС-1-0147000 (рисунок 52)					
52	1-25	КВС-1-0147000	Камера приемная	КВС-1-0140000	1
	1	КВС-1-0147010	Камера приемная	КВС-1-0147000	1
	2	КВС-1-0147050А	Рукоятка	КВС-1-0147000	1
	3	КВС-1-0115422	Шайба	КВС-1-0147000	6
	4	КВС-1-0141003	Уплотнение	КВС-1-0147000	2
	5	КВС-1-0141411	Накладка	КВС-1-0147000	2
	6	КВС-1-0147002	Уплотнение	КВС-1-0147000	1
	7	КВС-1-0147003	Прокладка	КВС-1-0147000	1
	8	КВС-1-0147404	Лист	КВС-1-0147000	1
	9	КВС-1-0147406	Уголок	КВС-1-0147000	1
	10	КВС-1-0147447	Тяга	КВС-1-0147000	2
	11	КВС-1-0147608	Фиксатор	КВС-1-0147000	2
	12	КВС-1-0147615	Пружина	КВС-1-0147000	2
	13		Болт М12-6ех30 – 7786	КВС-1-0147000	6
	14		Болт М8-6ех20 – 7802	КВС-1-0147000	8
	15		Гайка М6-6G – 5915	КВС-1-0147000	4
	16		Гайка М8-6G – 5915	КВС-1-0147000	8

№ рис	№ поз	Обозначение	Наименование	Куда входит	
				Обозначение	Кол. на 1 сб.ед.
52	17		Гайка М12-6G – 5915	КВС-1-0147000	6
	18		Гайка М16х1,5-6G – 5935	КВС-1-0147000	1
	19		Ось 6-8 b12x30 – 9650	КВС-1-0147000	4
	20		Шайба 12Т 65Г – 6402	КВС-1-0147000	6
	21		Шайба С.8.01 – 11371	КВС-1-0147000	4
	22		Шайба С.16.01 – 11371	КВС-1-0147000	1
	23		Шпилька 2 М12-6ех40 – 22036	КВС-1-0147000	4
	24		Шплинт 2х16 – 397	КВС-1-0147000	4
	25		Шплинт 4х32 – 397	КВС-1-0147000	1

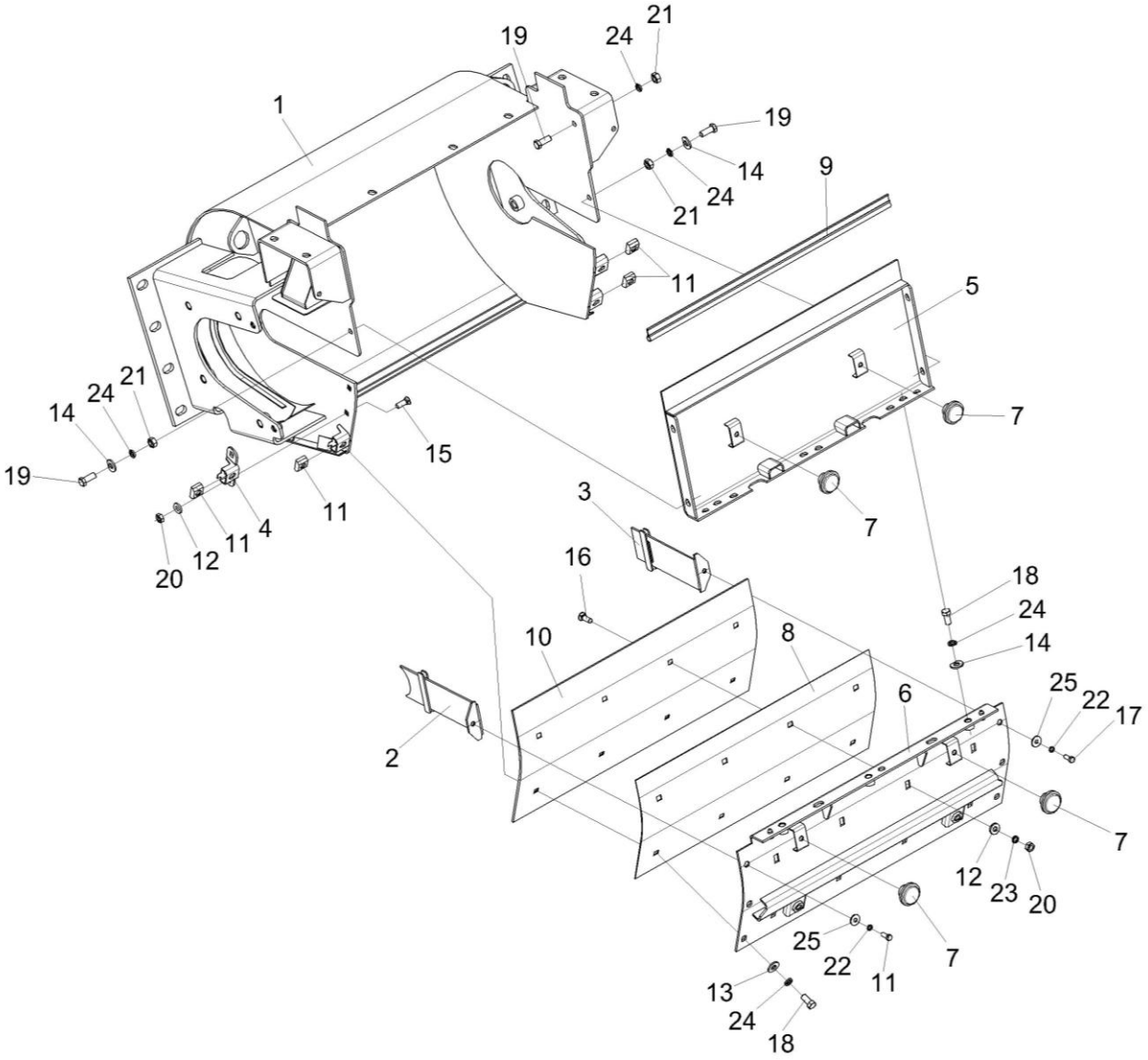

Рисунок 53 – Ускоритель выброса КВС-1-0142000 (лист 1)

№ рис	№ поз	Обозначение	Наименование	Куда входит	
				Обозначение	Кол. на 1 сб.ед.
УСКОРИТЕЛЬ ВЫБРОСА КВС-1-0142000 (лист 1) (рисунок 53)					
53	1-25	КВС-1-0142000	Ускоритель выброса	КВС-1-0140000	1
	5,7,9	КВС-1-0142170А	Стенка задняя	КВС-1-0142000	1
	6-8,10, 12,16,20,23	КВС-1-0142300	Поддон	КВС-1-0142000	1
	1	КВС-1-0142020	Корпус ускорителя	КВС-1-0142000	1
	2	КВС-1-0142110	Шторка	КВС-1-0142000	1
	3	КВС-1-0142110-01	Шторка	КВС-1-0142000	1
	4	КВС-1-0142120-01	Упор	КВС-1-0142000	1
	5	КВС-1-0142180А	Стенка задняя	КВС-1-0142170А	1
	6	КВС-1-0142310	Поддон	КВС-1-0142300	1
	7	КЗР 0101260	Ручка	КВС-1-0142170А КВС-1-0142300	2 2
	8	КВС-1-0142003	Прокладка	КВС-1-0142300	1
	9	КВС-1-0142009	Уплотнитель Уплотнитель 2107-6107018М, L=(658±1) мм	КВС-1-0142170А	1
	10	КВС-1-0142414	Лист	КВС-1-0142300	1
	11	КВС-1-0142482	Гайка	КВС-1-0142000	4
	12	КСН 0100665	Шайба	КВС-1-0142000 КВС-1-0142300	2 9

№ рис	№ поз	Обозначение	Наименование	Куда входит	
				Обозначение	Кол. на 1 сб.ед.
53	13	ПКК 0100449А	Шайба	КВС-1-0142000	6
	14	ПКК 0100449А-01	Шайба	КВС-1-0142000	7
	15		Болт М10-6ех25 – 7786	КВС-1-0142000	2
	16		Болт М10-6ех30 – 7786	КВС-1-0142300	8
	17		Болт М8-6ех20 – 7796	КВС-1-0142000	2
	18		Болт М12-6ех25 – 7796	КВС-1-0142000	11
	19		Болт М12-6ех30 – 7796	КВС-1-0142000	4
	20		Гайка М10-6G – 5915	КВС-1-0142000 КВС-1-0142300	2 8
	21		Гайка М12-6G – 5915	КВС-1-0142000	2
	22		Шайба 8Т 65Г – 6402	КВС-1-0142000	2
	23		Шайба 10Т 65Г – 6402	КВС-1-0142300	8
	24		Шайба 12Т 65Г – 6402	КВС-1-0142000	13
	25		Шайба С 8.01 – 6958	КВС-1-0142000	2

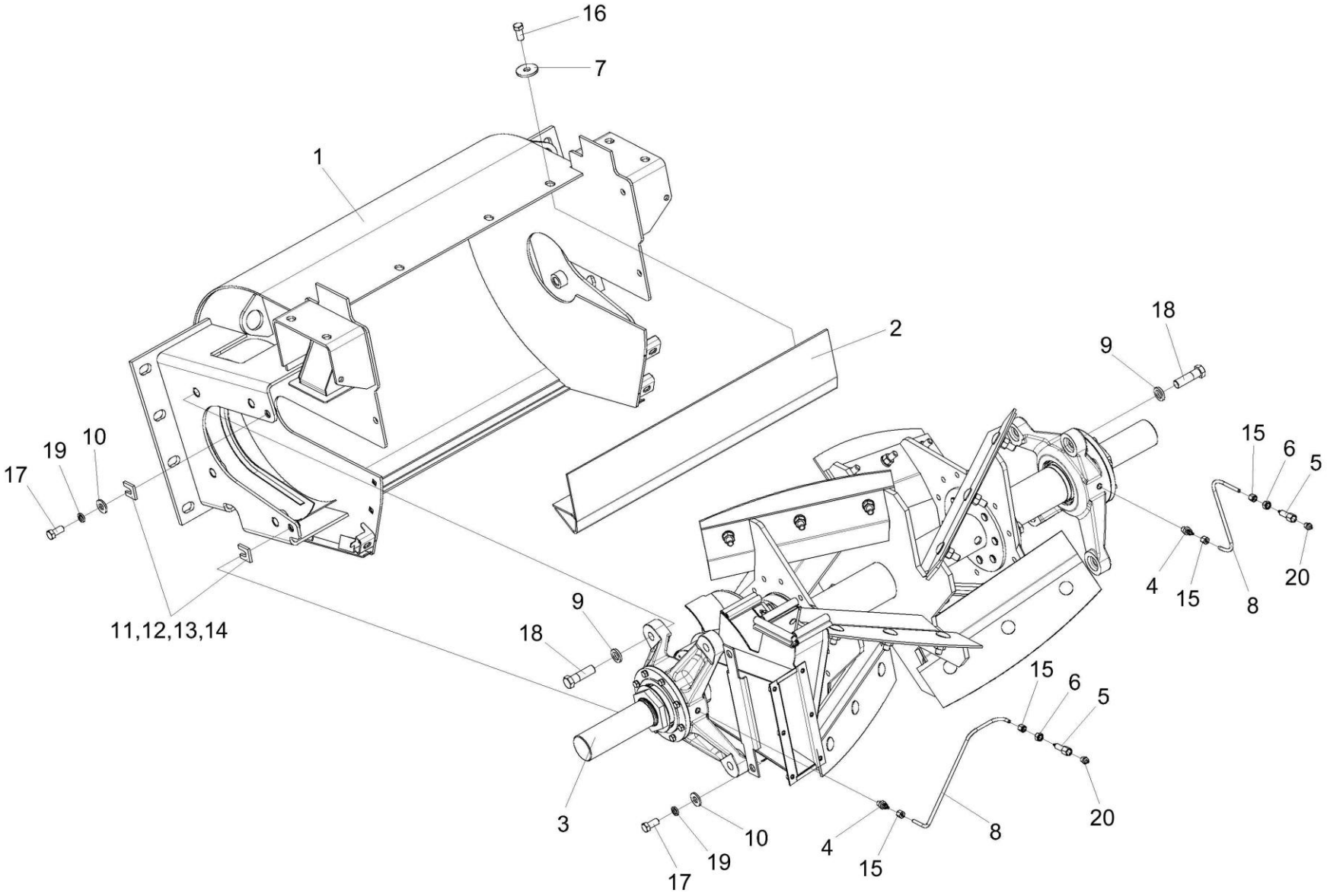

Рисунок 54 – Ускоритель выброса КВС-1-0142000 (лист 2)

№ рис	№ поз	Обозначение	Наименование	Куда входит	
				Обозначение	Кол. на 1 сб.ед.
УСКОРИТЕЛЬ ВЫБРОСА КВС-1-0142000 (лист 2) (рисунок 54)					
54	1-20	КВС-1-0142000	Ускоритель выброса	КВС-1-0140000	1
	1	КВС-1-0142020	Корпус ускорителя	КВС-1-0142000	1
	2	КВС-1-0142400	Отсекатель	КВС-1-0142000	1
	3	КВС-1-0142900	Вал ускорителя выброса	КВС-1-0142000	1
	4	КВС-1-0111643	Штуцер	КВС-1-0142000	2
	5	КВС-1-0115619	Штуцер	КВС-1-0142000	2
	6	КВС-1-0115624	Гайка	КВС-1-0142000	2
	7	КВС-1-0142625	Шайба	КВС-1-0142000	4
	8	КВС-1-0148001-02	Трубка	КВС-1-0142000	2
	9	КСН 0100636-02	Шайба	КВС-1-0142000	8
	10	ПКК 0100449А	Шайба	КВС-1-0142000	6
	11	ПКК 0202449	Прокладка	КВС-1-0142000	4 наиб.кол
	12	ПКК 0202449-01	Прокладка	КВС-1-0142000	4 наиб.кол
	13	ПКК 0202449-02	Прокладка	КВС-1-0142000	2 наиб.кол

№ рис	№ поз	Обозначение	Наименование	Куда входит	
				Обозначение	Кол. на 1 сб.ед.
54	14	ПКК 0202449-03	Прокладка	КВС-1-0142000	2 наиб.кол
	15	УЭС-7-0800619	Гайка	КВС-1-0142000	4
	16		Болт М12-6ех25 – 7796	КВС-1-0142000	11
	17		Болт М12-6ех30 – 7796	КВС-1-0142000	4
	18		Болт М16х1,5-6ех55 – 7796	КВС-1-0142000	8
	19		Шайба 12Т 65Г – 6402	КВС-1-0142000	13
	20		Масленка 1.2 – 19853	КВС-1-0142000	2

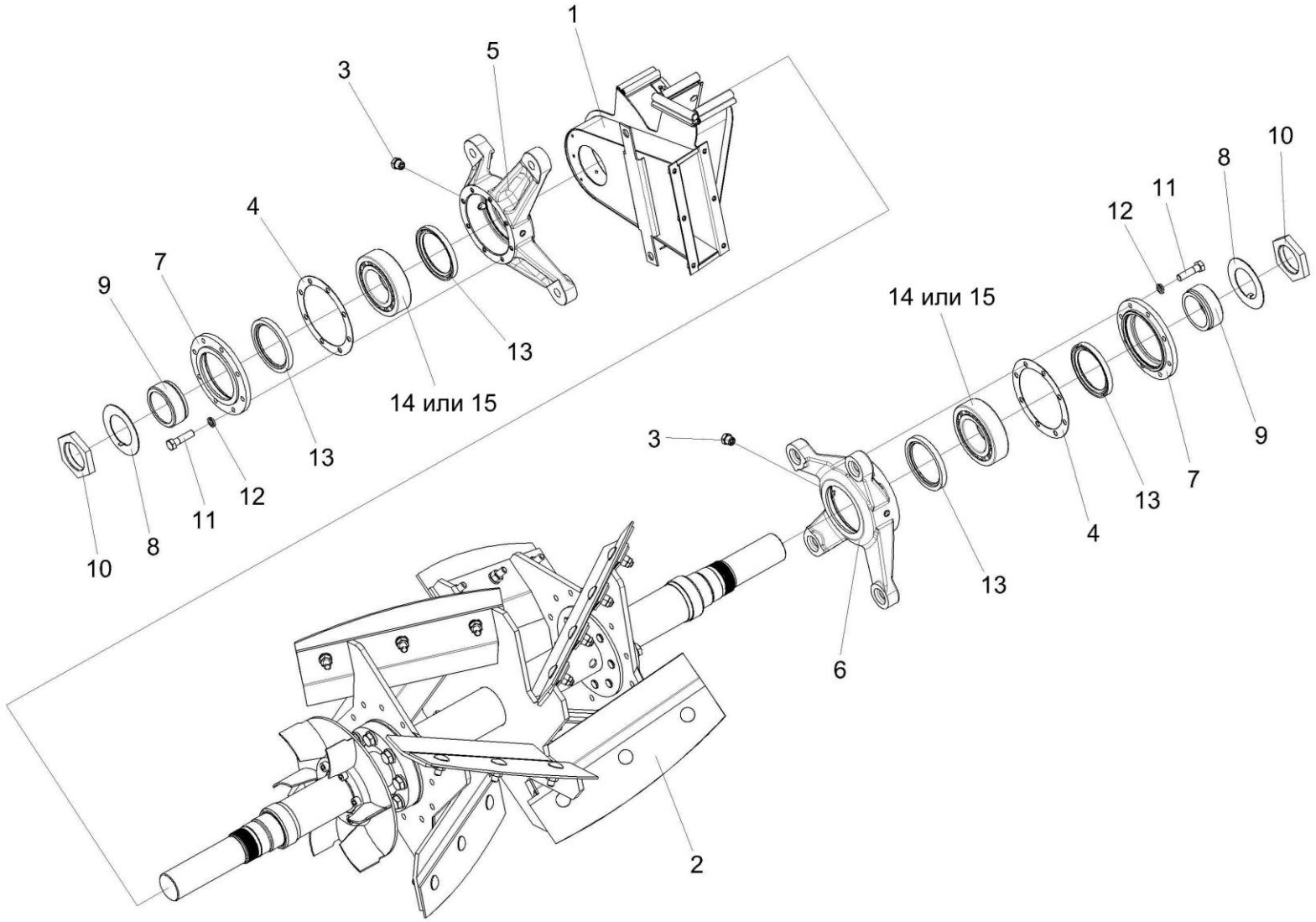

Рисунок 55 – Вал ускорителя выброса КВС-1-0142900

№ рис	№ поз	Обозначение	Наименование	Куда входит	
				Обозначение	Кол. на 1 сб.ед.
ВАЛ УСКОРИТЕЛЯ ВЫБРОСА КВС-1-0142900 (рисунок 55)					
55	1-15	КВС-1-0142900	Вал ускорителя выброса	КВС-1-0142000	1
	5,13	КВС-1-0142750	Корпус	КВС-1-0142900	1
	6,13	КВС-1-0142750-01	Корпус	КВС-1-0142900	1
	7,13	КВС-1-0142760	Крышка	КВС-1-0142900	2
	1	КВС-1-0142610	Воздуховод	КВС-1-0142900	1
	2	КВС-1-0142910	Вал ускорителя выброса	КВС-1-0142900	1
	3	КУЖ 0108010	Клапан предохранительный	КВС-1-0142900	2
	4	КВС-1-0142007	Прокладка	КВС-1-0142900	2
	5	КВС-1-0142103	Корпус	КВС-1-0142750	1
	6	КВС-1-0142103-01	Корпус	КВС-1-0142750-01	1
	7	КВС-1-0142104	Крышка	КВС-1-0142760	1
	8	КВС-1-0142488	Шайба	КВС-1-0142900	2
	9	КВС-1-0142604А	Втулка	КВС-1-0142900	2
	10	КВС-1-0142618	Гайка	КВС-1-0142900	2
	11		Болт М8-6ех30 – 7796	КВС-1-0142900	16
	12		Шайба 8Т 65Г – 6402	КВС-1-0142900	16

№ рис	№ поз	Обозначение	Наименование	Куда входит	
				Обозначение	Кол. на 1 сб.ед.
55	13		Манжета 1.2-80х105-1 – 8752	КВС-1-0142750 КВС-1-0142750-01 КВС-1-0142760	1 1 1
	14		Подшипник 22213Е (Швеция, "SKF")	КВС-1-0142900	2
	15		Подшипник 22213-Е1 (Германия, "FAG")	КВС-1-0142900	2

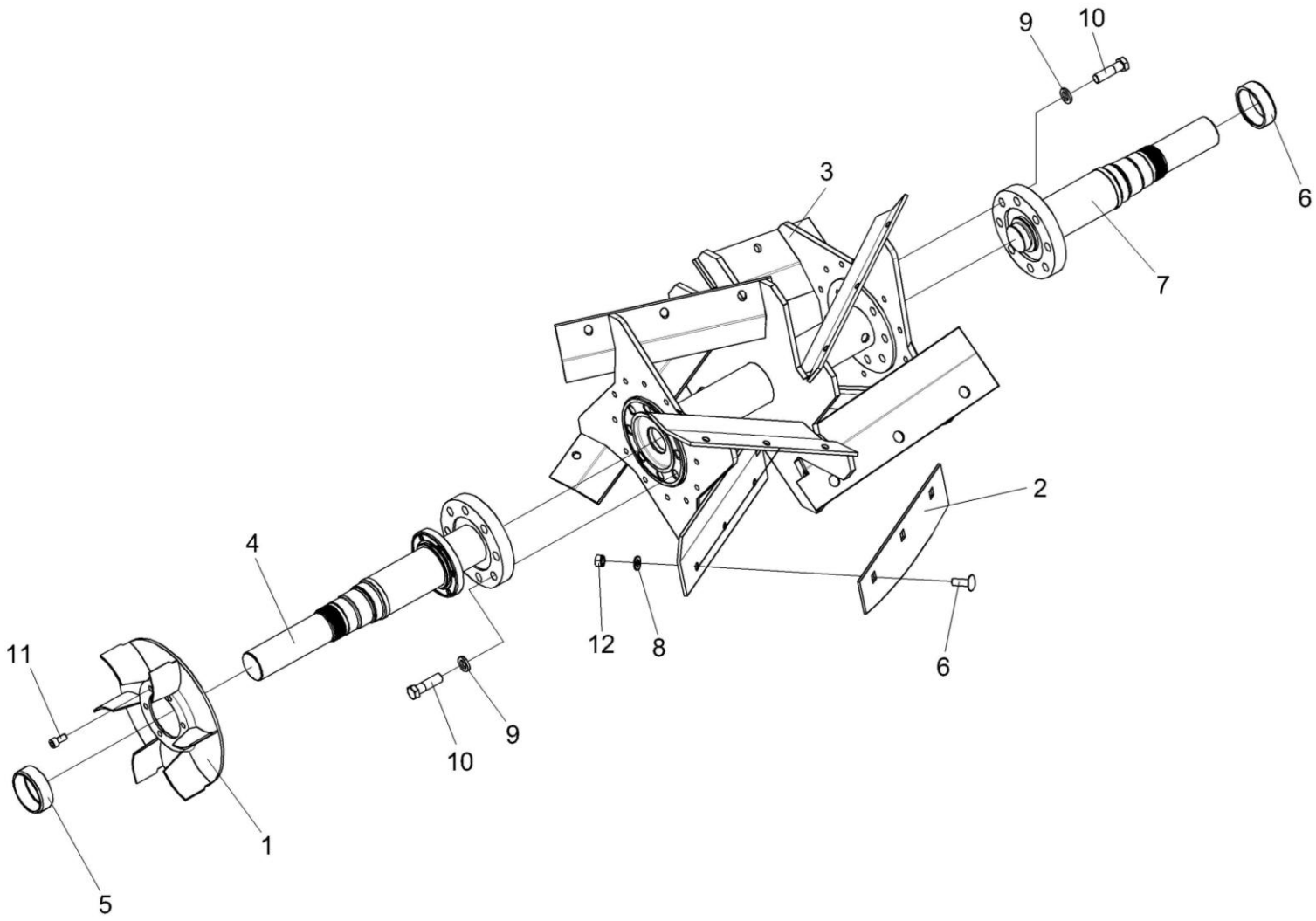

Рисунок 56 – Вал ускорителя выброса КВС-1-0142910

№ рис	№ поз	Обозначение	Наименование	Куда входит	
				Обозначение	Кол. на 1 сб.ед.
ВАЛ УСКОРИТЕЛЯ ВЫБРОСА КВС-1-0142910 (рисунок 56)					
56	1-12	КВС-1-0142910	Вал ускорителя выброса	КВС-1-0142900	1
	1,3-5,7,9-11	КВС-1-0142920	Вал ускорителя выброса	КВС-1-0142910	1
	1	КВС-1-0142650	Крыльчатка	КВС-1-0142920	1
	2	КВС-1-0142840	Лопасть	КВС-1-0142910	8
	3	КВС-1-0142930	Каркас вала ускорителя	КВС-1-0142920	1
	4	КВС-1-0142950	Цапфа левая	КВС-1-0142920	1
	5	КВС-1-0142623	Втулка	КВС-1-0142920	2
	6	КВС-1-0142632	Болт	КВС-1-0142910	24
	7	КВС-1-0142633	Цапфа правая	КВС-1-0142920	1
	8	КЗР 0103808	Шайба	КВС-1-0142910	24
	9	КСН 0100636	Шайба	КВС-1-0142920	16
	10		Болт М16х1,5-6ех45 – 7796	КВС-1-0142920	16
	11		Винт М10-6ех20 – 11738	КВС-1-0142920	6
	12		Гайка М12х1,25-6G – 5915	КВС-1-0142910	24

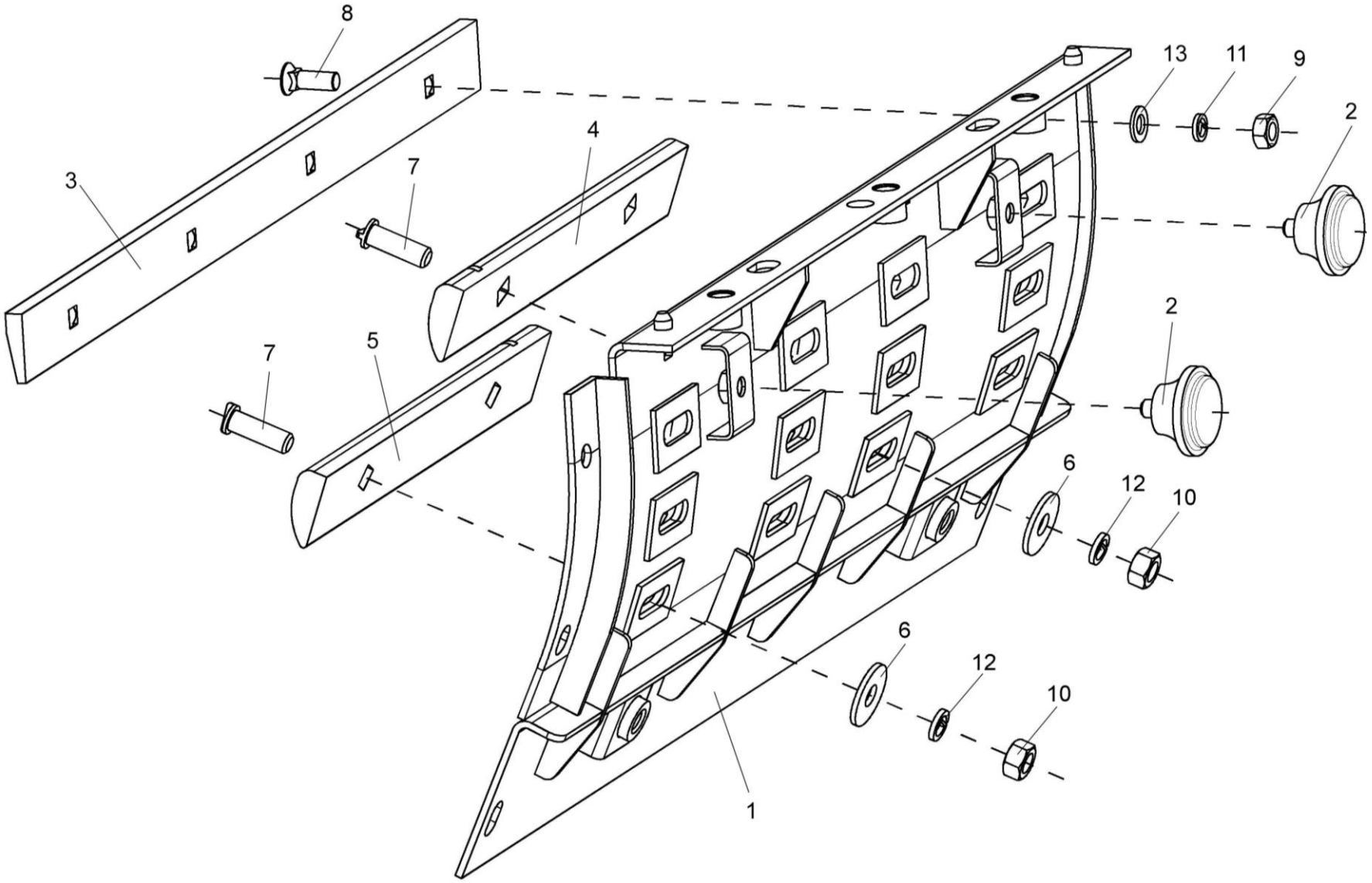

Рисунок 57 – Поддон бичевой КВС-1-0142320 (сменный)

№ рис	№ поз	Обозначение	Наименование	Куда входит	
				Обозначение	Кол. на 1 сб.ед.
ПОДДОН БИЧЕВОЙ КВС-1-0142320 (сменный) (рисунок 57)					
57	1-13	КВС-1-0142320	Поддон бичевой	КВС-1-0142000	1
	1	КВС-1-0142330	Поддон	КВС-1-0142320	1
	2	КЗР 0101260	Ручка	КВС-1-0142320	2
	3	КВС-1-0142432	Отбойник	КВС-1-0142320	1
	4	КВС-1-0142501	Бич	КВС-1-0142320	3
	5	КВС-1-0142501-01	Бич	КВС-1-0142320	3
	6	КВС-1-0142625	Шайба	КВС-1-0142320	12
	7	КЗР 0103608А	Болт	КВС-1-0142320	12
	8		Болт М10-6ех30 – 7786	КВС-1-0142320	4
	9		Гайка М10-6G – 5915	КВС-1-0142320	4
	10		Гайка М12х1,25-6G – 5915	КВС-1-0142320	12
	11		Шайба 10Т 65Г – 6402	КВС-1-0142320	4
	12		Шайба 12Т 65Г – 6402	КВС-1-0142320	12
	13		Шайба С.10.01 – 11371	КВС-1-0142320	4

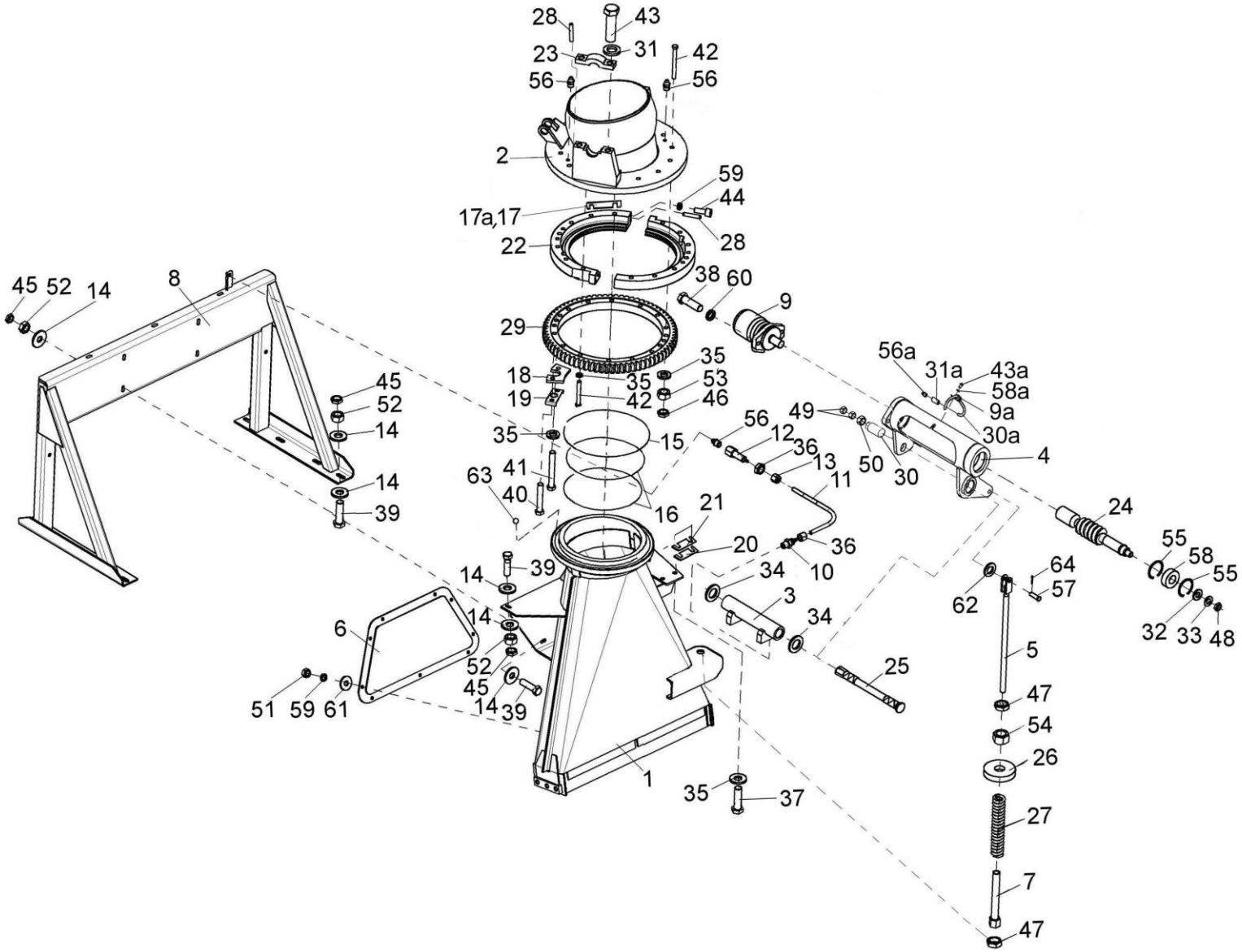

Рисунок 58 – Основание силосопровода и механизм поворота КВС-1-0143000

№ рис	№ поз	Обозначение	Наименование	Куда входит	
				Обозначение	Кол. на 1 сб.ед.
ОСНОВАНИЕ СИЛОСОПРОВОДА И МЕХАНИЗМ ПОВОРОТА КВС-1-0143000 (рисунок 58)					
58	1-5,7,9,10, 15-21,24-27, 29,30,32-35, 37,38,40-42, 46-50,53-58, 60,62-64	КВС-1-0143000	Основание силосопровода и механизм поворота	КВС-1-0140000	1
	23,28,31,43	КВС-1-0143160 КВС-1-0143160-01	Корпус	КВС-1-0143060	1 1
	30а,31а	КВС-1-0143190	Трубопровод	КВС-1-0143000	1
	22,28,44,59	КВС-1-0143200	Корпус	КВС-1-0143000	1
	1	КВС-1-0143020	Основание силосопровода	КВС-1-0143000	1
	2	КВС-1-0143060	Фланец	КВС-1-0143000	1
	3	КВС-1-0143070	Опора	КВС-1-0143000	1
	4	КВС-1-0143090	Корпус	КВС-1-0143000	1
	5	КВС-1-0143100	Зацеп	КВС-1-0143000	1
	6	КВС-1-0143130	Люк	КВС-1-0140000	1
	7	КВС-1-0143170	Направляющая	КВС-1-0143000	1
	8	КВС-1-0146000	Опора основания силосопровода	КВС-1-0140000	1
	9	КВС-1-0602970	Гидромотор силосопровода	КВС-1-0143000	1
	9а	КЗР 0700800-06	Хомут	КВС-1-0143000	1

№ рис	№ поз	Обозначение	Наименование	Куда входит	
				Обозначение	Кол. на 1 сб.ед.
58	10	КВС-1-0111643	Штуцер	КВС-1-0143000	1
	11	КВС-1-0115001-01	Трубка	КВС-1-0140000	1
	12	КВС-1-0115619	Штуцер	КВС-1-0140000	1
	13	КВС-1-0115624	Гайка	КВС-1-0140000	1
	14	КВС-1-0142625	Шайба	КВС-1-0140000	34
	15	КВС-1-0143001	Уплотнение	КВС-1-0143000	2
	16	КВС-1-0143001-01	Уплотнение	КВС-1-0143000	2
	17	КВС-1-0143403	Прокладка	КВС-1-0143000	12 наиб.кол
	17а	КВС-1-0143403-01	Прокладка	КВС-1-0143000	12 наиб.кол
	18	КВС-1-0143439	Упор	КВС-1-0143000	1
	19	КВС-1-0143448	Пластина стопорная	КВС-1-0143000	1
	20	КВС-1-0143451	Прокладка	КВС-1-0143000	2 наиб.кол
	21	КВС-1-0143451-01	Прокладка	КВС-1-0143000	4 наиб.кол
	22	КВС-1-0143603	Полукольцо	КВС-1-0143200	2
	23	КВС-1-0143609	Крышка	КВС-1-0143160 КВС-1-0143160-01	1 1

№ рис	№ поз	Обозначение	Наименование	Куда входит	
				Обозначение	Кол. на 1 сб.ед.
58	24	КВС-1-0143611	Червяк	КВС-1-0143000	1
	25	КВС-1-0143615	Ось	КВС-1-0143000	1
	26	КВС-1-0143616	Шайба	КВС-1-0143000	1
	27	КВС-1-0143622	Пружина	КВС-1-0143000	1
	28	КВС-1-0143625	Штифт	КВС-1-0143160 КВС-1-0143160-01 КВС-1-0143200	2 2 2
	29	КВС-1-0143627	Колесо	КВС-1-0143000	1
	30	КВС-1-0143803	Втулка	КВС-1-0143000	1
	30а	КВС-1-0143805	Трубка	КВС-1-0143190	1
	31	КСН 0100636-02	Шайба	КВС-1-0143160 КВС-1-0143160-01	2 2
	31а	ПКК 0100612	Переходник	КВС-1-0143190	1
	32	КВС-1-0143461	Шайба	КВС-1-0143000	1
	33	ПКК 0117435	Шайба	КВС-1-0143000	1
	34	УЭС 0100405	Шайба	КВС-1-0143000	2ё
	35	СКС 0604631	Шайба	КВС-1-0143000	4
	36	УЭС-7-0800619	Гайка	КВС-1-0140000	2
	37		Болт М12-6ех40 – 7796	КВС-1-0143000	4
	38		Болт М12х1,25-6ех40 – 7796	КВС-1-0143000	2

№ рис	№ поз	Обозначение	Наименование	Куда входит	
				Обозначение	Кол. на 1 сб.ед.
58	39		Болт М12-6ех45 – 7796	КВС-1-0140000	17
	40		Болт М12х1,25-6ех70 – 7796	КВС-1-0143000	2
	41		Болт М12х1,25-6ех90 – 7796	КВС-1-0143000	2
	42		Болт М12х1,25-6ех120 – 7796	КВС-1-0143000	12
	43		Болт М16х1,5-6ех45 – 7796	КВС-1-0143160 КВС-1-0143160-01	2 2
	43а		Винт В.М6-6ех10 – 17473	КВС-1-0143000	1
	44		Винт М8-6ех35 – 11738	КВС-1-0143200	4
	45		Гайка М12-6G – 2526	КВС-1-0140000	17
	46		Гайка М12х1,25-6G – 2526	КВС-1-0143000	8
	47		Гайка М16х1,5-6G – 2526	КВС-1-0143000	2
	48		Гайка М18х1,5-6G – 2526	КВС-1-0143000	1
	49		Гайка М24х2-6G – 2526	КВС-1-0143000	2
	50		Гайка М36х3-6G – 2526	КВС-1-0143000	1
	51		Гайка М8-6G – 5915	КВС-1-0140000	9
	52		Гайка М12-6G – 5915	КВС-1-0140000	17
	53		Гайка М12х1,25-6G – 5915	КВС-1-0143000	8
	54		Гайка М16х1,5-6G – 5915	КВС-1-0143000	2
	55		Кольцо В62 – 13943	КВС-1-0143000	2

№ рис	№ поз	Обозначение	Наименование	Куда входит	
				Обозначение	Кол. на 1 сб.ед.
58	56		Масленка 1.2 – 19853	КВС-1-0140000 КВС-1-0143000	1 2
	56а		Масленка 2.2 – 19853	КВС-1-0143000	1
	57		Ось 6-12b 12х40 – 9650	КВС-1-0143000	1
	58		Подшипник 62206ЕЕ (Франция, “SNR”) или 62206-2RSR-TVH (Германия “FAG”) или 62206E-2RS1TN9 (Швеция, "SKF")	КВС-1-0143000	1
	58а		Шайба 6Т 65Г – 6402	КВС-1-0140000	6
	59		Шайба 8Т 65Г – 6402	КВС-1-0140000 КВС-1-0143200	9 4
	60		Шайба 12Т 65Г – 6402	КВС-1-0143000	2
	61		Шайба С8.01 – 6958	КВС-1-0140000	9
	62		Шайба С.12.01 – 11371	КВС-1-0143000	1
	63		Шарик 9-5 – 3722	КВС-1-0143000	228
	64		Шплинт 3,2х20 – 397	КВС-1-0143000	1

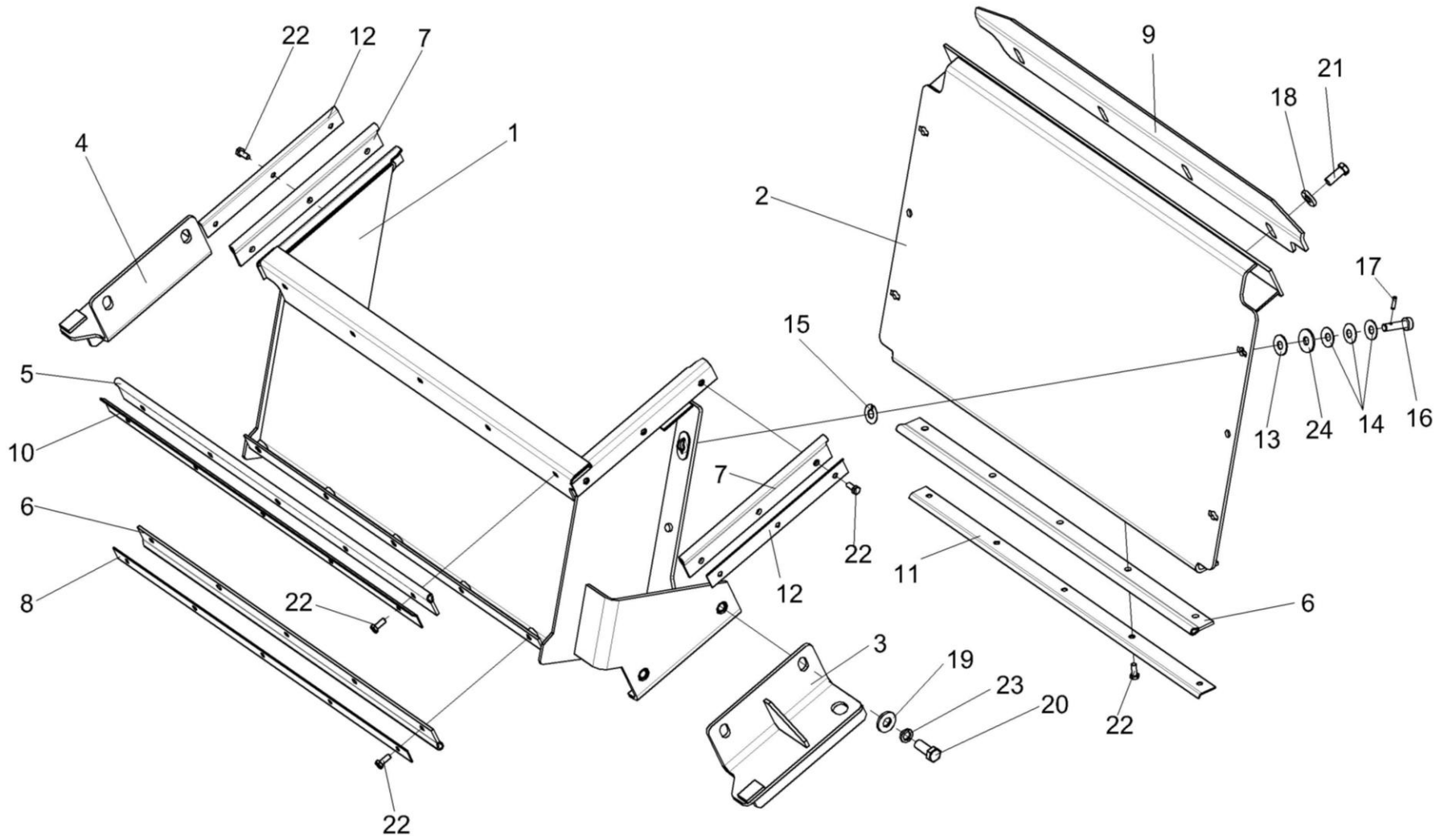

Рисунок 59 – Проставка КВС-1-0147500

№ рис	№ поз	Обозначение	Наименование	Куда входит	
				Обозначение	Кол. на 1 сб.ед.
			ПРОСТАВКА КВС-1-0147500 (рисунок 59)		
59	1-24	КВС-1-0147500	Проставка	КВС-5-0100000	1
	2,13-17,24	КВС-1-0147550	Стенка съемная	КВС-1-0147500	1
	13,14,16,17, 24	КВС-1-0147590	Фиксатор	КВС-1-0147550	4
	1	КВС-1-0147510	Проставка	КВС-1-0147500	1
	2	КВС-1-0147540	Стенка съемная	КВС-1-0147550	1
	3	КВС-1-0147560	Опора	КВС-1-0147500	1
	4	КВС-1-0147560-01	Опора	КВС-1-0147500	1
	5	КВС-1-0141004	Уплотнение	КВС-1-0147500	1
	6	КВС-1-0141004-01	Уплотнение	КВС-1-0147500	2
	7	КВС-1-0141005А	Уплотнение	КВС-1-0147500	2
	8	КВС-1-0141412-02	Накладка	КВС-1-0147500	1
	9	КВС-1-0141417	Кронштейн	КВС-1-0147500	1
	10	КВС-1-0141427	Накладка	КВС-1-0147500	1
	11	КВС-1-0141427-01	Накладка	КВС-1-0147500	1
	12	КВС-1-0141427-02	Накладка	КВС-1-0147500	2
	13	КВС-1-0147005	Шайба	КВС-1-0147590	1
	14	КВС-1-0147407	Пружина тарельчатая	КВС-1-0147590	3
	15	КВС-1-0147443	Шайба	КВС-1-0147550	4

№ рис	№ поз	Обозначение	Наименование	Куда входит	
				Обозначение	Кол. на 1 сб.ед.
59	16	КВС-1-0147617	Фиксатор	КВС-1-0147590	1
	17	КВС-1-0147618	Штифт	КВС-1-0147590	1
	18	КСН 0100665	Шайба	КВС-1-0147500	4
	19	ПКК 0100449А	Шайба	КВС-1-0147500	4
	20		Болт М12-6ех30 – 7796	КВС-1-0147500	4
	21		Болт М10-6ех25 – 7796	КВС-1-0147500	4
	22		Болт М6-6ех16 – 7798	КВС-1-0147500	21
	23		Шайба 12Т 65Г – 6402	КВС-1-0147500	4
	24		Шайба А 10.01 – 6958	КВС-1-0147590	1

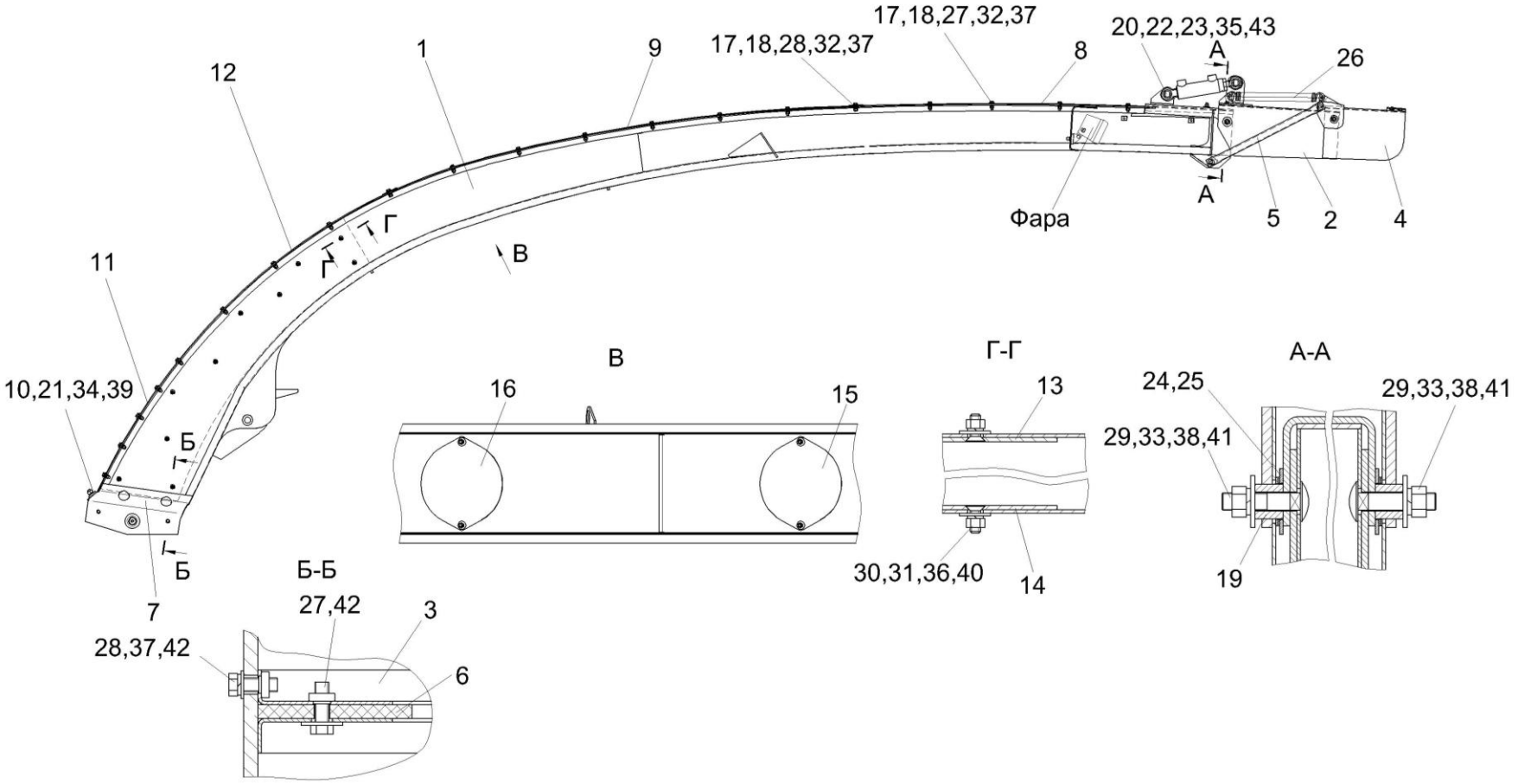

Рисунок 60 – Силосопровод КВС-2-0144200

№ рис	№ поз	Обозначение	Наименование	Куда входит	
				Обозначение	Кол. на 1 сб.ед.
СИЛОСОПРОВОД КВС-2-0144200 (рисунок 60)					
60	1-43	КВС-2-0144200	Силосопровод	КВС-5-0100000	1
	1	КВС-2-0144210	Трубопровод	КВС-2-0144200	1
	2	КВС-2-0144230	Козырек средний	КВС-2-0144200	1
	3	КВС-2-0144260	Опора	КВС-2-0144200	2
	4	КВК 0144080-01	Козырек	КВС-2-0144200	1
	5	КВК 0144110-01	Тяга	КВС-2-0144200	2
	6	КВС-2-0144001	Уплотнение	КВС-2-0144200	2
	7	КВС-2-0144429-01	Пластина	КВС-2-0144200	2
	8	КВС-2-0144412	Крыша	КВС-2-0144200	1
	9	КВС-2-0144414	Крыша	КВС-2-0144200	1
	10	КВС-2-0144464	Накладка	КВС-2-0144200	1
	11	КВС-2-0144465	Крыша	КВС-2-0144200	1
	12	КВС-2-0144466	Крыша	КВС-2-0144200	1
	13	КВК 0144443	Накладка нижняя	КВС-2-0144200	1
	14	КВК 0144443-01	Накладка нижняя	КВС-2-0144200	1
	15	КВК 0144448-02	Люк	КВС-2-0144200	1
	16	КВК 0144448-03	Люк	КВС-2-0144200	1

№ рис	№ поз	Обозначение	Наименование	Куда входит	
				Обозначение	Кол. на 1 сб.ед.
60	17	КВК 0144452	Шайба	КВС-2-0144200	44
	18	КВК 0144452-01	Шайба	КВС-2-0144200	40
	19	КВК 0144608	Втулка	КВС-2-0144200	4
	20	КВК 0144623	Ось	КВС-2-0144200	2
	21	КВС-1-0142625	Шайба	КВС-2-0144200	2
	22	КЗР 0100486Б	Шайба	КВС-2-0144200	2
	23	КВК 0144624	Бонка	КВС-2-0144200	2
	24	КИС 0119407Б	Прокладка	КВС-2-0144200	8
	25	ПДВ 1500401	Шайба	КВС-2-0144200	6
	26	ППК 0102617	Пружина	КВС-2-0144200	2
	27		Болт М8-6ех25 – 7796	КВС-2-0144200	40
	28		Болт М8-6ех30 – 7796	КВС-2-0144200	16
	29		Болт М10-6ех45 – 7802	КВС-2-0144200	2
	30		Винт В2.М6-6ех16 – 17475	КВС-2-0144200	20
	31		Гайка М6-6G – 5915	КВС-2-0144200	20
	32		Гайка М8-6G – 5915	КВС-2-0144200	46
	33		Гайка М10- - 5915	КВС-2-0144200	4
	34		Гайка М12-6G – 5915	КВС-2-0144200	2

№ рис	№ поз	Обозначение	Наименование	Куда входит	
				Обозначение	Кол. на 1 сб.ед.
60	35		Гайка М16-6G – 2528	КВС-2-0144200	2
	36		Шайба 6Т 65Г – 6402	КВС-2-0144200	26
	37		Шайба 8Т 65Г – 6402	КВС-2-0144200	50
	38		Шайба 10Т 65Г – 6402	КВС-2-0144200	4
	39		Шайба 12Т 65Г – 6402	КВС-2-0144200	2
	40		Шайба С 6.01 – 6958	КВС-2-0144200	20
	41		Шайба С 10.01 – 6958	КВС-2-0144200	4
	42		Шайба С.8.01 – 11371	КВС-2-0144200	16
	43		Шплинт 4х50 – 397	КВС-2-0144200	2

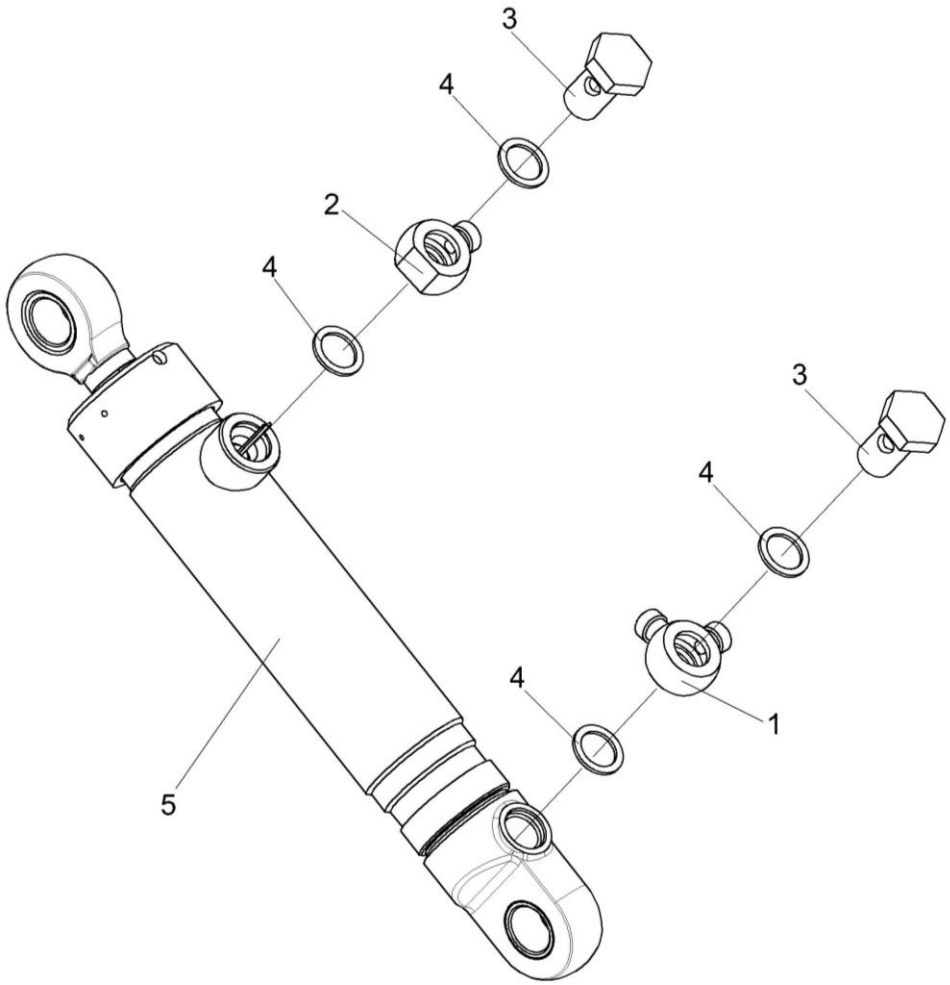

Рисунок 61 – Гидроцилиндр КВС-2-0602500

№ рис	№ поз	Обозначение	Наименование	Куда входит	
				Обозначение	Кол. на 1 сб.ед.
			ГИДРОЦИЛИНДР КВС-2-0602500 (рисунок 61)		
61	1-5	КВС-2-0602500	Гидроцилиндр	КВС-5-0100000	1
	1	КЗК 1790010	Тройник поворотный	КВС-2-0602500	1
	2	ПКК 0113602	Угольник поворотный	КВС-2-0602500	1
	3	ПКК 0113637	Болт поворотного угольника	КВС-2-0602500	2
	4		Прокладка 20М1 – 23358	КВС-2-0602500	4
	5		Гидроцилиндр КГЦ 333-01.50-30-160	КВС-2-0602500	1

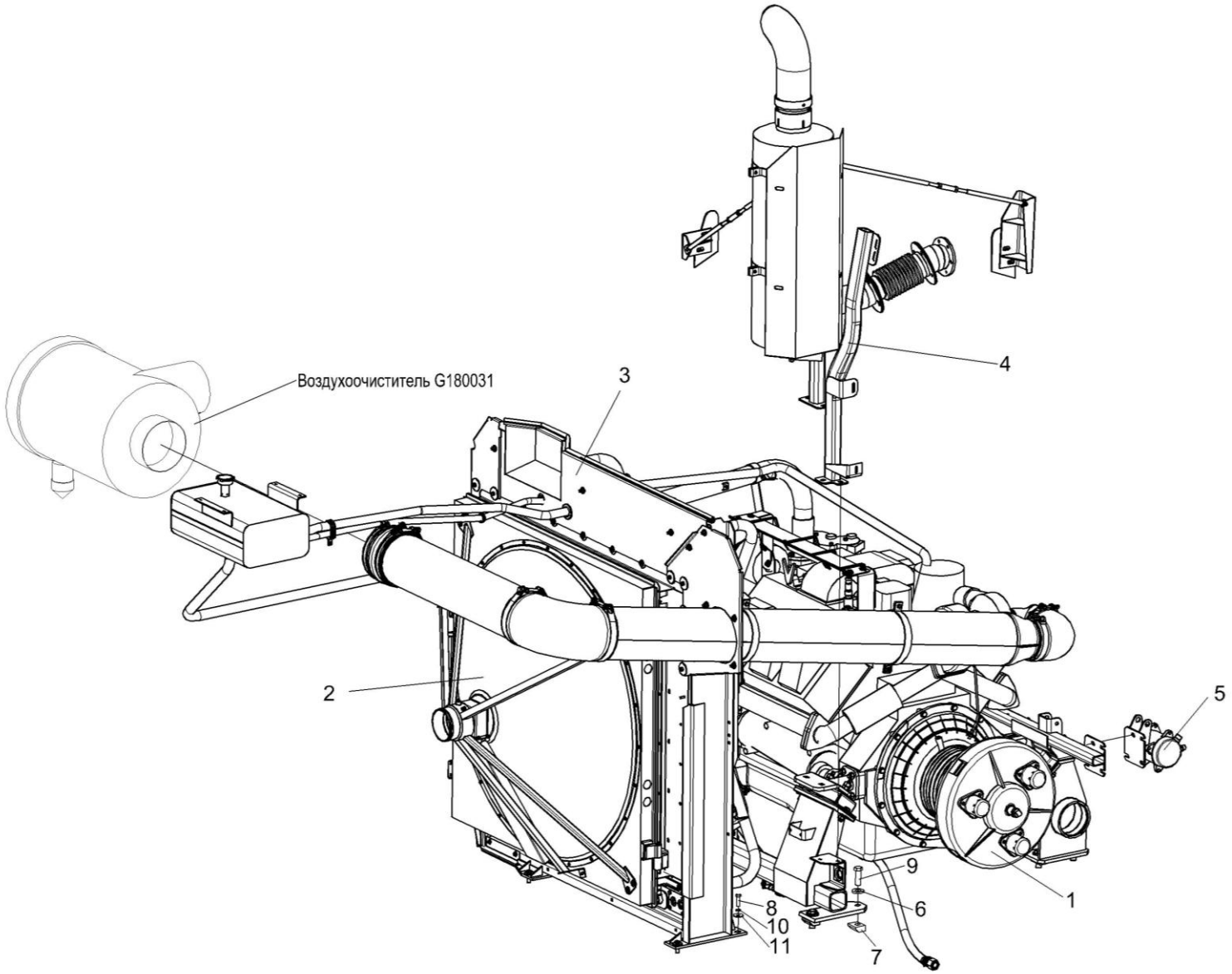

Рисунок 62 – Установка дизеля Д-280.1S2 КВС-5-0150000А (вид справа)

№ рис	№ поз	Обозначение	Наименование	Куда входит	
				Обозначение	Кол. на 1 сб.ед.
УСТАНОВКА ДИЗЕЛЯ Д-280.1S2 КВС-5-0150000А (вид справа) (рисунок 62)					
62	1-11	КВС-5-0150000А	Установка дизеля Д-280.1S2	КВС-5-0100000	1
	1	КВС-5-0151000В	Главный привод	КВС-5-0150000А	1
	2	КВС-5-0152000	Установка блока радиаторов	КВС-5-0150000А	1
	3	КВС-5-0156000А	Установка щитов	КВС-5-0150000А	1
	4	КВС-5-0157100	Установка глушителя	КВС-5-0150000А	1
	5	КВС-1-0150100А	Привод компрессора кондиционера	КВС-5-0150000А	1
	6	КВС-1-0100471	Шайба	КВС-5-0150000А	8
	7	УЭС 0000503	Вкладыш	КВС-5-0150000А	8
	8		Болт М12-6ех40 – 7796	КВС-5-0150000А	6
	9		Болт М20х1,5-6ех60 – 7796	КВС-5-0150000А	8
	10		Шайба 12 65Г – 6402	КВС-5-0150000А	10
	11		Шайба С 12.01 – 6958	КВС-5-0150000А	10

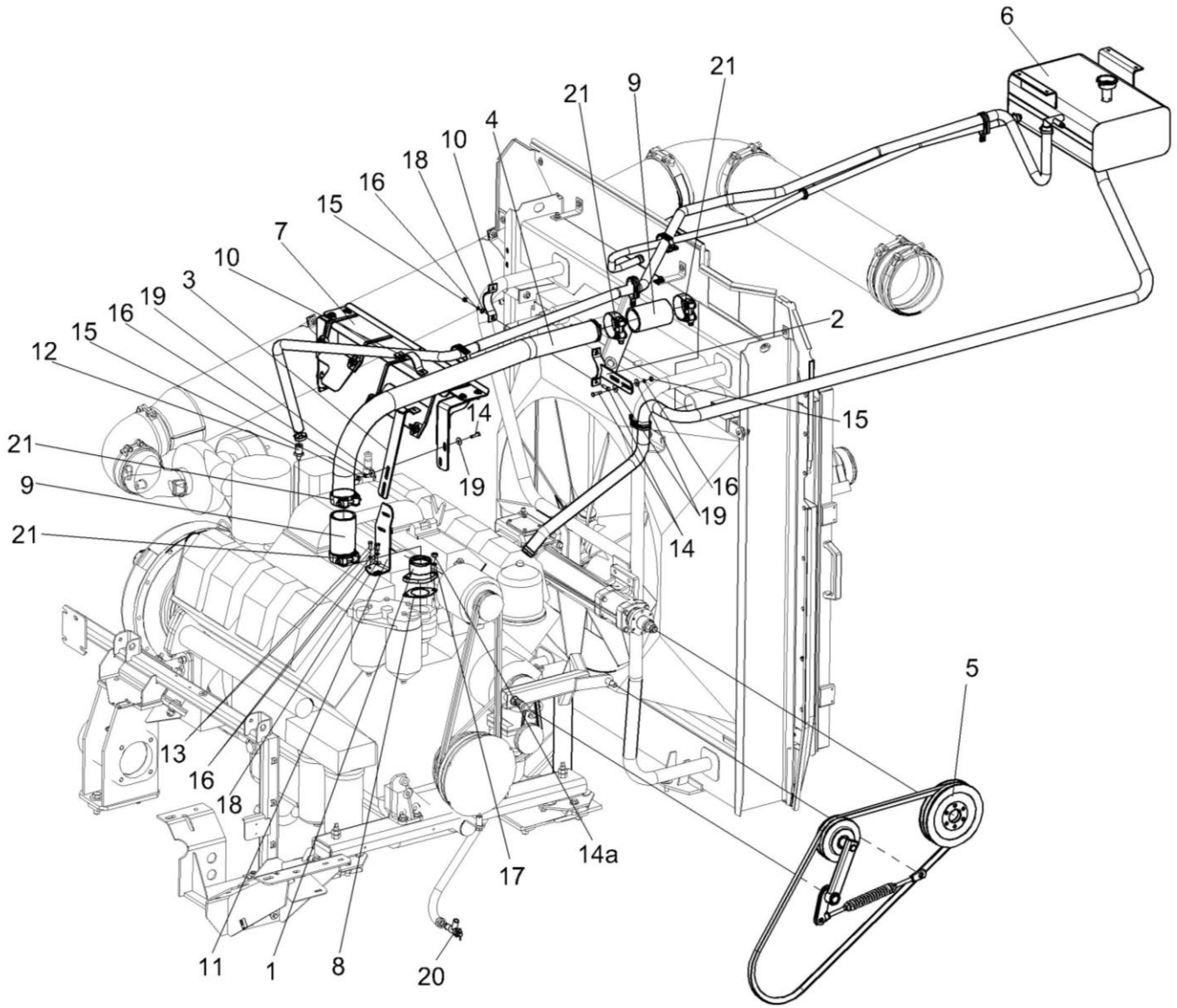

Рисунок 63 – Установка дизеля Д-280.1S2 КВС-5-0150000А (вид слева)

№ рис	№ поз	Обозначение	Наименование	Куда входит	
				Обозначение	Кол. на 1 сб.ед.
УСТАНОВКА ДИЗЕЛЯ Д-280.1S2 КВС-5-0150000А (вид слева) (рисунок 63)					
63	1-12	КВС-5-0150000А	Установка дизеля Д-280.1S2	КВС-5-0100000	1
	1	КВС-5-0150040	Патрубок	КВС-5-0150000А	1
	2	КВС-5-0150080	Хомут	КВС-5-0150000А	2
	3	КВС-5-0150130	Хомут	КВС-5-0150000А	1
	4	КВС-5-0150250	Труба водяная верхняя	КВС-5-0150000А	1
	5	КВС-5-0150260	Привод вентилятора	КВС-5-0150000А	1
	6	КВС-5-0154000Б	Установка бачка расширительного	КВС-5-0150000А	1
	7	КВС-5-0156000А	Установка щитов	КВС-5-0150000А	1
	8	КВС-5-0150001	Прокладка	КВС-5-0150000А	1
	9	КВС-5-0150011	Рукав 70х82,5-0,29 – 10362 (L=130±5мм)	КВС-5-0150000А	2
	10	КВС-5-0150416-01	Хомут	КВС-5-0150000А	4
	11	КВС-5-0150425	Кронштейн	КВС-5-0150000А	1
	12	КВС-5-0150604	Штуцер	КВС-5-0150000А	1
	13		Болт М8-6ех20 – 7796	КВС-5-0150000А	2
	14		Болт М8-6ех30 – 7796	КВС-5-0150000А	21
	14а		Гайка М10х1,25-6G – 5915	КВС-5-0150000А	5

№ рис	№ поз	Обозначение	Наименование	Куда входит	
				Обозначение	Кол. на 1 сб.ед.
63	15		Гайка М8-6G – 5915	КВС-5-0150000А	24
	16		Шайба 8 65Г – 6402	КВС-5-0150000А	23
	17		Шайба 10 65Г – 6402	КВС-5-0150000А	23
	18		Шайба С.8.01 – 6958	КВС-5-0150000А	23
	19		Шайба С 8.01 – 11371	КВС-5-0150000А	9
	20		Кран ВС11-О	КВС-5-0150000А	1
	21		Хомут без компенсатора GBS M 82/25 W2 (“Norma Rasmussen”, Германия)	КВС-5-0150000А	6

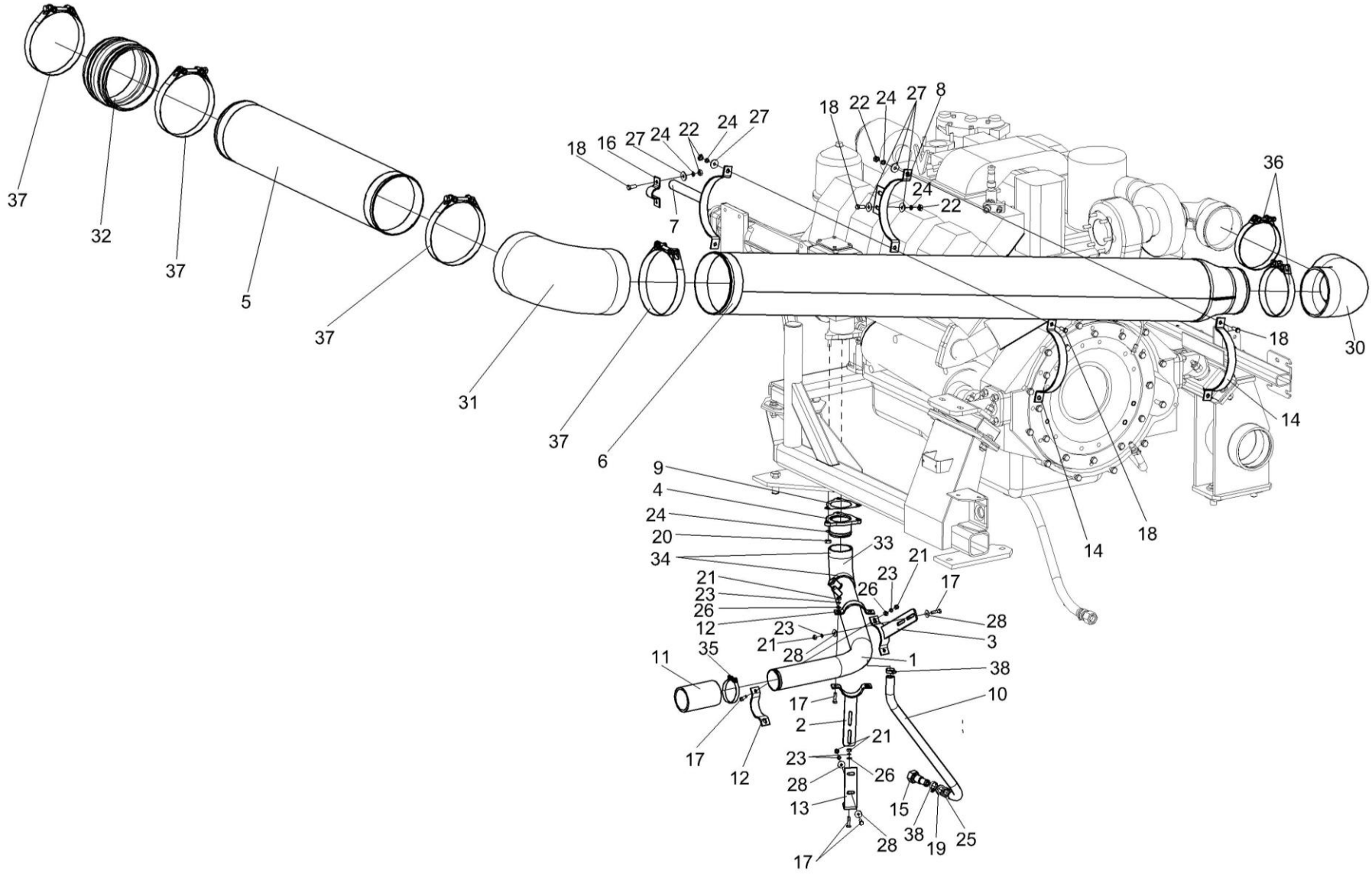

Рисунок 64 – Установка дизеля Д-280.1S2 КВС-5-0150000А (установка трубопроводов)

№ рис	№ поз	Обозначение	Наименование	Куда входит	
				Обозначение	Кол. на 1 сб.ед.
УСТАНОВКА ДИЗЕЛЯ Д-280.1S2 КВС-5-0150000А (установка трубопроводов) (рисунок 64)					
64	1-38	КВС-5-0150000А	Установка дизеля Д-280.1S2	КВС-5-0100000	1
	1	КВС-5-0150060	Труба водяная нижняя	КВС-5-0150000А	1
	2	КВС-5-0150070	Хомут	КВС-5-0150000А	1
	3	КВС-5-0150080	Хомут	КВС-5-0150000А	1
	4	КВС-5-0150220А	Патрубок	КВС-5-0150000А	1
	5	КВС-5-0150230А	Труба воздушная	КВС-5-0150000А	1
	6	КВС-5-0150430	Труба воздушная	КВС-5-0150000А	1
	7	КВС-5-0150450	Хомут	КВС-5-0150000А	1
	8	КВС-5-0150460	Хомут	КВС-5-0150000А	1
	9	КВС-5-0150002А	Прокладка	КВС-5-0150000А	1
	10	КВС-5-0150007	Рукав 18х27-1,6 – 10362 (L=760±20 мм)	КВС-5-0150000А	1
	11	КВС-5-0150011	Рукав 70х82,5-0,29 – 10362 (L=130±5мм)	КВС-5-0150000А	3
	12	КВС-5-0150416-01	Хомут	КВС-5-0150000А	4
	13	КВС-5-0150419	Кронштейн	КВС-5-0150000А	1
	14	КВС-1-0150407-01	Хомут	КВС-5-0150000А	2
	15	КВС-1-0150606	Штуцер	КВС-5-0150000А	1

№ рис	№ поз	Обозначение	Наименование	Куда входит	
				Обозначение	Кол. на 1 сб.ед.
64	16	КЗК-12-3-0106498	Хомут	КВС-5-0150000А	1
	17		Болт М8-6ех30 – 7796	КВС-5-0150000А	21
	18		Болт М10-6ех25 – 7796	КВС-5-0150000А	8
	19		Гайка М22х1,5-6G – 2526	КВС-5-0150000А	1
	20		Гайка М10х1,25-6G – 5915	КВС-5-0150000А	5
	21		Гайка М8-6G – 5915	КВС-5-0150000А	24
	22		Гайка М10-6G – 5915	КВС-5-0150000А	10
	23		Шайба 8 65Г – 6402	КВС-5-0150000А	23
	24		Шайба 10 65Г – 6402	КВС-5-0150000А	23
	25		Шайба 22 65Г – 6402	КВС-5-0150000А	1
	26		Шайба С 8.01 – 6958	КВС-5-0150000А	23
	27		Шайба С 10.01 – 6958	КВС-5-0150000А	20
	28		Шайба С.8.01 – 11371	КВС-5-0150000А	9
	30		Патрубок Р105535 (“Donaldson”,Бельгия)	КВС-5-0150000А	1
	31		Патрубок Р112605 (“Donaldson”,Бельгия)	КВС-5-0150000А	1
	32		Патрубок Р112608 (“Donaldson”,Бельгия)	КВС-5-0150000А	1
	33		Патрубок ELBOW 90^0 Ø70 100х100 (“Venair”, Испания)	КВС-5-0150000А	1

№ рис	№ поз	Обозначение	Наименование	Куда входит	
				Обозначение	Кол. на 1 сб.ед.
64	34		Хомут без компенсатора GBS M 76/25 W2 (“Norma Rasmussen”, Германия)	КВС-5-0150000А	2
	35		Хомут без компенсатора GBS M 82/25 W2 (“Norma Rasmussen”, Германия)	КВС-5-0150000А	6
	36		Хомут без компенсатора GBS M 168/30 W2 (“Norma Rasmussen”, Германия)	КВС-5-0150000А	2
	37		Хомут без компенсатора GBS 220/30 W2 (“Norma Rasmussen”, Германия)	КВС-5-0150000А	4
	38		Хомут червячный TORRO 25-40/9 C7W2 (“Norma Rasmussen”, Германия)	КВС-5-0150000А	4

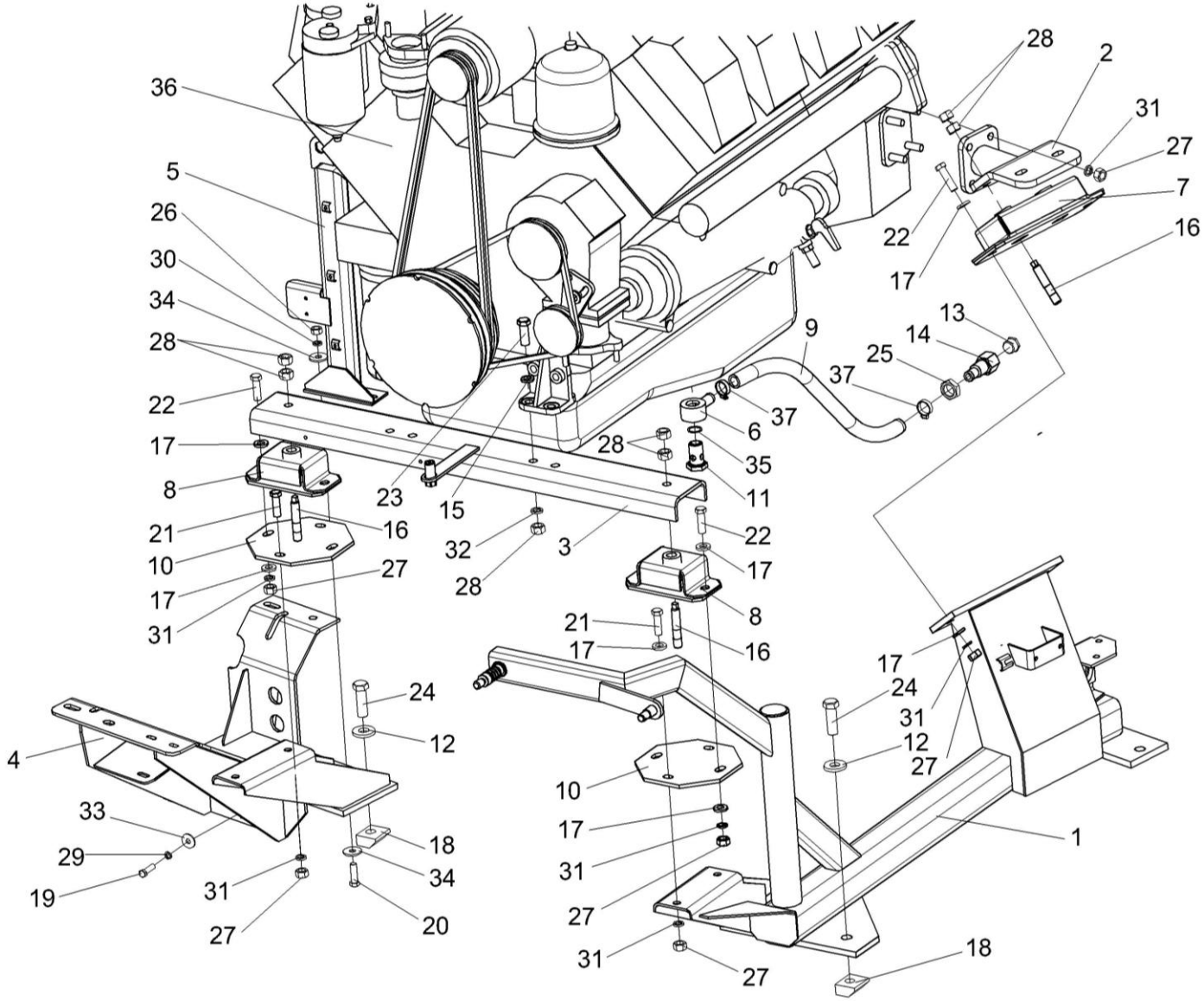

Рисунок 65 – Установка дизеля Д-280.1S2 КВС-5-0150000А (установка дизеля) (лист 1)

№ рис	№ поз	Обозначение	Наименование	Куда входит	
				Обозначение	Кол. на 1 сб.ед.
УСТАНОВКА ДИЗЕЛЯ Д-280.1S2 КВС-5-0150000А (УСТАНОВКА ДИЗЕЛЯ) (ЛИСТ 1) (рисунок 65)					
65	1-37	КВС-5-0150000А	Установка дизеля Д-280.1S2	КВС-5-0100000	1
	1	КВС-5-0150010А	Опора	КВС-5-0150000А	1
	2	КВС-5-0150030	Опора амортизатора	КВС-5-0150000А	1
	3	КВС-5-0150190А	Швеллер	КВС-5-0150000А	1
	4	КВС-5-0150200А	Опора	КВС-5-0150000А	1
	5	КВС-5-0150210А	Опора	КВС-5-0150000А	1
	6	КВС-5-0150270	Угольник поворотный	КВС-5-0150000А	1
	7	КЗК-10-0106160	Амортизатор	КВС-5-0150000А	1
	8	СЭУ 0400410	Амортизатор	КВС-5-0150000А	2
	9	УЭС-16-0400012	Рукав 20х29-1,6 – 10362 (L=900±5 мм)	КВС-5-0150000А	1
	10	КВС-5-0150403	Пластина	КВС-5-0150000А	2
	11	КВС-5-0150606	Штуцер	КВС-5-0150000А	1
	12	КВС-1-0100471	Шайба	КВС-5-0150000А	8
	13	КЗК-10-0106602	Пробка	КВС-5-0150000А	2
	14	КЗК-12-3-0106608	Штуцер	КВС-5-0150000А	2

№ рис	№ поз	Обозначение	Наименование	Куда входит	
				Обозначение	Кол. на 1 сб.ед.
65	15	КИЛ 0116416	Шайба	КВС-5-0150000А	4
	16	КИЛ 0116635	Шпилька	КВС-5-0150000А	6
	17	УЭС 0000493	Шайба	КВС-5-0150000А	24
	18	УЭС 0000503	Вкладыш	КВС-5-0150000А	8
	19		Болт М10-6ех35 – 7796	КВС-5-0150000А	5
	20		Болт М12-6ех40 – 7796	КВС-5-0150000А	8
	21		Болт М14-6ех45 – 7796	КВС-5-0150000А	8
	22		Болт М14-6ех50 – 7796	КВС-5-0150000А	4
	23		Болт М16-6ех45 – 7796	КВС-5-0150000А	4
	24		Болт М20х1,5-6ех60 – 7796	КВС-5-0150000А	8
	25		Гайка М27х2-6G – 2526	КВС-5-0150000А	1
	26		Гайка М12-6G – 5915	КВС-5-0150000А	4
	27		Гайка М14-6G – 5915	КВС-5-0150000А	8
	28		Гайка М16-6G – 5915	КВС-5-0150000А	16
	29		Шайба 10 65Г – 6402	КВС-5-0150000А	23
	30		Шайба 12 65Г – 6402	КВС-5-0150000А	8
	31		Шайба 14Т 65Г – 6402	КВС-5-0150000А	20

№ рис	№ поз	Обозначение	Наименование	Куда входит	
				Обозначение	Кол. на 1 сб.ед.
65	32		Шайба 16Т 65Г – 6402	КВС-5-0150000А	4
	33		Шайба С 10.01 – 6958	КВС-5-0150000А	20
	34		Шайба С 12.01 – 6958	КВС-5-0150000А	10
	35		Прокладка 27 АДО – 23358	КВС-5-0150000А	2
	36		Дизель Д-280.1S2-45 (ОАО “ММЗ”, г.Минск)	КВС-5-0150000А	1
	37		Хомут червячный TORRO 25-40/9 C7W2 (“Norma Rasmussen”, Германия)	КВС-5-0150000А	2

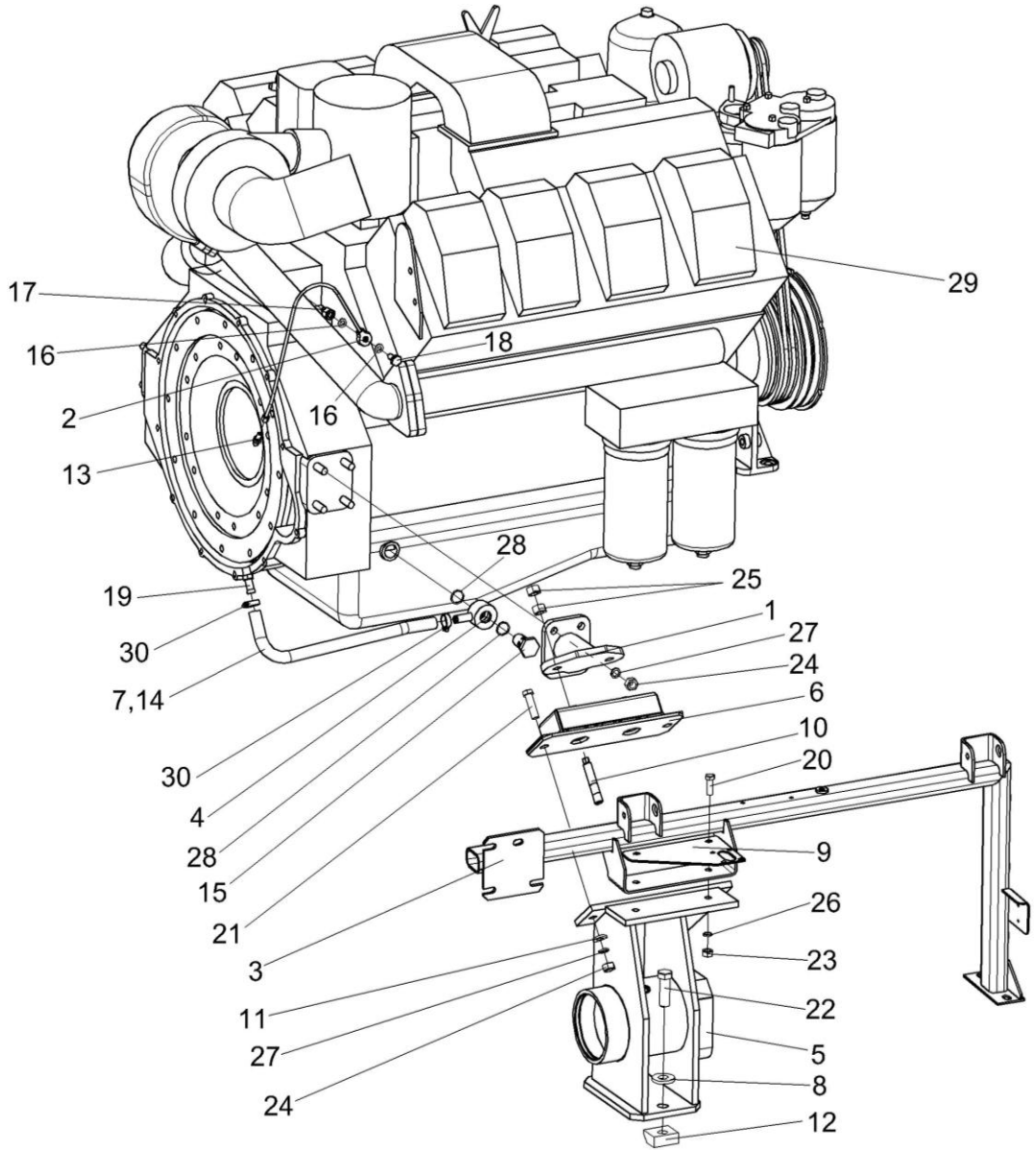

Рисунок 66 – Установка дизеля Д-280.1S2 КВС-5-0150000А (установка дизеля) (лист 2)

№ рис	№ поз	Обозначение	Наименование	Куда входит	
				Обозначение	Кол. на 1 сб.ед.
УСТАНОВКА ДИЗЕЛЯ Д-280.1S2 КВС-5-0150000А (УСТАНОВКА ДИЗЕЛЯ) (лист 2) (рисунок 66)					
66	1-30	КВС-5-0150000А	Установка дизеля Д-280.1S2	КВС-5-0100000	1
	1	КВС-5-0150030	Опора амортизатора	КВС-5-0150000А	2
	2	КВС-5-0150050	Маслопровод	КВС-5-0150000А	1
	3	КВС-5-0150210А	Опора	КВС-5-0150000А	1
	4	КВС-5-0150290	Угольник поворотный	КВС-5-0150000А	1
	5	КВС-5-0133100	Опора	КВС-5-0150000А	1
	6	КЗК-10-0106160	Амортизатор	КВС-5-0150000А	1
	7	СКС 0106007	Рукав 14х23-1,6 – 10362 (L=570±20 мм)	КВС-5-0150000А	1
	8	КВС-1-0100471	Шайба	КВС-5-0150000А	8
	9	КВС-2-0601421	Кронштейн	КВС-5-0150000А	1
	10	КИЛ 0116635	Шпилька	КВС-5-0150000А	6
	11	УЭС 0000493	Шайба	КВС-5-0150000А	24
	12	УЭС 0000503	Вкладыш	КВС-5-0150000А	8
	13	УЭС-3-0400653	Штуцер	КВС-5-0150000А	1
	14	УЭС-6-0400619-01	Оплетка	КВС-5-0150000А	2
	15	УЭС-6-0400621	Штуцер	КВС-5-0150000А	2
	16	УЭС-7-0400002	Шайба	КВС-5-0150000А	2

№ рис	№ поз	Обозначение	Наименование	Куда входит	
				Обозначение	Кол. на 1 сб.ед.
66	17	УЭС-7-0400604А-01	Штуцер	КВС-5-0150000А	1
	18	УЭС-7-0400606А	Болт поворотного угольника	КВС-5-0150000А	1
	19	УЭС-7-0400694	Штуцер	КВС-5-0150000А	1
	20		Болт М12-6ех40 – 7796	КВС-5-0150000А	8
	21		Болт М14-6ех50 – 7796	КВС-5-0150000А	4
	22		Болт М20х1,5-6ех60 – 7796	КВС-5-0150000А	8
	23		Гайка М12-6G – 5915	КВС-5-0150000А	4
	24		Гайка М14-6G – 5915	КВС-5-0150000А	12
	25		Гайка М16-6G – 5915	КВС-5-0150000А	16
	26		Шайба 12 65Г – 6402	КВС-5-0150000А	8
	27		Шайба 14Т 65Г – 6402	КВС-5-0150000А	20
	28		Прокладка 24 АДО – 23358	КВС-5-0150000А	2
	29		Дизель Д-280.1S2-45 (ОАО “ММЗ”, г.Минск)	КВС-5-0150000А	1
	30		Хомут червячный TORRO 16-27/9 C7W2 (“Norma Rasmussen”, Германия)	КВС-5-0150000А	2

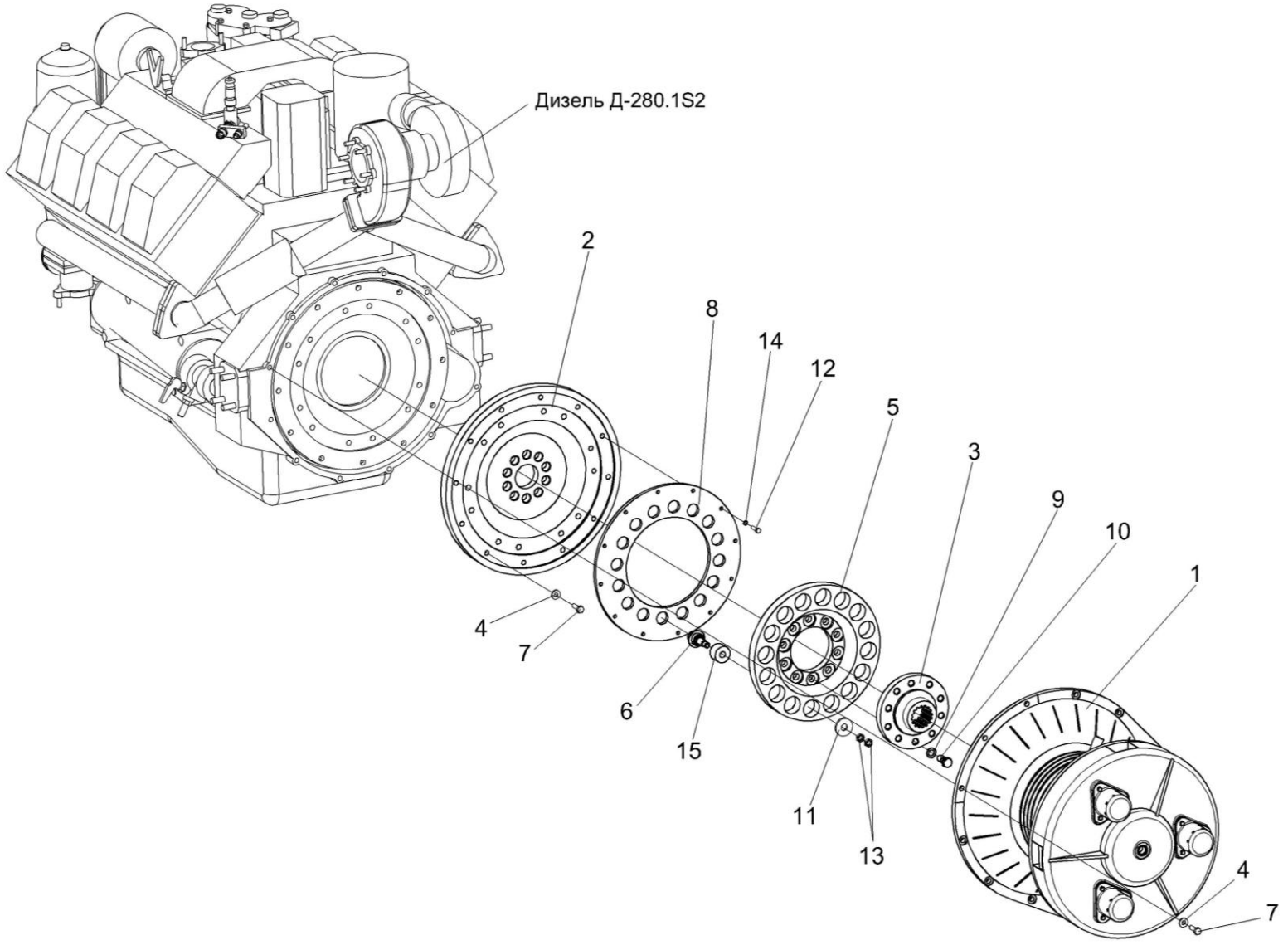

Рисунок 67 – Установка главного привода КВС-5-0151000В

№ рис	№ поз	Обозначение	Наименование	Куда входит	
				Обозначение	Кол. на 1 сб.ед.
УСТАНОВКА ГЛАВНОГО ПРИВОДА КВС-5-0151000В (рисунок 67)					
67	2,6,8,12,14	КВС-5-0151030	Проставка	КВС-5-0150000А	1
	3,5,9,10	КВС-5-0151040	Диск ведомый	КВС-5-0150000А	1
	1	КВС-5-0151000В	Главный привод	КВС-5-0150000А	1
	2	КВС-5-0151401А	Диск	КВС-5-0151030	1
	3	КВС-5-0151601	Втулка	КВС-5-0151040	1
	4	УЭС 0100607	Шайба	КВС-5-0150000А	24
	5	УЭС-6-0400103	Диск	КВС-5-0151040	1
	6	УЭС-6-0400601	Палец	КВС-5-0151030	16
	7	УЭС-6-0400618	Болт	КВС-5-0150000А	24
	8	УЭС-7-0400401А	Диск	КВС-5-0151030	1
	9	14-0150	Шайба	КВС-5-0151040	10
	10	31-0414	Болт крепления маховика	КВС-5-0151040	10
	11	31.01.2165	Шайба	КВС-5-0150000А	16
	12		Болт М8-6ех30 – 7796	КВС-5-0151030	12
	13		Гайка М14-6G – 2526	КВС-5-0150000А	32
	14		Шайба 8 65Г – 6402	КВС-5-0151030	12
	15		Амортизатор 31.01-2199	КВС-5-0150000А	16

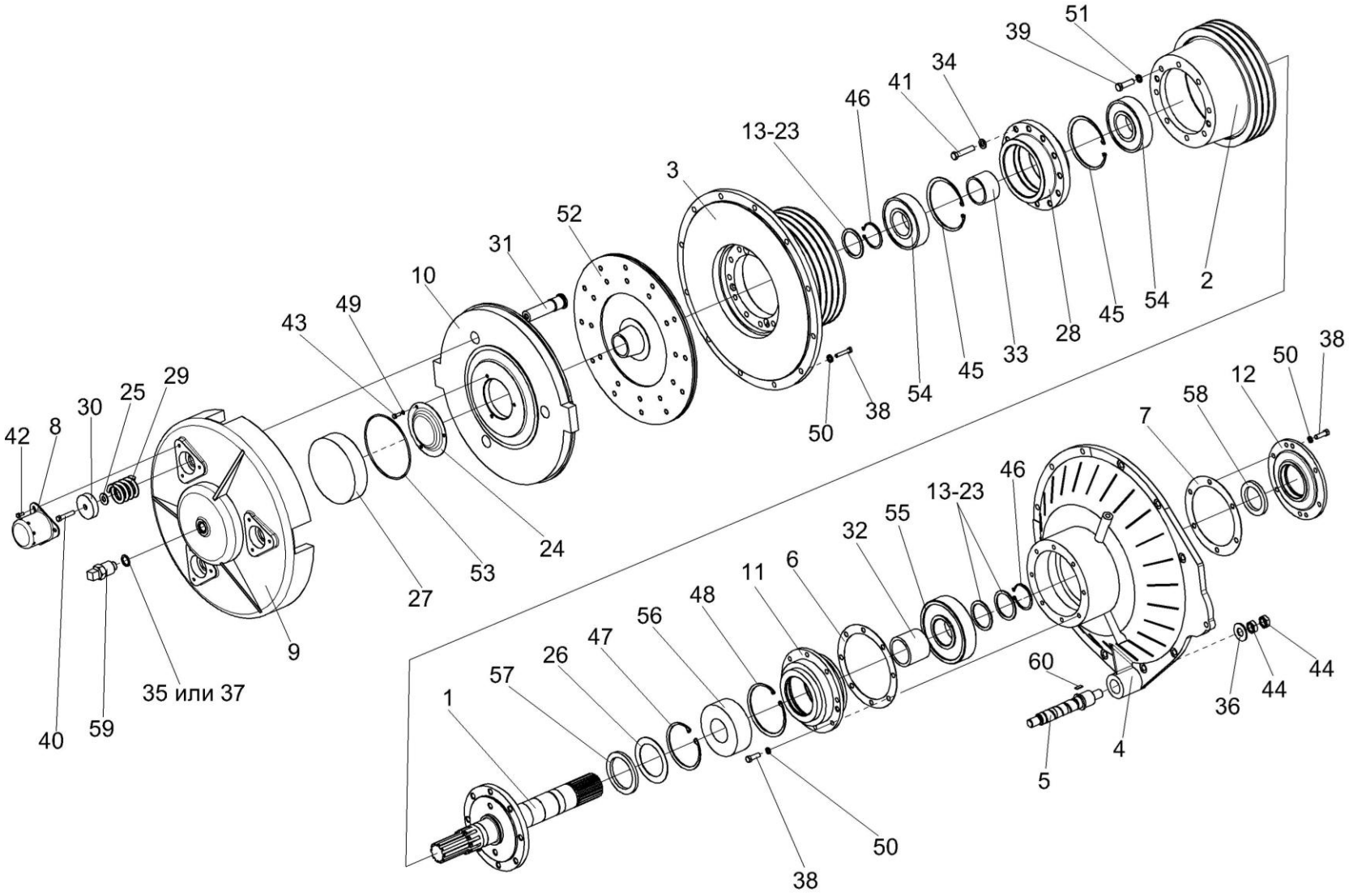

Рисунок 68 – Главный привод КВС-5-0151000В

№ рис	№ поз	Обозначение	Наименование	Куда входит	
				Обозначение	Кол. на 1 сб.ед.
			ГЛАВНЫЙ ПРИВОД КВС-5-0151000В (рисунок 68)		
68	1-60	КВС-5-0151000В	Главный привод	КВС-5-0150000А	1
	4,5,36,44,60	КВС-5-0151010	Корпус	КВС-5-0151000В	1
	8,9,10,24,25, 27,29,30,31,4 0,42,43,49,53	КВК 0151040	Механизм нажимной	КВС-5-0151000В	1
	3,28,34,41	КВС-5-0151090А	Шкив	КВС-5-0151000В	1
	11,26,47,48,5 6,57	КВС-1-0151070	Стакан	КВС-5-0151000В	1
	12,58	КВС-1-0151080	Крышка	КВС-5-0151000В	1
	10,31	КВК 0151050	Диск нажимной	КВК 0151040	1
	1	КВС-1-0151060В	Вал	КВС-5-0151000В	1
	2	КВС-5-0151102	Шкив	КВС-5-0151000В	1
	3	КВС-2-0151103А-01	Шкив	КВС-5-0151090А	1
	4	КВС-5-0151105	Крышка	КВС-5-0151010	1
	5	КВС-1-0133604	Ось	КВС-5-0151010	1
	6	КВС-1-0151001	Прокладка	КВС-5-0151000В	1
	7	КВС-1-0151001-01	Прокладка	КВС-5-0151000В	1
	8	КВС-1-0151002А	Колпак	КВК 0151040	3
	9	КВК 0151107А	Крышка	КВК 0151040	1

№ рис	№ поз	Обозначение	Наименование	Куда входит	
				Обозначение	Кол. на 1 сб.ед.
68	10	КВК 0151201	Диск нажимной	КВК 0151050	1
	11	КВС-1-0151112	Стакан	КВС-1-0151070	1
	12	КВС-1-0151114	Крышка	КВС-1-0151080	1
	13	КВС-1-0151401	Кольцо регулировочное	КВС-5-0151000В	2
	14	КВС-1-0151401-01	Кольцо регулировочное	КВС-5-0151000В	2
	15	КВС-1-0151401-02	Кольцо регулировочное	КВС-5-0151000В	2
	16	КВС-1-0151401-03	Кольцо регулировочное	КВС-5-0151000В	2
	17	КВС-1-0151401-04	Кольцо регулировочное	КВС-5-0151000В	2
	18	КВС-1-0151401-05	Кольцо регулировочное	КВС-5-0151000В	2
	19	КВС-1-0151401-06	Кольцо регулировочное	КВС-5-0151000В	2
	20	КВС-1-0151401-07	Кольцо регулировочное	КВС-5-0151000В	2
	21	КВС-1-0151401-08	Кольцо регулировочное	КВС-5-0151000В	2
	22	КВС-1-0151401-09	Кольцо регулировочное	КВС-5-0151000В	2
	23	КВС-1-0151401-10	Кольцо регулировочное	КВС-5-0151000В	2
	24	КВС-1-0151402	Крышка	КВК 0151040	1
	25	КВС-1-0151403	Шайба	КВК 0151040	6
	26	КВС-1-0151407	Маслоуказатель	КВС-1-0151070	1
	27	КВС-1-0151601	Поршень	КВК 0151040	1
	28	КВС-1-0151602А	Ступица	КВС-5-0151090А	1

№ рис	№ поз	Обозначение	Наименование	Куда входит	
				Обозначение	Кол. на 1 сб.ед.
68	29	КВС-1-0151603	Пружина	КВК 0151040	1
	30	КВС-1-0151606	Тарелка	КВК 0151040	3
	31	КВС-1-0151608	Палец	КВК 0151050	3
	32	КВС-1-0151801А	Втулка	КВС-5-0151000В	1
	33	КВС-2-0151803А	Втулка	КВС-5-0151000В	1
	34	КЗР 0103808	Шайба	КВС-5-0151090А	12
	35	КИС 0108424А	Шайба	КВС-5-0151000В	1
	36	КСН 0114402-01	Шайба	КВС-5-0151010	1
	37	Н.036.28.004	Шайба	КВС-5-0151000В	1
	38		Болт М10-6ех30 – 7796	КВС-5-0151000В	14
	39		Болт М12-6ех40 – 7796	КВС-5-0151000В	20
	40		Болт М12-6ех45-7796	КВК 0151040	3
	41		Болт М12-6ех55 – 7796	КВС-5-0151090А	12
	42		Болт М6-6ех14 – 7798	КВК 0151040	9
	43		Болт М6-6ех16-7798	КВК 0151040	3
	44		Гайка М20х1,5-6G – 2526	КВС-5-0151010	2
	45		Кольцо В130 – 13941	КВС-5-0151000В	2
	46		Кольцо В60 – 13942	КВС-5-0151000В	2
	47		Кольцо В115-13943	КВС-1-0151070	1

№ рис	№ поз	Обозначение	Наименование	Куда входит	
				Обозначение	Кол. на 1 сб.ед.
68	48		Кольцо В130-13943	КВС-1-0151070	1
	49		Шайба 6Т 65Г-6402	КВК 0151040	3
	50		Шайба 10Т 65Г – 6402	КВС-5-0151000В	14
	51		Шайба 12Т 65Г – 6402	КВС-5-0151000В	20
	52		Диск ведомый сцепления ЯМЗ-184 184-1601130-10	КВС-5-0151000В	1
	53		Кольцо круглого сечения O-Ring 165,00-4,00 72NBR 872 Арт.-№445652 (”Freudenberg Simrit KG”, Германия)	КВК 0151040	1
	54		Подшипник 6312-2RS1 (“SKF”, Швеция)	КВС-5-0151000В	2
	55		Подшипник 6412 (“SKF”, Швеция)	КВС-5-0151000В	1
	56		Подшипник 22312Е (“SKF”, Швеция)	КВС-1-0151070	1
	57		Манжета BABSL 80-105-7,5 FKM595 Арт.№418858 (“Freudenberg Simrit”, Германия)	КВС-1-0151070	1
	58		Манжета BAUMx7 60-85-8 Арт.№389828 (“Freudenberg Simrit”, Германия)	КВС-1-0151080	1
	59		Устройство для подвода масла 040-03093 (“Stromag AG”, Германия)	КВС-5-0151000В	1
	60		Шпонка 10х8х28 – 23360	КВС-5-0151010	1

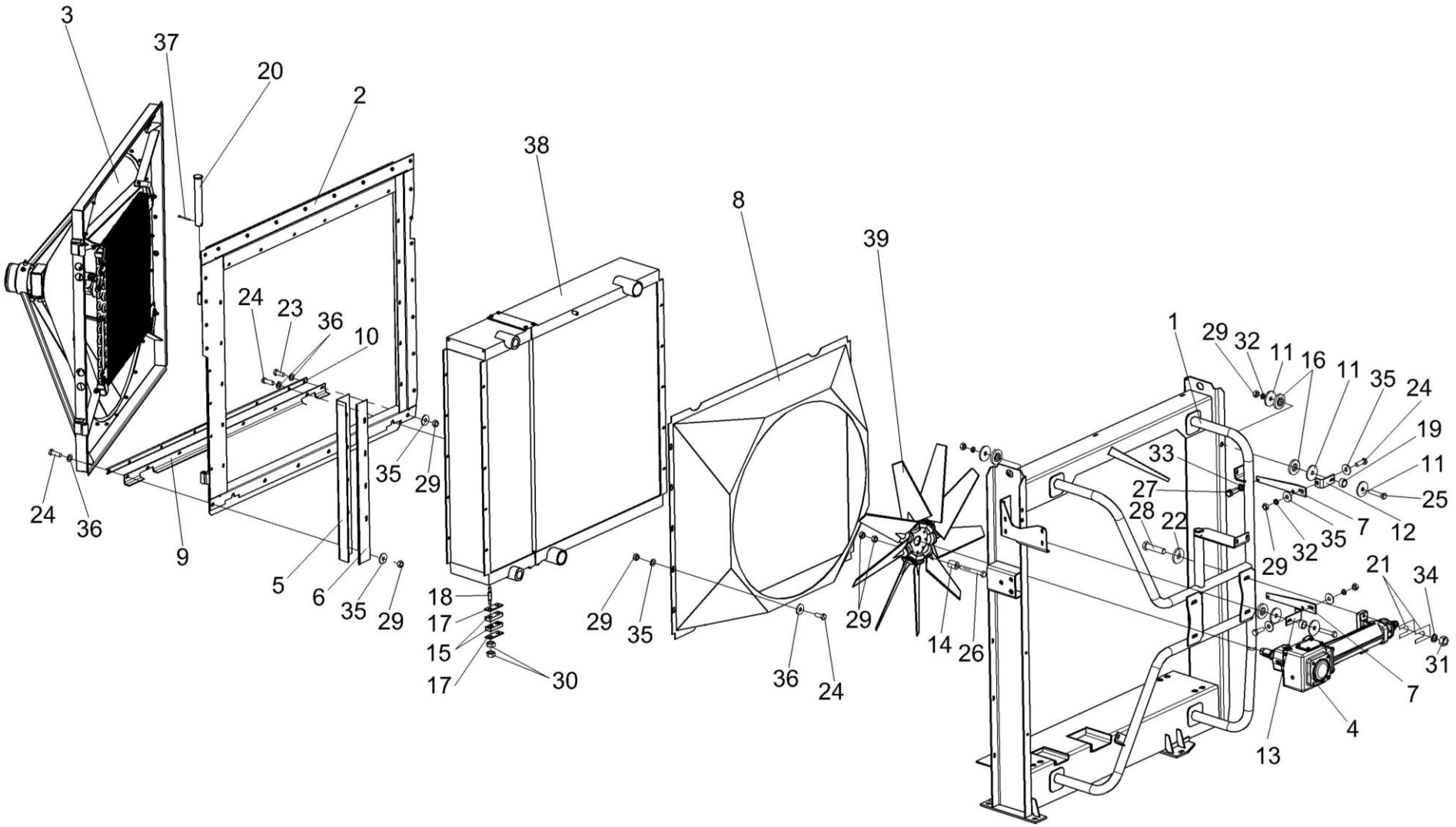

Рисунок 69 – Установка блока радиаторов КВС-5-0152000

№ рис	№ поз	Обозначение	Наименование	Куда входит	
				Обозначение	Кол. на 1 сб.ед.
УСТАНОВКА БЛОКА РАДИАТОРОВ КВС-5-0152000 (рисунок 69)					
69	1-41	КВС-5-0152000	Установка блока радиаторов	КВС-5-0150000А	1
	1	КВС-5-0152010А	Рамка	КВС-5-0152000	1
	2	КВС-5-0155000	Воздухозаборник	КВС-5-0152000	1
	3	КВС-5-0155020	Рамка	КВС-5-0152000	1
	4	КВС-1-0135000А	Редуктор	КВС-5-0152000	1
	5	КВС-5-0152009	Уплотнение	КВС-5-0152000	1
	6	КВС-5-0152401-01	Прижим	КВС-5-0152000	1
	7	КВС-5-0152403А	Пластина	КВС-5-0152000	2
	8	КВС-5-0152405	Диффузор	КВС-5-0152000	1
	9	КВС-5-0156001А	Уплотнение	КВС-5-0152000	1
	10	КВС-5-0156405	Планка	КВС-5-0152000	1
	11	АМ 24.12.401	Шайба	КВС-5-0152000	6
	12	КВС-1-0152434	Кронштейн	КВС-5-0152000	1
	13	КВС-1-0152434-01	Кронштейн	КВС-5-0152000	1
	14	КВС-1-0152607	Втулка	КВС-5-0152000	9
	15	КВС-2-0152001	Виброизолятор	КВС-5-0152000	8
	16	КВС-2-0152002	Виброизолятор	КВС-5-0152000	4

№ рис	№ поз	Обозначение	Наименование	Куда входит	
				Обозначение	Кол. на 1 сб.ед.
69	17	КВС-2-0152402	Пластина	КВС-5-0152000	8
	18	КВС-2-0152602	Шпилька	КВС-5-0152000	8
	19	КВС-2-0152802	Втулка	КВС-5-0152000	2
	20	КИС 0128606А	Ось	КВС-5-0152000	2
	21	КИС 0135501Б	Шайба регулировочная	КВС-5-0152000	10 наиб.кол
	22	ПКК 0107457Б	Шайба	КВС-5-0152000	4
	23		Болт М8-6ех20 – 7796	КВС-5-0152000	5
	24		Болт М8-6ех25 – 7796	КВС-5-0152000	35
	25		Болт М8-6ех40 – 7796	КВС-5-0152000	2
	26		Болт М8-6ех65 – 7796	КВС-5-0152000	9
	27		Болт М10-6ех25 – 7796	КВС-5-0152000	4
	28		Болт М12-6ех50 – 7796	КВС-5-0152000	4
	29		Гайка М8-6G – 5915	КВС-5-0152000	48
	30		Гайка М10-6G – 5915	КВС-5-0152000	16
	31		Гайка М12-6G – 5915	КВС-5-0152000	4
	32		Шайба 8Т 65Г – 6402	КВС-5-0152000	30
	33		Шайба 10Т 65Г – 6402	КВС-5-0152000	4
	34		Шайба 12Т 65Г – 6402	КВС-5-0152000	4

№ рис	№ поз	Обозначение	Наименование	Куда входит	
				Обозначение	Кол. на 1 сб.ед.
69	35		Шайба А 8.01 – 6958	КВС-5-0152000	56
	36		Шайба С.8.01 – 11371	КВС-5-0152000	8
	37		Шплинт 3,2х25 – 397	КВС-5-0152000	2
	38		Радиатор Б 800К.1301.0000 (ОсОО "Автомаш-Радиатор", г. Бишкек)	КВС-5-0152000	1
	39		Вентилятор 900/9-9/P5ZL/32,5/PAG/45 (ООО "Систехпром", г.Минск)	КВС-5-0152000	1

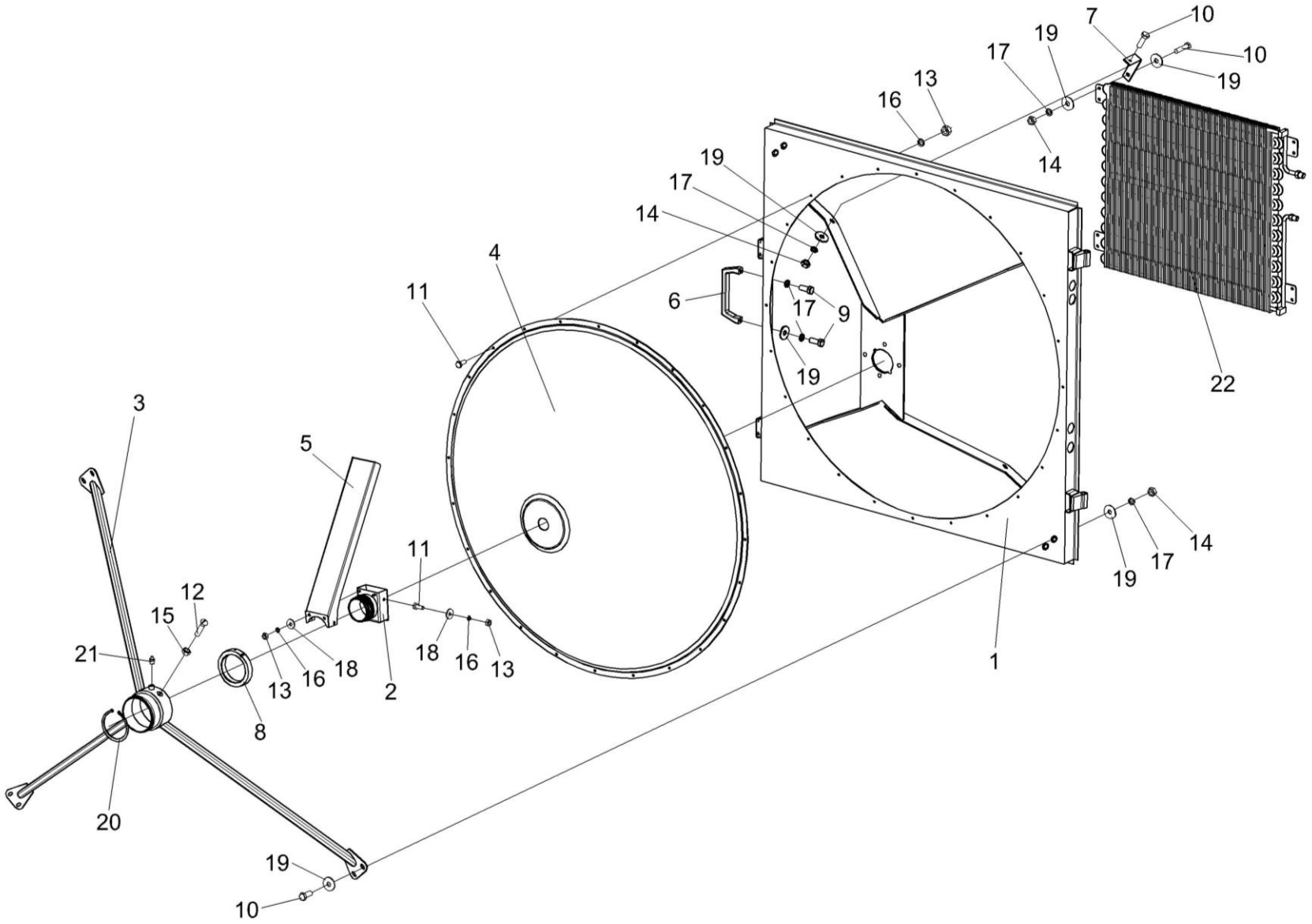

Рисунок 70 – Воздухозаборник КВС-5-0155000 (лист 1)

№ рис	№ поз	Обозначение	Наименование	Куда входит	
				Обозначение	Кол. на 1 сб.ед.
ВОЗДУЗАБОРНИК КВС-5-0155000 (лист 1) (рисунок 70)					
70	1-22	КВС-5-0155000	Воздухозаборник	КВС-5-0152000	1
	1	КВС-5-0155030А	Корпус	КВС-5-0155000	1
	2	КВС-5-0155040	Корпус	КВС-5-0155000	1
	3	КВС-5-0155050	Опора	КВС-5-0155000	1
	4	КВС-5-0155060	Сетка	КВС-5-0155000	1
	5	КВС-5-0155130	Пылесъемник	КВС-5-0155000	1
	6	КВС-1-0155360	Ручка	КВС-5-0155000	1
	7	КВС-5-0155415	Уголок	КВС-5-0155000	4
	8	КВС-1-0155001	Корпус	КВС-5-0155000	1
	9		Болт М8-6ех20 – 7796	КВС-5-0155000	2
	10		Болт М8-6ех25 – 7796	КВС-5-0155000	11
	11		Болт М6-6ех16 – 7798	КВС-5-0155000	27
	12		Винт В.М5-6ех20 – 17473	КВС-5-0155000	1
	13		Гайка М6-6G – 5915	КВС-5-0155000	36
	14		Гайка М8-6G – 5915	КВС-5-0155000	19
	15		Гайка М5-6G – 5927	КВС-5-0155000	1
	16		Шайба 6Т 65Г – 6402	КВС-5-0155000	33
	17		Шайба 8Т 65Г – 6402	КВС-5-0155000	25

№ рис	№ поз	Обозначение	Наименование	Куда входит	
				Обозначение	Кол. на 1 сб.ед.
70	18		Шайба С 6.01 – 6958	КВС-5-0155000	9
	19		Шайба С 8.01 – 6958	КВС-5-0155000	48
	20		Кольцо В100 – 13942	КВС-5-0155000	1
	21		Масленка 1.2 – 19853	КВС-5-0155000	1
	22		Конденсатор 99-000503-00	КВС-5-0155000	1

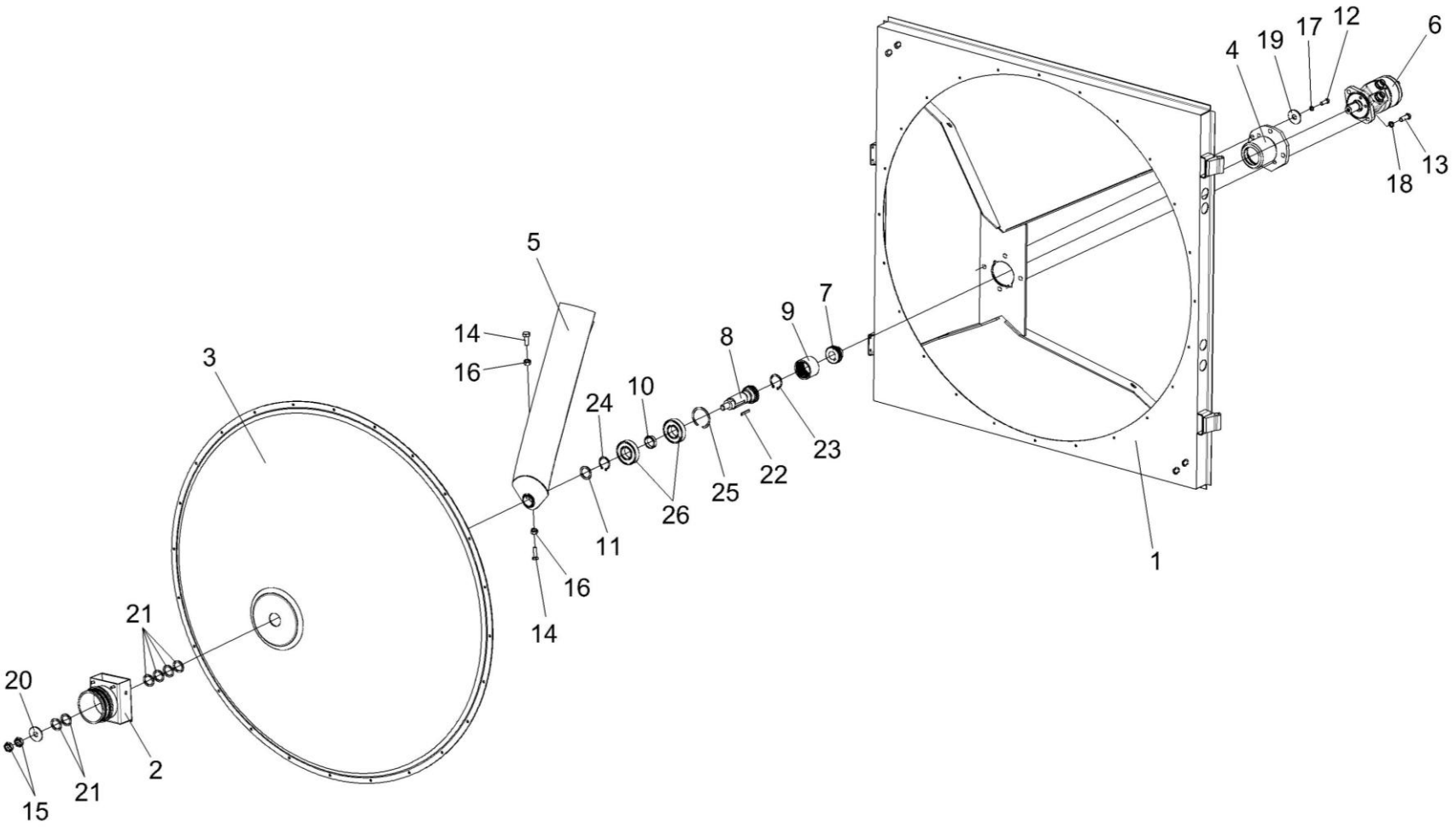

Рисунок 71 – Воздухозаборник КВС-5-0155000 (лист 2)

№ рис	№ поз	Обозначение	Наименование	Куда входит	
				Обозначение	Кол. на 1 сб.ед.
ВОЗДУЗАБОРНИК КВС-5-0155000 (лист 2) (рисунок 71)					
71	1-26	КВС-5-0155000	Воздухозаборник	КВС-5-0152000	1
	9,23	КВС-5-0155110	Обойма	КВС-5-0155000	1
	1	КВС-5-0155030А	Корпус	КВС-5-0155000	1
	2	КВС-5-0155040	Корпус	КВС-5-0155000	1
	3	КВС-5-0155060	Сетка	КВС-5-0155000	1
	4	КВС-5-0155100	Корпус	КВС-5-0155000	1
	5	КВС-5-0155120	Затенитель	КВС-5-0155000	1
	6	КВС-5-0602100	Гидромотор воздухозаборника	КВС-5-0155000	1
	7	КВС-5-0155601	Втулка	КВС-5-0155000	1
	8	КВС-5-0155602	Вал	КВС-5-0155000	1
	9	КВС-5-0155603	Обойма	КВС-5-0155110	1
	10	КВС-5-0155806	Втулка	КВС-5-0155000	1
	11	КВС-1-0115418-02	Шайба	КВС-5-0155000	4 наиб. кол.
	12		Болт М8-6ех35 – 7796	КВС-5-0155000	4
	13		Болт М12-6ех35 – 7796	КВС-5-0155000	2
	14		Болт М6-6ех16 – 7798	КВС-5-0155000	27
	15		Гайка М16х1,5-6G – 2526	КВС-5-0155000	2

№ рис	№ поз	Обозначение	Наименование	Куда входит	
				Обозначение	Кол. на 1 сб.ед.
71	16		Гайка М6-6G – 5915	КВС-5-0155000	36
	17		Шайба 8Т 65Г – 6402	КВС-5-0155000	25
	18		Шайба 12Т 65Г – 6402	КВС-5-0155000	2
	19		Шайба С 8.01 – 6958	КВС-5-0155000	48
	20		Шайба С.16.01 – 11371	КВС-5-0155000	1
	21		Шайба С.22.01 – 11371	КВС-5-0155000	6
	22		Шпонка 6х6х18 – 23360	КВС-5-0155000	1
	23		Кольцо В48 – 13941	КВС-5-0155110	1
	24		Кольцо В35 – 13942	КВС-5-0155000	1
	25		Кольцо В72 – 13943	КВС-5-0155000	1
	26		Подшипник 180207 – 8882	КВС-5-0155000	2

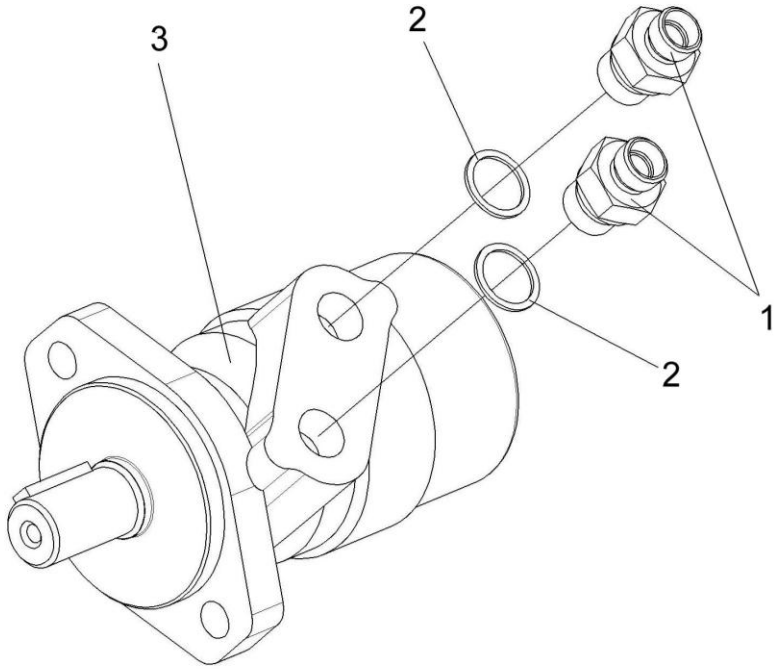

Рисунок 72 – Гидромотор воздухозаборника КВС-5-0602100

№ рис	№ поз	Обозначение	Наименование	Куда входит	
				Обозначение	Кол. на 1 сб.ед.
ГИДРОМОТОР ВОЗДУХОЗАБОРНИКА КВС-5-0602100 (рисунок 72)					
72	1-5	КВС-5-0602100	Гидромотор воздухозаборника	КВС-5-0155000	1
	1	УЭС-7-0602665	Штуцер	КВС-5-0602100	2
	2		Прокладка G1/2 М1 ГОСТ 23358-87	КВС-5-0602100	2
	3		Гидромотор MP 400 C (Болгария, "M+S Hydraulic")	КВС-5-0602100	1

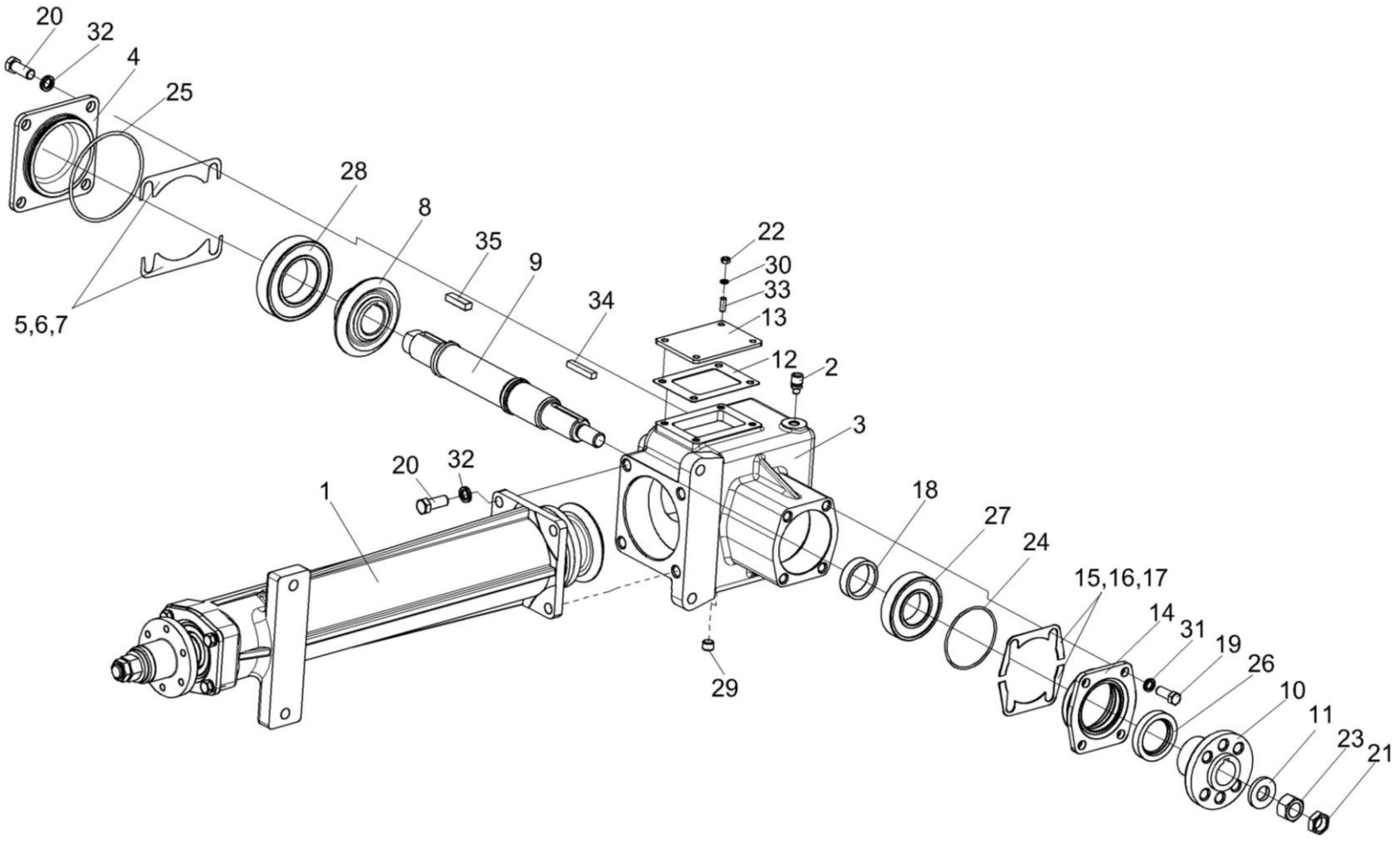

Рисунок 73 – Редуктор КВС-1-0135000А

№ рис	№ поз	Обозначение	Наименование	Куда входит	
				Обозначение	Кол. на 1 сб.ед.
			РЕДУКТОР КВС-1-0135000А (рисунок 73)		
73	1-35	КВС-1-0135000А	Редуктор	КВС-5-0152000	1
	4,25	КВС-1-0135010	Крышка	КВС-1-0135000А	1
	14,24,26	ПКК 0135070	Крышка	КВС-1-0135000А	1
	1	КВС-1-0135020А	Стакан	КВС-1-0135000А	1
	2	34-4-1-17А	Сапун	КВС-1-0135000А	1
	3	КВС-1-0135111	Корпус	КВС-1-0135000А	1
	4	КВС-1-0135113	Крышка	КВС-1-0135010	1
	5	КВС-1-0135502	Прокладка	КВС-1-0135000А	12
	6	КВС-1-0135502-01	Прокладка	КВС-1-0135000А	8
	7	КВС-1-0135502-02	Прокладка	КВС-1-0135000А	8
	8	КВС-1-0135622	Шестерня	КВС-1-0135000А	1
	9	КВС-1-0135623-01	Вал	КВС-1-0135000А	1
	10	КВС-1-0135629	Ступица	КВС-1-0135000А	1
	11	КВС-1-0135627	Шайба	КВС-1-0135000А	1
	12	КЗР 0003002А	Прокладка	КВС-1-0135000А	1
	13	КЗР 0003401А	Крышка	КВС-1-0135000А	1
	14	ПКК 0135207	Крышка	ПКК 0135070	1
	15	ПКК 0135526А	Прокладка регулировочная	КВС-1-0135000А	6
	16	ПКК 0135526А-01	Прокладка регулировочная	КВС-1-0135000А	8

№ рис	№ поз	Обозначение	Наименование	Куда входит	
				Обозначение	Кол. на 1 сб.ед.
73	17	ПКК 0135526А-02	Прокладка регулировочная	КВС-1-0135000А	8
	18	ПКК 0135809А	Кольцо	КВС-1-0135000А	1
	19		Болт М10-6ех25 – 7796	КВС-1-0135000А	4
	20		Болт М12-6ех30 – 7796	КВС-1-0135000А	8
	21		Гайка М18х1,5.6G – 2526	КВС-1-0135000А	1
	22		Гайка М6х5.6G – 5915	КВС-1-0135000А	4
	23		Гайка М18х1,5.6G – 5915	КВС-1-0135000А	1
	24		Кольцо 075-080-25-2-3 – 18829/9833	ПКК 0135070	1
	25		Кольцо 094-100-36-2-2 – 18829/9833	КВС-1-0135010	1
	26		Манжета 2.2-40х60-1 – 8752	ПКК 0135070	1
	27		Подшипник 208 – 8338	КВС-1-0135000А	1
	28		Подшипник 211 – 8338	КВС-1-0135000А	1
	29		Пробка 2-КГ 1/4"	КВС-1-0135000А	3
	30		Шайба 6Т 65Г – 6402	КВС-1-0135000А	4
	31		Шайба 10Т 65Г – 6402	КВС-1-0135000А	4
	32		Шайба 12Т 65Г – 6402	КВС-1-0135000А	8
	33		Шпилька 2М6-6ех25 – 22032	КВС-1-0135000А	4
	34		Шпонка 2-8х7х45 – 23360	КВС-1-0135000А	1
	35		Шпонка 2-10х8х36 – 23360	КВС-1-0135000А	1

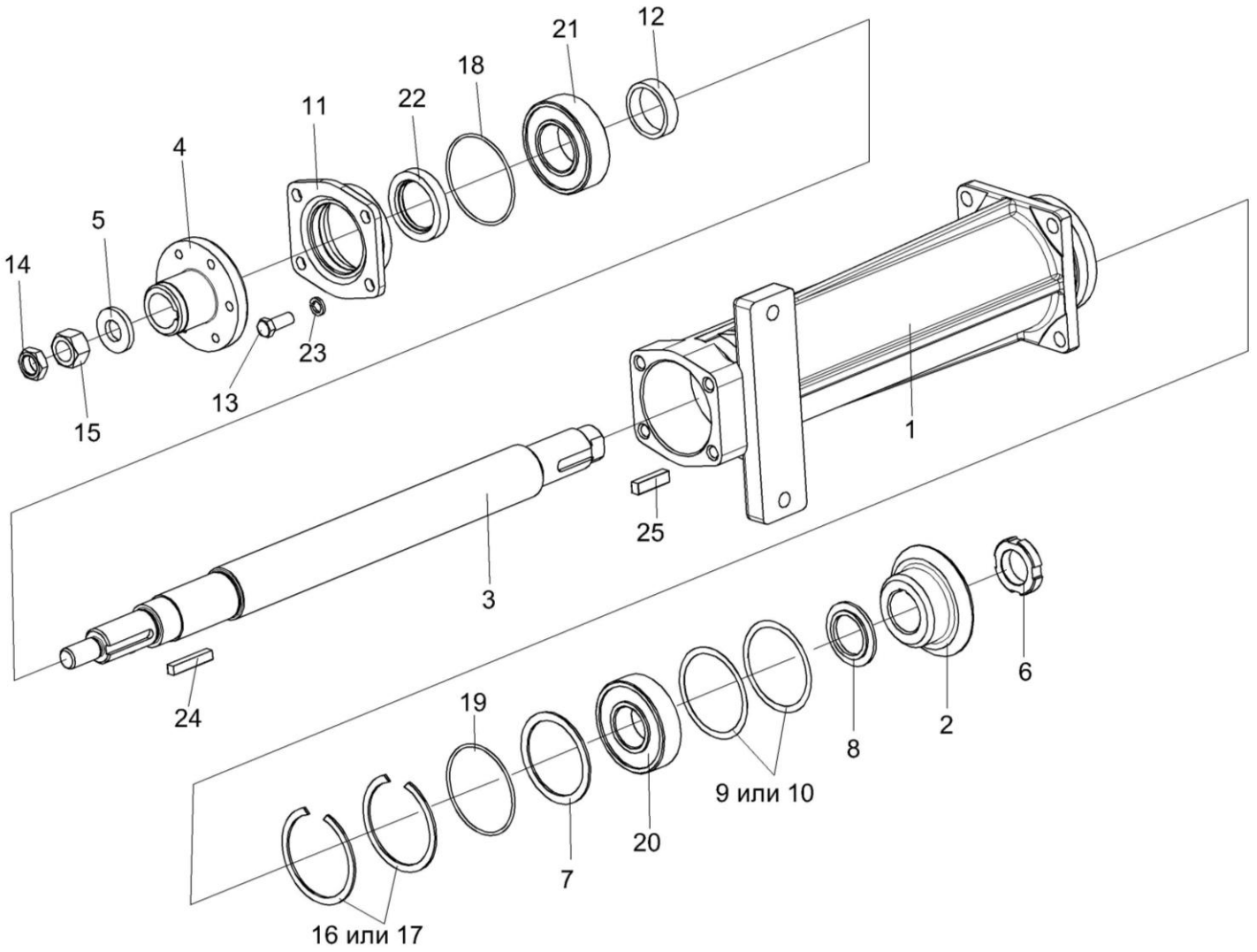

Рисунок 74 – Стакан КВС-1-0135020А

№ рис	№ поз	Обозначение	Наименование	Куда входит	
				Обозначение	Кол. на 1 сб.ед.
			СТАКАН КВС-1-0135020А (рисунок 74)		
74	1-25	КВС-1-0135020А	Стакан	КВС-1-0135000А	1
	11,18,22	ПКК 0135070	Крышка	КВС-1-0135020А	1
	1	КВС-1-0135122	Стакан	КВС-1-0135020А	1
	2	КВС-1-0135621	Шестерня	КВС-1-0135020А	1
	3	КВС-1-0135624-01	Вал	КВС-1-0135020А	1
	4	КВС-1-0135626	Ступица	КВС-1-0135020А	1
	5	КВС-1-0135627	Шайба	КВС-1-0135020А	1
	6	КВС-2-0135625	Гайка	КВС-1-0135020А	1
	7	КИС 0104408	Кольцо	КВС-1-0135020А	1
	8	КСН 0114612	Втулка	КВС-1-0135020А	1
	9	ППК 0107502	Прокладка	КВС-1-0135020А	2
	10	ППК 0107502-01	Прокладка	КВС-1-0135020А	2
	11	ПКК 0135207	Крышка	ПКК 0135070	1
	12	ПКК 0135809А	Кольцо	КВС-1-0135020А	1
	13		Болт М10-6ех25 – 7796	КВС-1-0135020А	4
	14		Гайка М18х1,5.6G – 2526	КВС-1-0135020А	1
	15		Гайка М18х1,5.6G – 5915	КВС-1-0135020А	1

№ рис	№ поз	Обозначение	Наименование	Куда входит	
				Обозначение	Кол. на 1 сб.ед.
74	16		Кольцо В80 – 13941	КВС-1-0135020А	2
	17		Кольцо В80 – 13943	КВС-1-0135020А	2
	18		Кольцо 075-080-25-2-3 – 18829/9833	ПКК 0135070	1
	19		Кольцо 094-100-36-2-2 – 18829/9833	КВС-1-0135020А	1
	20		Подшипник NUP307ECJ (Швеция, "SKF”) или подшипник NUP307EW (Германия , "Schaeffler Technologies GmbH&Co.KG")	КВС-1-0135020А	1
	21		Подшипник 180508 – 8882	КВС-1-0135020А	1
	22		Манжета 2.2-40х60-1 – 8752	ПКК 0135070	1
	23		Шайба 10Т 65Г – 6402	КВС-1-0135020А	4
	24		Шпонка 2-8х7х45 – 23360	КВС-1-0135020А	1
	25		Шпонка 2-10х8х36 – 23360	КВС-1-0135020А	1

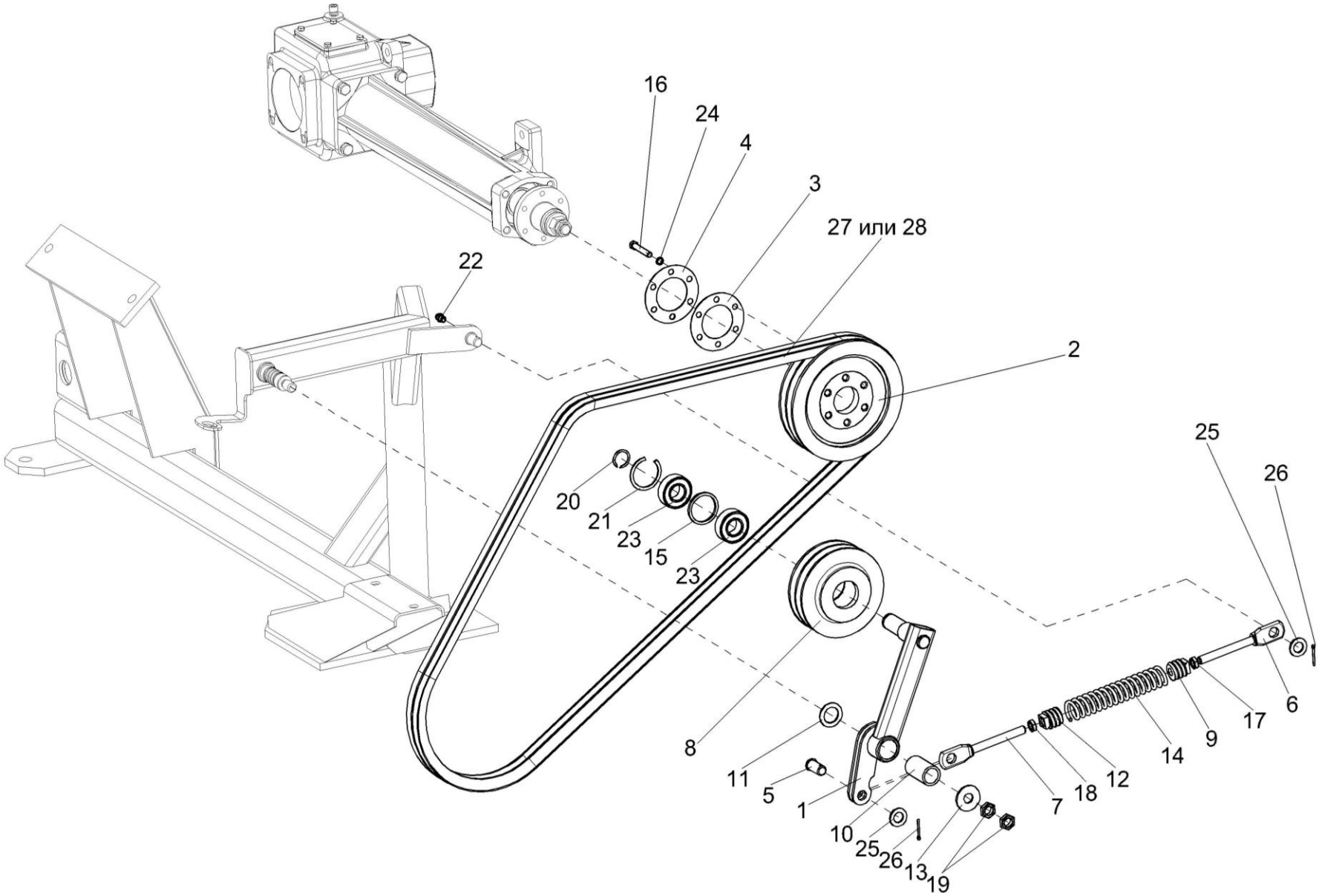

Рисунок 75 – Привод вентилятора КВС-5-0150260

№ рис	№ поз	Обозначение	Наименование	Куда входит	
				Обозначение	Кол. на 1 сб.ед.
ПРИВОД ВЕНТИЛЯТОРА КВС-5-0150260 (рисунок 75)					
75	1-28	КВС-5-0150260	Привод вентилятора	КВС-5-0150000А	1
	1,8,10,15,20, 21,23	КВС-5-0150320	Рычаг	КВС-5-0150260	1
	9,12,14	КВС-1-0150550	Пружина	КВС-2-0150120	1
	6,7,9,12,14, 17,18	КВС-2-0150120	Механизм натяжения	КВС-5-0150260	1
	8,15,21,23	КВС-2-0150190	Ролик натяжной	КВС-2-0150110	1
	1,10	КВС-5-0150330	Рычаг	КВС-5-0150330	1
	1	КВС-5-0150340	Рычаг	КВС-2-0150280	1
	2	КВС-5-0150105	Шкив	КВС-5-0150260	1
	3	КВС-1-0150467	Прокладка	КВС-5-0150260	12
	4	КВС-1-0150467-01	Прокладка	КВС-5-0150260	12
	5	КВС-1-0150604	Палец	КВС-5-0150260	1
	6	КВС-1-0150605	Зацеп	КВС-2-0150120	1
	7	КВС-1-0150605-01	Зацеп	КВС-2-0150120	1
	8	КВС-2-0150104	Ролик натяжной	КВС-2-0150190	1
	9	КЗР 0202102	Пробка	КВС-1-0150550	1
	10	КЗК 0202119А	Втулка	КВС-5-0150330	1

№ рис	№ поз	Обозначение	Наименование	Куда входит	
				Обозначение	Кол. на 1 сб.ед.
75	11	КИС 0105438	Шайба специальная	КВС-5-0150260	1
	12	КСН 0100107-03	Пробка	КВС-1-0150550	1
	13	КСН 0114402	Шайба	КВС-5-0150260	1
	14	УЭС-7-0400664	Пружина	КВС-1-0150550	1
	15	60-131.25.10	Кольцо распорное	КВС-2-0150190	1
	16		Болт М8-6ех50 – 7796	КВС-5-0150260	6
	17		Гайка М12-6G – 2526	КВС-2-0150120	1
	18		Гайка М12х1,25-6G – 2526	КВС-2-0150120	1
	19		Гайка М16-6G – 2526	КВС-5-0150260	2
	20		Кольцо В25 – 13940	КВС-5-0150320	1
	21		Кольцо В52 – 13941	КВС-2-0150190	1
	22		Масленка 1.1 – 19853	КВС-5-0150260	1
	23		Подшипник 180505 – 8882	КВС-2-0150190	2
	24		Шайба 8Т 65Г – 6402	КВС-5-0150260	6
	25		Шайба С.16.01 – 11371	КВС-5-0150260	2
	26		Шплинт 3,2х25 – 397	КВС-5-0150260	1
	27		Ремень 2 НВ 2362 La (“Optibelt”, Германия)	КВС-5-0150260	1
	28		Ремень 2 НВ ВР 2362 “К” А (“Stomil”, Польша)	КВС-5-0150260	1

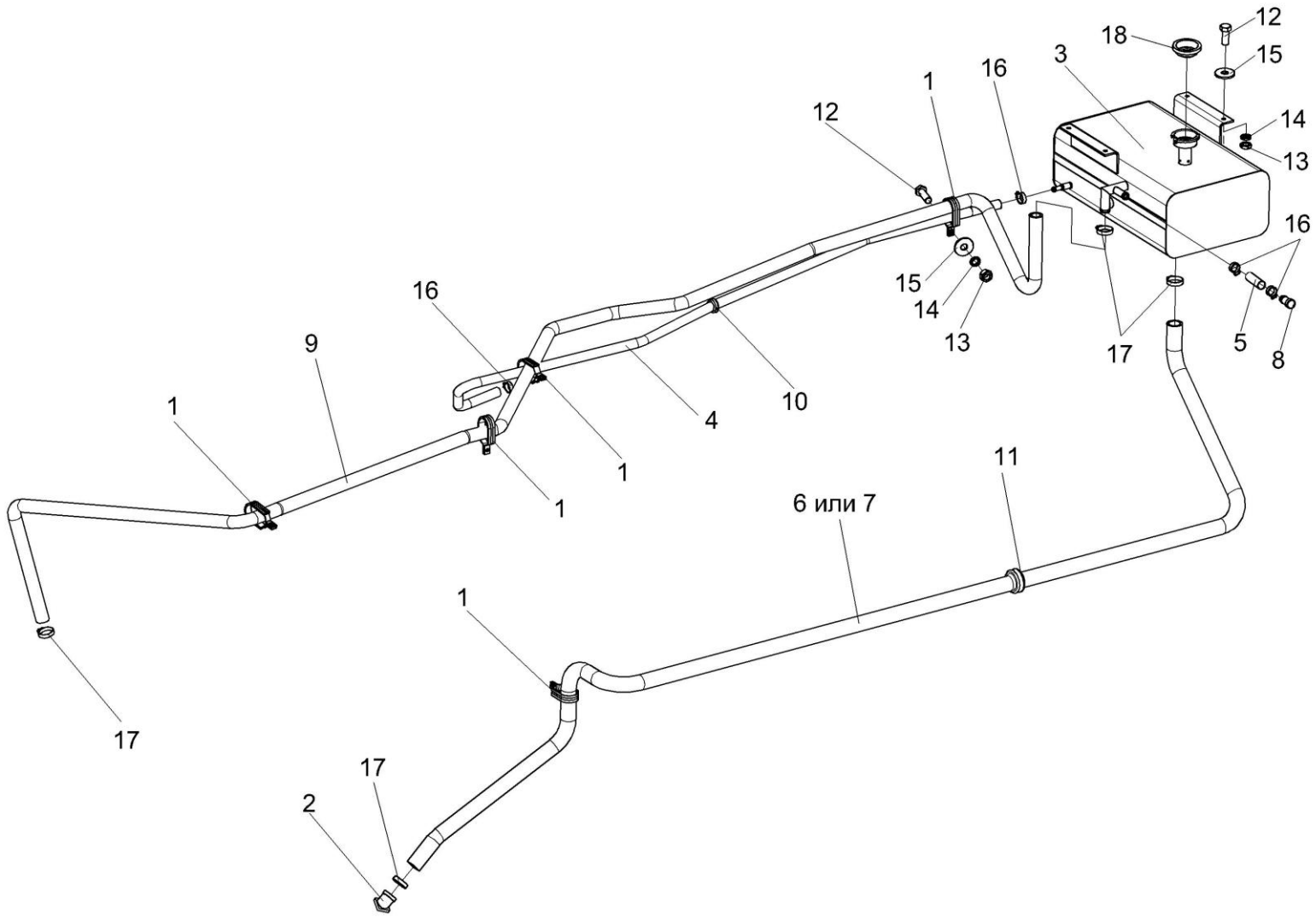

Рисунок 76 – Установка бачка расширительного КВС-5-0154000Б

№ рис	№ поз	Обозначение	Наименование	Куда входит	
				Обозначение	Кол. на 1 сб.ед.
УСТАНОВКА БАЧКА РАСШИРИТЕЛЬНОГО КВС-5-0154000Б (рисунок 76)					
76	1-18	КВС-5-0154000Б	Установка бачка расширительного	КВС-5-0150000А	1
	1	КВС-5-0154300	Хомут	КВС-5-0154000Б	5
	2	КВС-5-0154320	Патрубок	КВС-5-0154000Б	1
	3	КВС-2-0154030	Бачок расширительный	КВС-5-0154000Б	1
	4	КВС-5-0154005	Рукав 14х23-1,6 – 10362 L=(2000±20) мм	КВС-5-0154000Б	1
	5	КВС-5-0154006	Рукав 16х25-1,6 – 10362 L=(120±10) мм	КВС-5-0154000Б	1
	6	КВС-5-0154011	Рукав 28х38-1,47 – 10362 L=(3300±20) мм	КВС-5-0154000Б	1
	7	КВС-5-0154012	Рукав VENA SIL 200 Ø28 (Испания, "Vanair")	КВС-5-0154000Б	1
	8	КВС-5-0154601	Заглушка	КВС-5-0154000Б	1
	9	КВС-2-0154004	Рукав 22х32-1,47 – 10362 L=(3560±10) мм	КВС-5-0154000Б	1
	10	КГС 0120032-01	Втулка	КВС-5-0154000Б	1
	11	ПКК 0147001-01	Втулка	КВС-5-0154000Б	1
	12		Болт М8-6ех25 – 7796	КВС-5-0154000Б	9
	13		Гайка М8-6G – 5915	КВС-5-0154000Б	9

№ рис	№ поз	Обозначение	Наименование	Куда входит	
				Обозначение	Кол. на 1 сб.ед.
76	14		Шайба 8 65Г – 6402	КВС-5-0154000Б	9
	15		Шайба С 8.01 – 6958	КВС-5-0154000Б	9
	16		Хомут червячный TORRO 16-27/9 C7W2 (Германия, "Norma Rasmussen")	КВС-5-0154000Б	4
	17		Хомут червячный TORRO 25-40/9 C7W2 (Германия, "Norma Rasmussen")	КВС-5-0154000Б	4
	18		Пробка А21.01.270-2 (Россия, г. Оренбург)	КВС-5-0154000Б	1ё

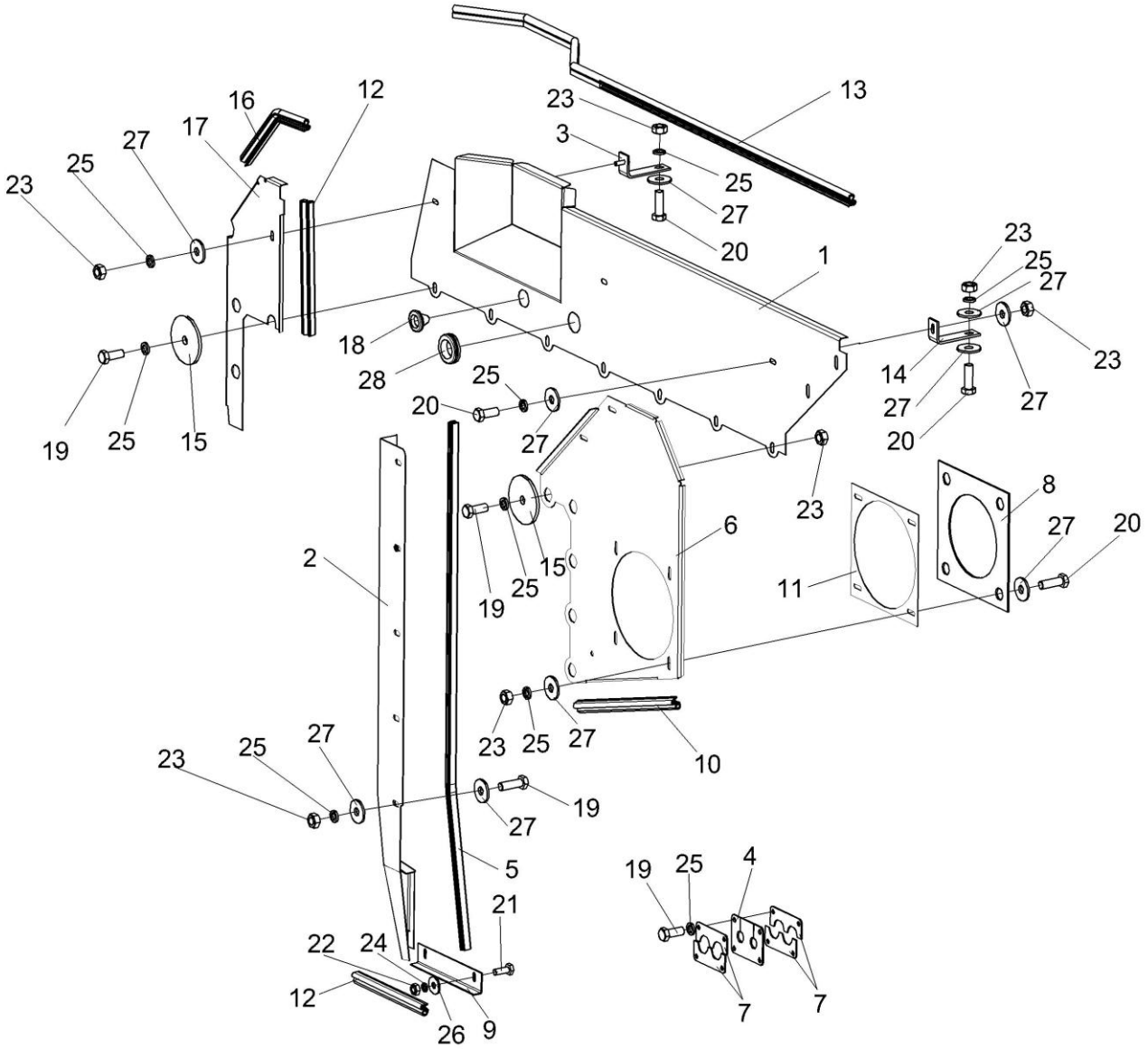

Рисунок 77 – Установка щитов КВС-5-0156000А

№ рис	№ поз	Обозначение	Наименование	Куда входит	
				Обозначение	Кол. на 1 сб.ед.
УСТАНОВКА ЩИТОВ КВС-5-0156000А (рисунок 77)					
77	1-28	КВС-5-0156000А	Установка щитов	КВС-5-0150000А	1
	1,7,16,17	КВС-5-0156020	Щит верхний	КВС-5-0156000А	1
	2,10	КВС-5-0156040А	Щит правый	КВС-5-0156000А	1
	5,15	КВС-5-0156050	Щит	КВС-5-0156000А	1
	5,11,15	КВС-2-0156130Б	Щит правый	КВС-5-0156000А	1
	1	КВС-5-0156030	Щит верхний	КВС-5-0156020	1
	2	КВС-5-0156150А	Щит	КВС-5-0156040А	1
	3	КВС-5-0156160	Кронштейн	КВС-5-0156000А	1
	4	КВС-5-0156002	Уплотнитель	КВС-5-0156000А	1
	5	КВС-5-0156021	Уплотнитель 2107-6107018М L=(1100±6) мм	КВС-5-0156040А	1
	6	КВС-5-0156402	Щит левый	КВС-5-0156000А	1
	7	КВС-5-0156403	Прижим	КВС-5-0156000А	4
	8	КВС-5-0156404	Прижим	КВС-5-0156000А	1
	9	КВС-5-0156429	Уголок	КВС-5-0156050	1
	10	КВС-1-0142005-02	Уплотнитель 2107-6107018М L=(395±3) мм	КВС-5-0156000А	1
	11	КВС-1-0156001А	Прокладка	КВС-5-0156000А	1

№ рис	№ поз	Обозначение	Наименование	Куда входит	
				Обозначение	Кол. на 1 сб.ед.
77	12	КВС-1-0156011	Уплотнитель 2107-6107018М L=(240±2,5) мм	КВС-5-0156050 КВС-2-0156130Б	1 1
	13	КВС-1-0156011-04	Уплотнитель 2107-6107018М L=(1400±6) мм	КВС-5-0156020	1
	14	КВС-1-0156402-02	Кронштейн	КВС-5-0156000А	2
	15	КВС-1-0156404	Шайба	КВС-5-0156000А	8
	16	КВС-2-0156021-02	Уплотнитель 2107-6107018М L=(390±2,5) мм	КВС-2-0156130Б	1
	17	КВС-2-0156423В	Щит правый	КВС-2-0156130Б	1
	18	КГС 0120032-01	Втулка	КВС-5-0156020	1
	19		Болт М8-6ех20 – 7796	КВС-5-0156000А	24
	20		Болт М8-6ех25– 7796	КВС-5-0156000А	6
	21		Болт М6-6ех16 – 7798	КВС-5-0156000А	2
	22		Гайка М6-6G – 5915	КВС-5-0156000А	2
	23		Гайка М8-6G – 5915	КВС-5-0156000А	23
	24		Шайба 6Т 65Г – 6402	КВС-5-0156000А	2
	25		Шайба 8Т 65Г – 6402	КВС-5-0156000А	34
	26		Шайба С 6.01 – 6958	КВС-5-0156000А	2
	27		Шайба С 8.01 – 6958	КВС-5-0156000А	33
	28		Втулка 529И-3724065	КВС-5-0156020	1

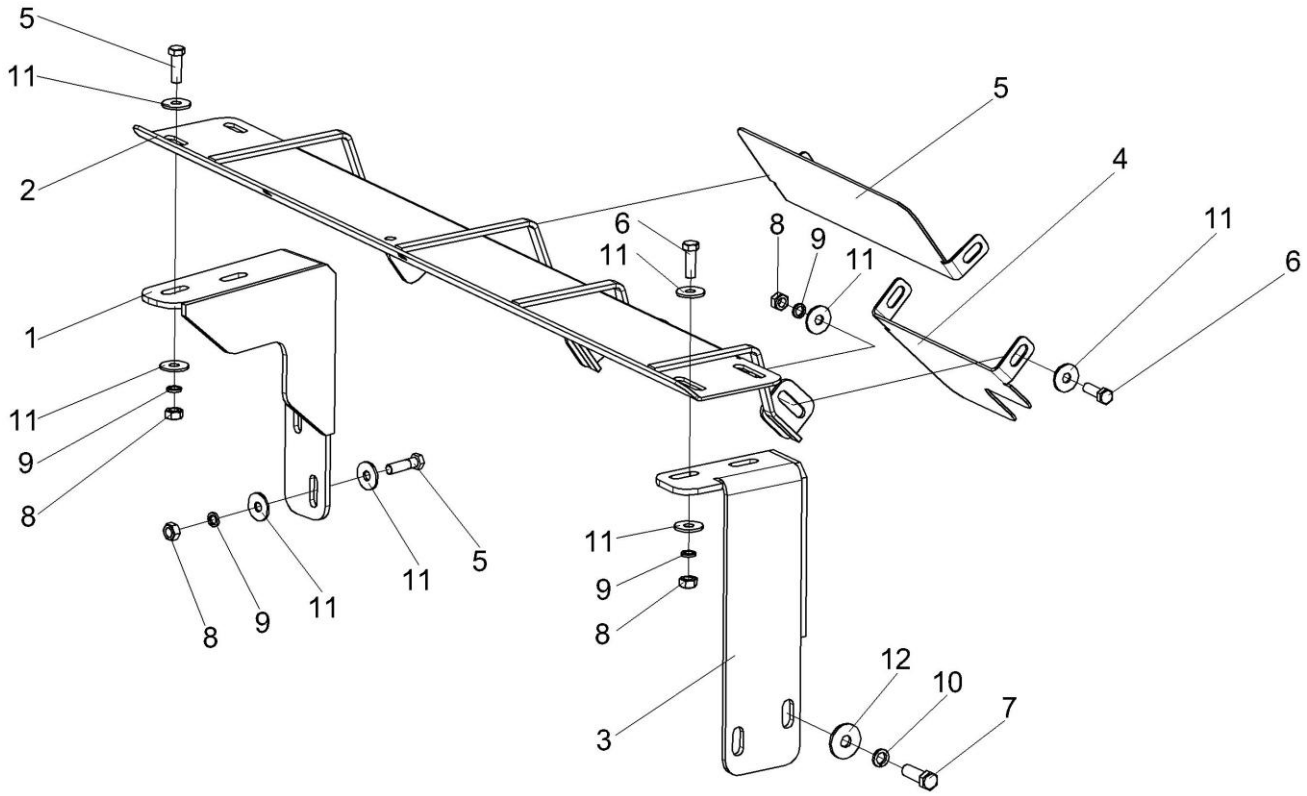

Рисунок 78 – Установка щитов КВС-5-0156060

№ рис	№ поз	Обозначение	Наименование	Куда входит	
				Обозначение	Кол. на 1 сб.ед.
УСТАНОВКА ЩИТОВ КВС-5-0156060 (рисунок 78)					
78	1-12	КВС-5-0156060	Установка щитов	КВС-5-0150000А	1
	1	КВС-5-0156070	Кронштейн	КВС-5-0156060	1
	2	КВС-5-0156080	Опора	КВС-5-0156060	1
	3	КВС-5-0156090	Кронштейн	КВС-5-0156060	1
	4	КВС-5-0156406	Крыло	КВС-5-0156060	1
	5	КВС-5-0156407	Крыло	КВС-5-0156060	1
	6		Болт М8-6ех25 – 7796	КВС-5-0156060	8
	7		Болт М10-6ех30 – 7796	КВС-5-0156060	2
	8		Гайка М8-6G – 5915	КВС-5-0156060	8
	9		Шайба 8Т 65Г – 6402	КВС-5-0156060	8
	10		Шайба 10Т 65Г – 6402	КВС-5-0156060	2
	11		Шайба А 8.01 – 6958	КВС-5-0156060	16
	12		Шайба А 10.01 – 6958	КВС-5-0156060	2

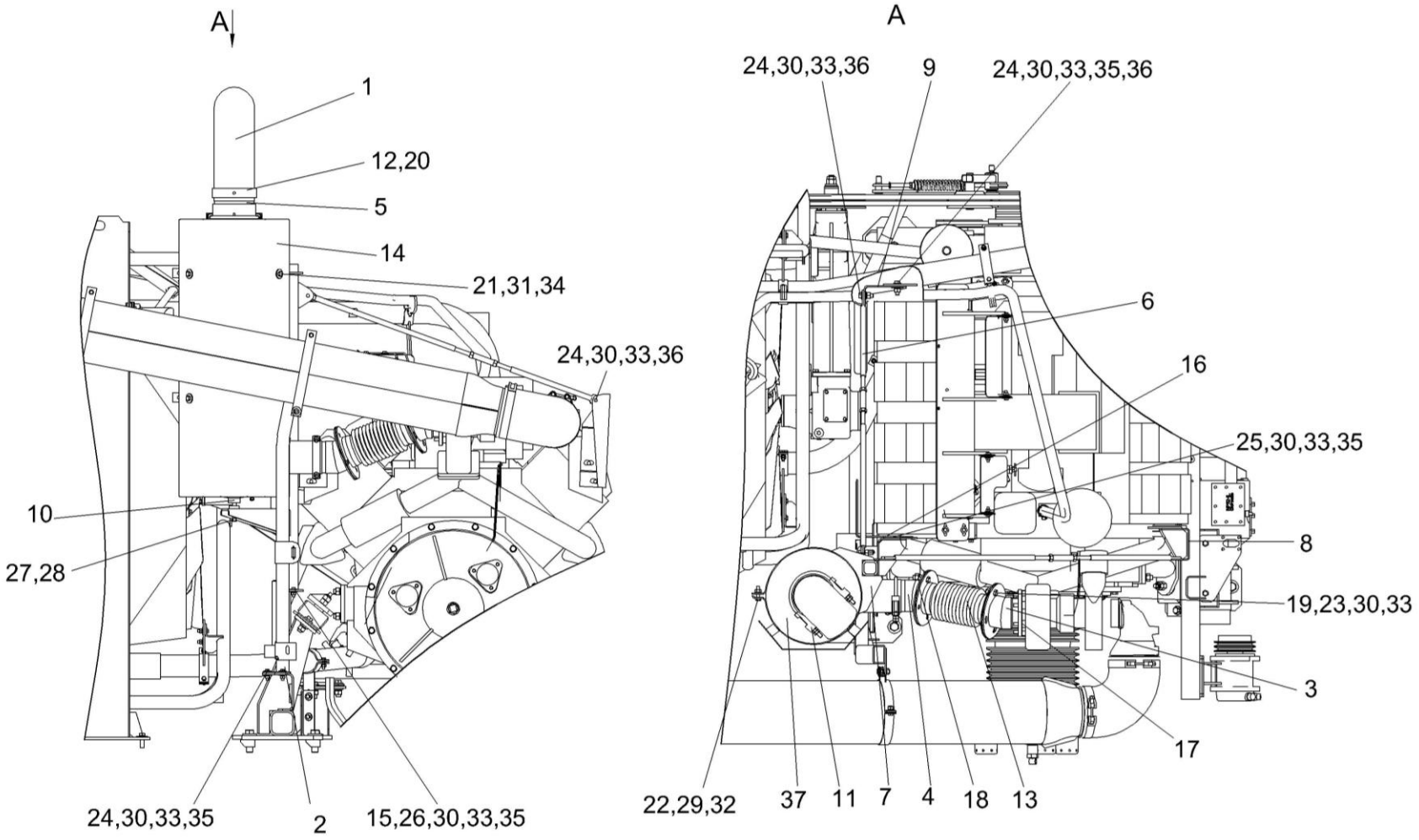

Рисунок 79 – Установка глушителя КВС-5-0157100

№ рис	№ поз	Обозначение	Наименование	Куда входит	
				Обозначение	Кол. на 1 сб.ед.
УСТАНОВКА ГЛУШИТЕЛЯ КВС-5-0157100 (рисунок 79)					
79	1-37	КВС-5-0157100	Установка глушителя	КВС-5-0150000А	1
	1	КВС-1-0157030	Труба выхлопная	КВС-5-0157100	1
	2	КВС-5-0150440	Стойка	КВС-5-0157100	1
	3	КВС-5-0157120	Патрубок	КВС-5-0157100	1
	4	КВС-5-0157130	Труба	КВС-5-0157100	1
	5	КВС-5-0157140	Переходник	КВС-5-0157100	1
	6	КВС-5-0157180	Растяжка	КВС-5-0157100	2
	7	КВС-5-0157200	Опора	КВС-5-0157100	1
	8	КВС-5-0157220	Кронштейн	КВС-5-0157100	1
	9	КВС-5-0157240	Кронштейн	КВС-5-0157100	1
	10	КВС-5-0157250	Кронштейн	КВС-5-0157100	1
	11	КЗК-8А-2-0106350	Хомут	КВС-5-0157100	2
	12	КЗК-8А-2-0106350-01	Хомут	КВС-5-0157100	2
	13	КЗК-12-3-0106420	Сильфон	КВС-5-0157100	1
	14	КВС-5-0157432	Щиток	КВС-5-0157100	1
	15	КВС-5-0157434	Пластина	КВС-5-0157100	2
	16	КВС-5-0157439	Кронштейн	КВС-5-0157100	1
	17	КВС-1-0150003	Прокладка	КВС-5-0157100	1
	18	КЗК-12-3-0106017	Прокладка	КВС-5-0157100	2

№ рис	№ поз	Обозначение	Наименование	Куда входит	
				Обозначение	Кол. на 1 сб.ед.
79	19	УЭС-7-0400417	Шайба	КВС-5-0157100	8
	20	УЭС-19-0400401-01	Кольцо уплотнительное	КВС-5-0157100	2
	21		Болт М8-6ех20 – 7796	КВС-5-0157100	4
	22		Болт М10-6ех40 – 7796	КВС-5-0157100	3
	23		Болт М12-6ех30 – 7796	КВС-5-0157100	12
	24		Болт М12-6ех35 – 7796	КВС-5-0157100	6
	25		Болт М12-6ех40 – 7796	КВС-5-0157100	2
	26		Болт М12-6ех45 – 7796	КВС-5-0157100	2
	27		Винт В.М12-6ех60 – 1482	КВС-5-0157100	1
	28		Гайка М12-6G – 2526	КВС-5-0157100	1
	29		Гайка М10-6G – 5915	КВС-5-0157100	9
	30		Гайка М12-6G – 5915	КВС-5-0157100	22
	31		Шайба 8Т 65Г – 6402	КВС-5-0157100	4
	32		Шайба 10Т 65Г – 6402	КВС-5-0157100	9
	33		Шайба 12Т 65Г – 6402	КВС-5-0157100	22
	34		Шайба А 8.01 – 6958	КВС-5-0157100	4
	35		Шайба А 12.01 – 6958	КВС-5-0157100	16
	36		Шайба С.12.01 – 11371	КВС-5-0157100	12
	37		Глушитель 201400N	КВС-5-0157100	1

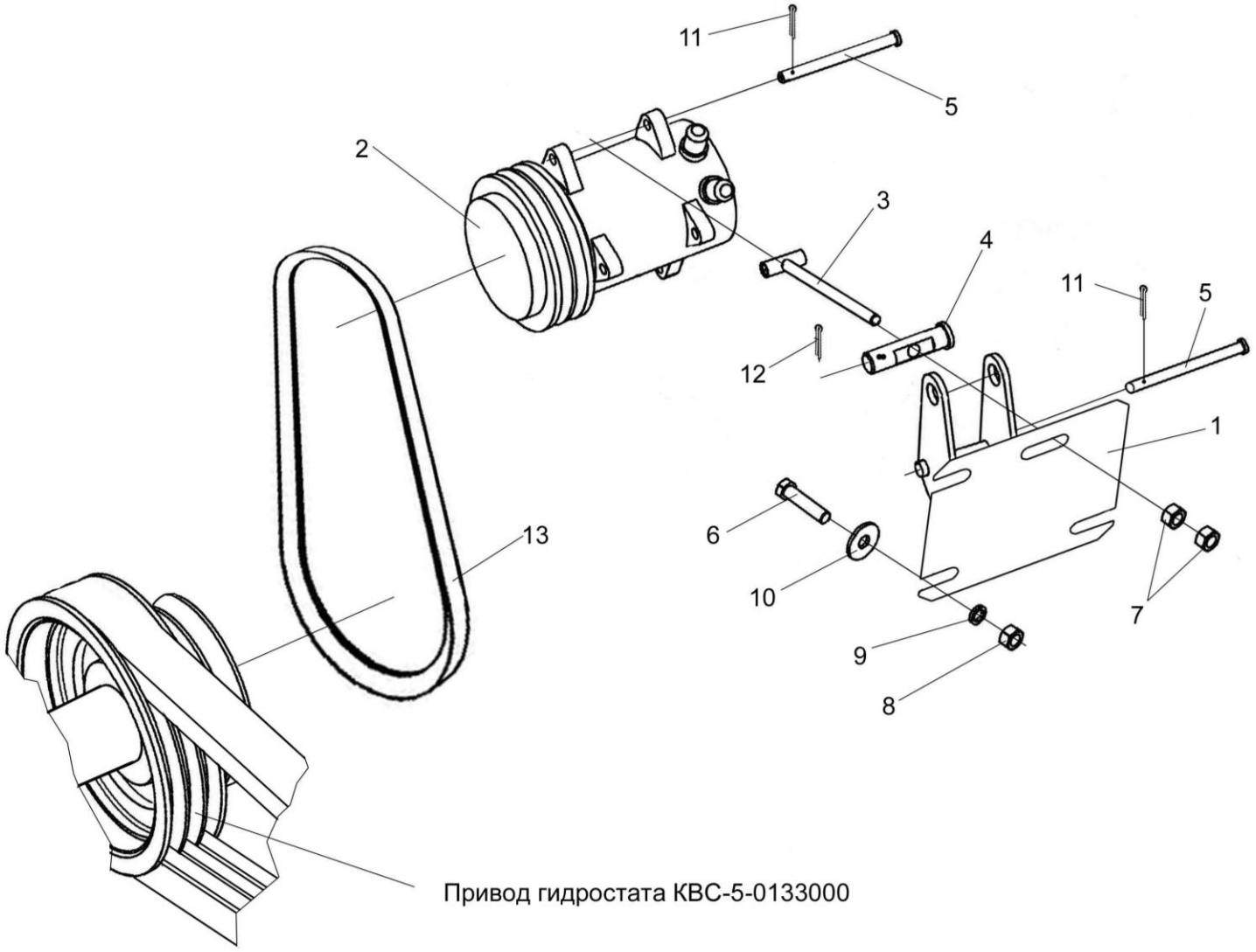

Рисунок 80 – Привод компрессора кондиционера КВС-1-0150100А

№ рис	№ поз	Обозначение	Наименование	Куда входит	
				Обозначение	Кол. на 1 сб.ед.
ПРИВОД КОМПРЕССОРА КОНДИЦИОНЕРА КВС-1-0150100А (рисунок 80)					
80	1-13	КВС-1-0150100А	Привод компрессора кондиционера	КВС-5-0150000А	1
	1	КВС-1-0150380А	Кронштейн	КВС-1-0150100А	1
	2	КВС-1-0150630-01	Компрессор	КВС-2-0150100А	1
	3	УЭС-7-0203220	Тяга	КВС-1-0150100А	1
	4	УЭС-7-0203602	Ось	КВС-1-0150100А	1
	5	УЭС-7-0203609	Ось	КВС-1-0150100А	2
	6		Болт М12-6ех35 – 7796	КВС-1-0150100А	4
	7		Гайка М10-6G – 5915	КВС-1-0150100А	3
	8		Гайка М12-6G – 5915	КВС-1-0150100А	4
	9		Шайба 12Т 65Г – 6402	КВС-1-0150100А	4
	10		Шайба С 12.01 – 6958	КВС-1-0150100А	8
	11		Шплинт 3,2х25 – 397	КВС-1-0150100А	2
	12		Шплинт 4х25 – 397	КВС-1-0150100А	1
	13		Ремень SPA 1120 (“Stomil”, Польша) или Ремень PHG SPA 1120 (Швеция, "SKF") или Ремень SPA(11-10)-1120 Lw (Китай, "Sanlux")	КВС-1-0150100А	1

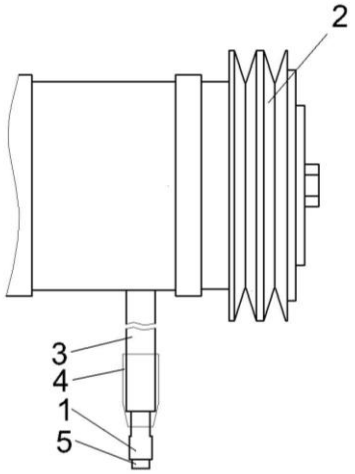

Рисунок 81 – Компрессор КВС-1-0150630-01

№ рис	№ поз	Обозначение	Наименование	Куда входит	
				Обозначение	Кол. на 1 сб.ед.
КОМПРЕССОР КВС-1-0150630-01 (рисунок 81)					
81	1-5	КВС-1-0150630-01	Компрессор	КВС-1-0150100А	1
	1		Колодка штыревая 502601	КВС-1-0150630-01	1
	2		Компрессор 01-001100-00 (Россия, «Август»)	КВС-1-0150630-01	1
	3		Труба гофрированная ППмод.1-10 (L=0,12 м)	КВС-1-0150630-01	1
	4		Трубка термоусаживаемая, W-1-SB (3X) 12,7 (L=0,04 м	КВС-1-0150630-01	1
	5		Штырь 103612	КВС-1-0150630-01	1

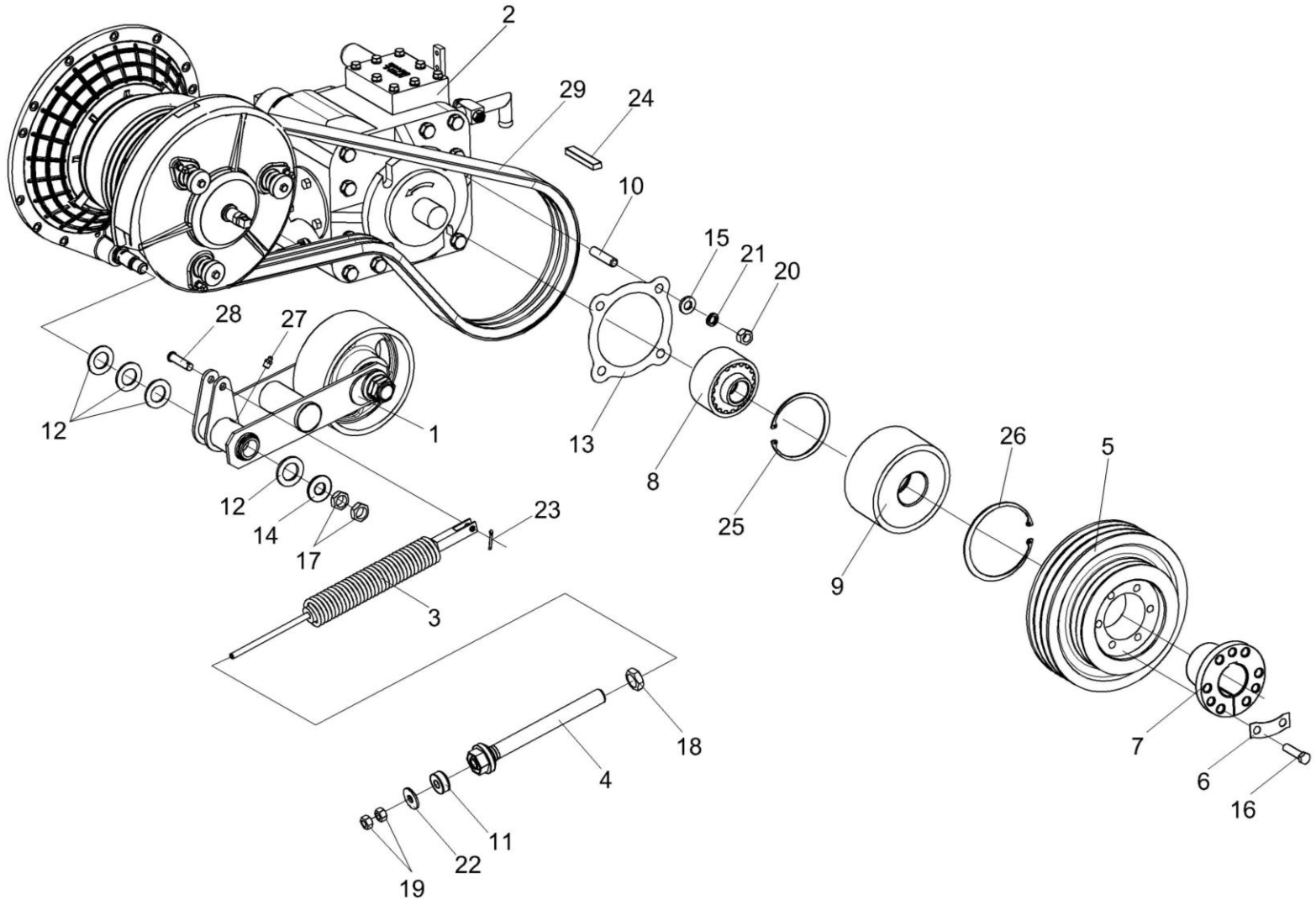

Рисунок 82 – Привод гидростата КВС-5-0133000А

№ рис	№ поз	Обозначение	Наименование	Куда входит	
				Обозначение	Кол. на 1 сб.ед.
ПРИВОД ГИДРОСТАТА КВС-5-0133000А (рисунок 82)					
82	1-29	КВС-5-0133000А	Привод гидростата	КВС-5-0100000	1
	1	КВС-5-0133020	Рычаг	КВС-5-0133000А	1
	2	КВС-2-0601200	Насос трехсекционный	КВС-5-0133000А	1
	3	КЗС 0100650	Пружина	КВС-5-0133000А	1
	4	КЗС 0100660	Винт	КВС-5-0133000А	1
	5	КВС-1-0133102	Шкив	КВС-5-0133000А	1
	6	КВС-1-0133408А	Пластина	КВС-5-0133000А	3
	7	КВС-1-0133609-01	Ступица	КВС-5-0133000А	1
	8	КВС-5-0133602	Полумуфта	КВС-5-0133000А	1
	9	КВС-5-0133604	Обойма	КВС-5-0133000А	1
	10	КГС 0104639	Шпилька	КВС-5-0133000А	4
	11	КЗС 0100002	Амортизатор	КВС-5-0133000А	1
	12	КИС 0102456	Шайба	КВС-5-0133000А	4
	13	КИС 0107005	Прокладка	КВС-5-0133000А	1
	14	КСН 0114402-01	Шайба	КВС-5-0133000А	1
	15	УЭС 0000493	Шайба	КВС-5-0133000А	4
	16		Болт М12-6ех50 – 7796	КВС-5-0133000А	6

№ рис	№ поз	Обозначение	Наименование	Куда входит	
				Обозначение	Кол. на 1 сб.ед.
82	17		Гайка М20х1,5-6G – 2526	КВС-5-0133000А	2
	18		Гайка М24-6G – 2526	КВС-5-0133000А	1
	19		Гайка М12-6G – 5915	КВС-5-0133000А	2
	20		Гайка М14-6G – 5915	КВС-5-0133000А	4
	21		Шайба 14Т 65Г – 6402	КВС-5-0133000А	4
	22		Шайба А 12.01 – 6958	КВС-5-0133000А	1
	23		Шплинт 3,2х20 – 397	КВС-5-0133000А	1
	24		Шпонка 16х10х100 – 23360	КВС-5-0133000А	1
	25		Кольцо В35 – 13943	КВС-5-0133000А	1
	26		Кольцо В55 – 13943	КВС-5-0133000А	1
	27		Масленка 1.2 – 19853	КВС-5-0133000А	1
	28		Ось 6-12b12x45 – 9650	КВС-5-0133000А	1
	29		Ремень 3 HB 2162 La исполнение 26 ("Optibelt", Германия)	КВС-5-0133000А	1

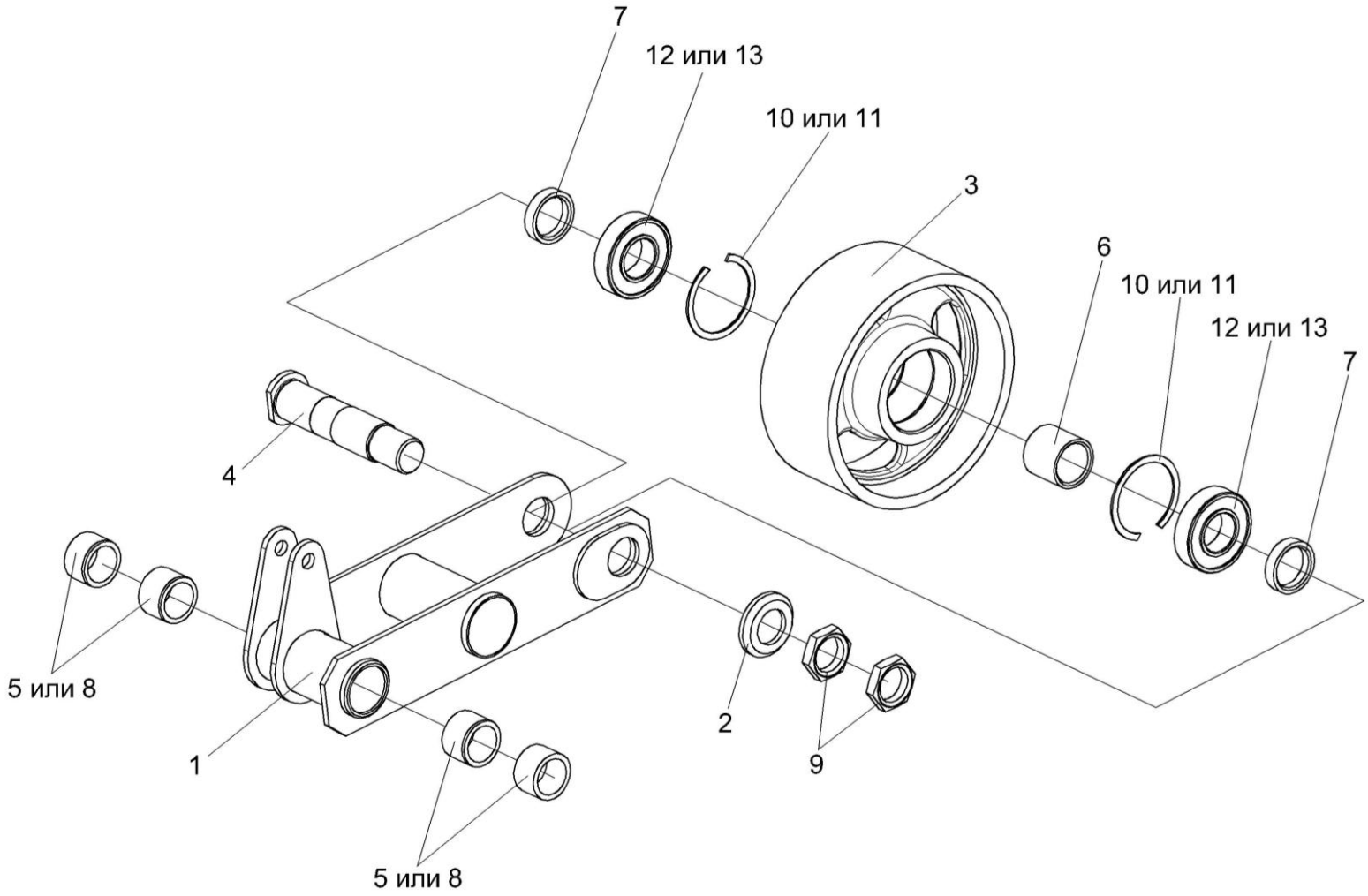

Рисунок 83 – Рычаг КВС-5-0133020

№ рис	№ поз	Обозначение	Наименование	Куда входит	
				Обозначение	Кол. на 1 сб.ед.
			РЫЧАГ КВС-5-0133020 (рисунок 83)		
83	1-13	КВС-5-0133020	Рычаг	КВС-5-0133000А	1
	1,5,8	КВС-5-0133030	Рычаг	КВС-5-0133020	1
	3,6,10-13	КВС-2-0133060	Ролик	КВС-5-0133020	1
	1	КВС-5-0133040	Рычаг	КВС-5-0133030	1
	2	КВС-1-0111499	Шайба	КВС-5-0133020	1
	3	КВС-2-0133203	Ролик	КВС-2-0133060	1
	4	КВС-2-0133601	Ось	КВС-5-0133020	1
	5	КИЛ 0119215	Втулка	КВС-5-0133030	4
	6	КИЛ 0100804	Втулка	КВС-2-0133060	1
	7	КИС 0602807Б	Втулка распорная	КВС-5-0133020	2
	8	КИС 0119005	Втулка	КВС-5-0133030	4
	9	ПКК 0135665	Гайка специальная	КВС-5-0133020	2
	10		Кольцо В62 – 13941	КВС-2-0133060	2
	11		Кольцо В62 – 13943	КВС-2-0133060	2
	12		Подшипник 6206-2RS1 (“SKF”, Швеция)	КВС-2-0133060	2
	13		Подшипник 6206-2RS (“Timken”, США)	КВС-2-0133060	2

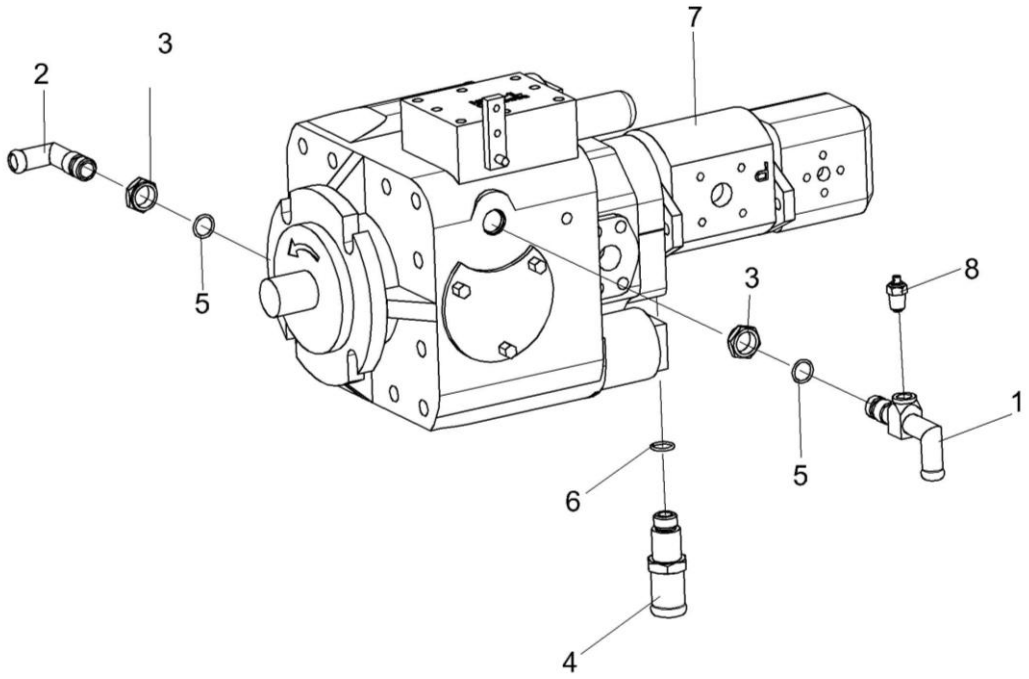

Рисунок 84 – Насос трехсекционный КВС-2-0601200

№ рис	№ поз	Обозначение	Наименование	Куда входит	
				Обозначение	Кол. на 1 сб.ед.
НАСОС ТРЕХСЕКЦИОННЫЙ КВС-2-0601200 (рисунок 84)					
84	1-8	КВС-2-0601200	Насос трехсекционный	КВС-5-0133000А	1
	1,3,5,8	КГС 0108090	Тройник	КВС-2-0601200	1
	1	КГС 0108100	Тройник	КГС 0108090	1
	2	УЭС 0601060А	Угольник ввертный	КВС-2-0601200	1
	3	КИЛ 0108602	Контргайка	КВС-2-0601200 КГС 0108090	1 1
	4	КЗК-12-0601619	Штуцер	КВС-2-0601200	1
	5		Кольцо 019-023-25-2-2 – 18829/9833	КВС-2-0601200 КГС 0108090	1 1
	6		Кольцо 030-035-30-2-2 – 18829/9833	КВС-2-0601200	1
	7		Тандем насосов (PVH112/MH1 L1D1A A1F16AB)+(GP25K-3K-L251AA4AB) N	КВС-2-0601200	1
	8		Датчик указателя температуры жидкости ДУТЖ-01	КГС 0108090	1

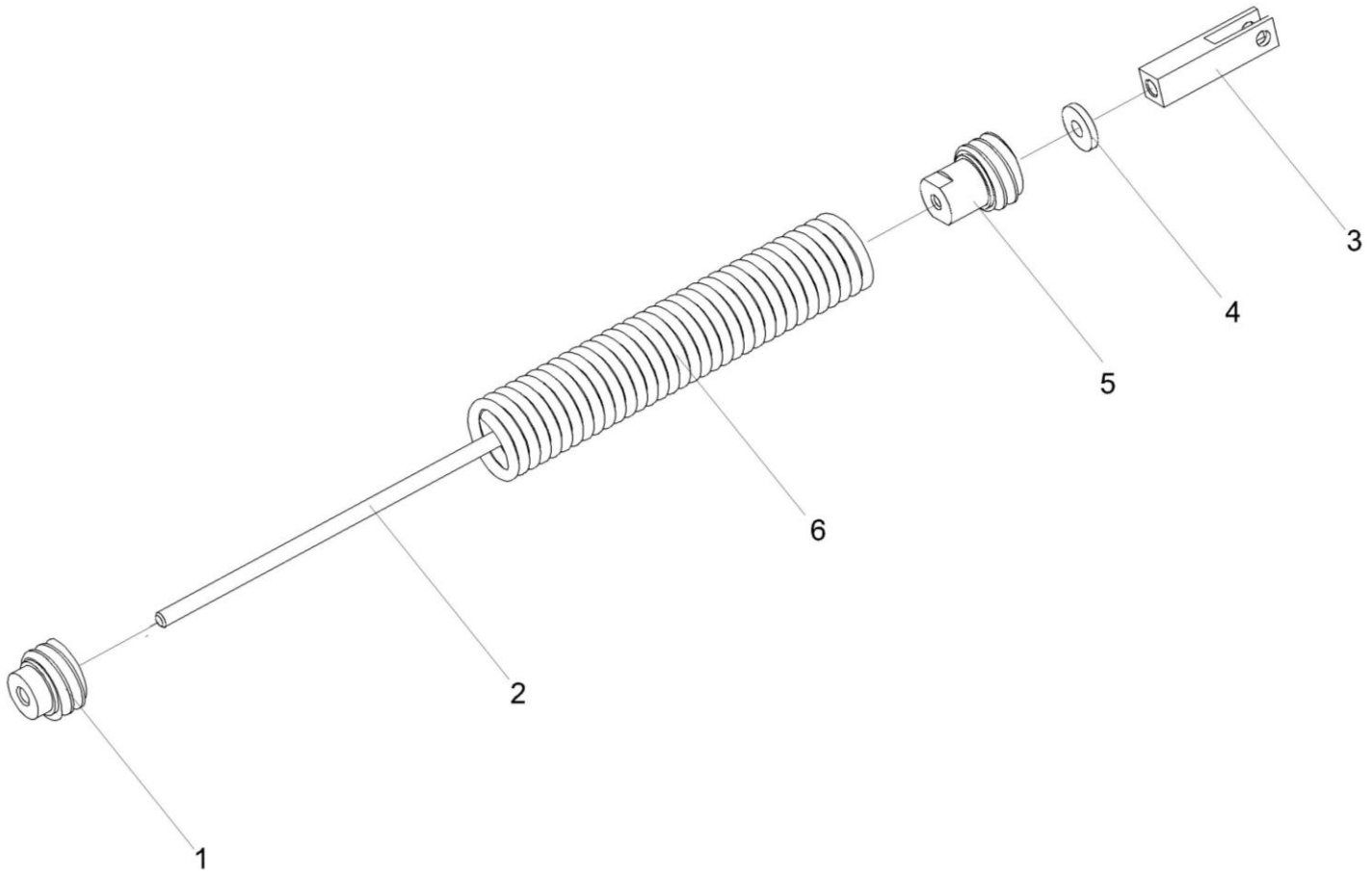

Рисунок 85 – Пружина КЗС 0100650

№ рис	№ поз	Обозначение	Наименование	Куда входит	
				Обозначение	Кол. на 1 сб.ед.
			ПРУЖИНА КЗС 0100650 (рисунок 85)		
85	1-6	КЗС 0100650	Пружина	КВС-5-0133000А	1
	1	КЗС 0100102	Пробка	КЗС 0100650	1
	2	КЗС 0100628	Шпилька	КЗС 0100650	1
	3	КИЛ 0119652-03	Вилка	КЗС 0100650	1
	4	КИС 0200409А	Шайба	КЗС 0100650	1
	5	ПКК 0108115	Пробка	КЗС 0100650	1
	6	ПКК 0108602	Пружина	КЗС 0100650	1

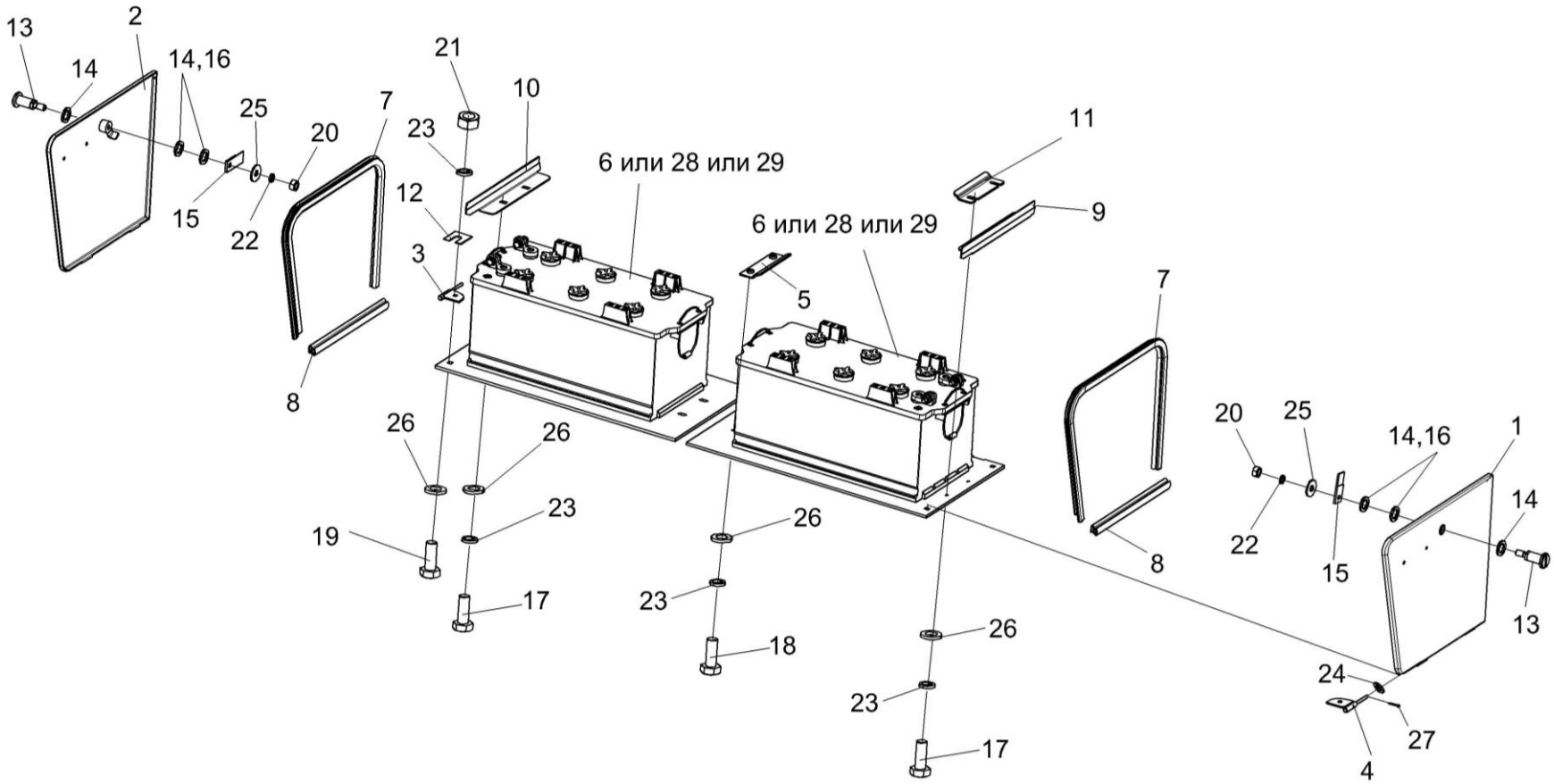

Рисунок 86 – Установка аккумуляторов КВС-2-0101020

№ рис	№ поз	Обозначение	Наименование	Куда входит	
				Обозначение	Кол. на 1 сб.ед.
УСТАНОВКА АККУМУЛЯТОРОВ КВС-2-0101020 (рисунок 86)					
86	1-29	КВС-2-0101020	Установка аккумуляторов	КВС-5-0100000	1
	1,13-16,20, 22,25	КВС-2-0101230	Крышка	КВС-2-0101020	1
	2,13-16,20, 22,25	КВС-2-0101230-01	Крышка	КВС-2-0101020	1
	1	КВС-2-0101240	Крышка	КВС-2-0101230	1
	2	КВС-2-0101240-01	Крышка	КВС-2-0101230-01	1
	3	КВС-2-0101260	Шарнир	КВС-2-0101020	2
	4	КВС-2-0101260-01	Шарнир	КВС-2-0101020	2
	5	КВК 0100560	Прижим	КВС-2-0101020	2
	6	КЗК 0705190	Батарея аккумуляторная с переходниками	КВС-2-0101020	2
	7	КВС-2-0101017	Уплотнитель 2107-6107018М L=(950-2) мм	КВС-2-0101020	2
	8	КВС-1-0100018	Уплотнитель 2107-6107018М L=(370±3) мм	КВС-2-0101020	2
	9	КВС-2-0101426А	Уголок	КВС-2-0101020	1
	10	КВС-2-0101426А-01	Уголок	КВС-2-0101020	1
	11	КВС-2-0101427	Прижим	КВС-2-0101020	2

№ рис	№ поз	Обозначение	Наименование	Куда входит	
				Обозначение	Кол. на 1 сб.ед.
86	12	КВС-1-0172424	Прокладка	КВС-2-0101020	2 наиб. кол
	13	КВС-2-0702602	Палец	КВС-2-0101230 КВС-2-0101230-01	1 1
	14	УЭС 1000001	Шайба	КВС-2-0101230 КВС-2-0101230-01	2 2
	15	УЭС 1000507	Фиксатор	КВС-2-0101230 КВС-2-0101230-01	1 1
	16	КГС 0202414	Шайба	КВС-2-0101230 КВС-2-0101230-01	1 1
	17		Болт М8-6ех16 – 7796	КВС-2-0101020	4
	18		Болт М8-6ех20 – 7796	КВС-2-0101020	4
	19		Болт М8-6ех20 – 7802	КВС-2-0101020	4
	20		Гайка М6-6G – 5915	КВС-2-0101230 КВС-2-0101230-01	1 1
	21		Гайка М8-6G – 5915	КВС-2-0101020	4
	22		Шайба 6Т 65Г – 6402	КВС-2-0101230 КВС-2-0101230-01	1 1
	23		Шайба 8Т 65Г – 6402	КВС-2-0101020	12
	24		Шайба С.5.01 – 11371	КВС-2-0101020	6 наиб. кол

№ рис	№ поз	Обозначение	Наименование	Куда входит	
				Обозначение	Кол. на 1 сб.ед.
86	25		Шайба С 6.01 – 11371	КВС-2-0101230 КВС-2-0101230-01	1 1
	26		Шайба С.8.01 – 11371	КВС-2-0101020	4
	27		Шплинт 2х12 – 397	КВС-2-0101020	4
	28		Батарея 6СТ-190А3 ПНКПБМ	КВС-2-0101020	2
	29		Батарея 6СТ-190А	КВС-2-0101020	2

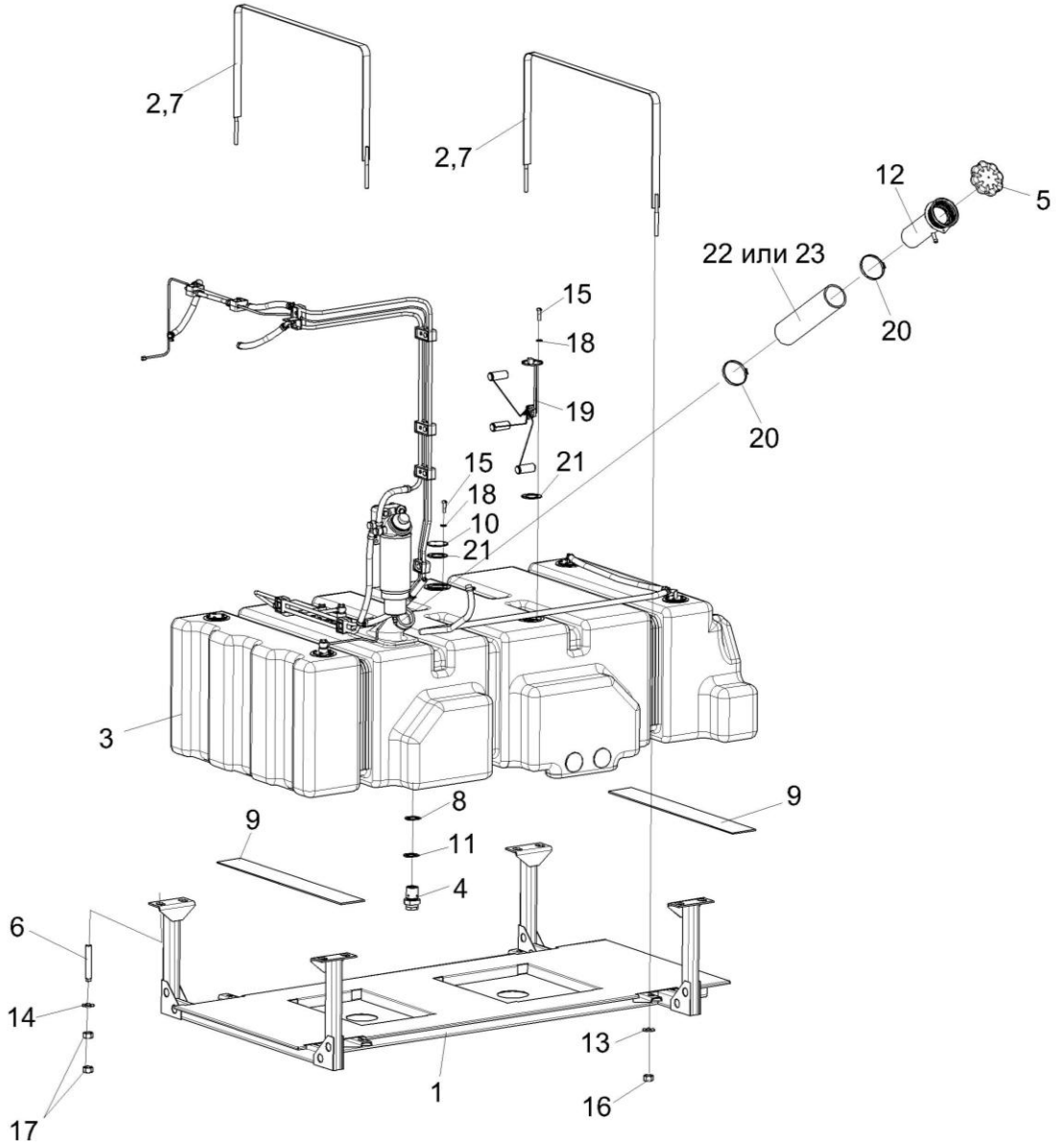

Рисунок 87 – Установка топливного оборудования КВС-5-0103700А (лист 1)

№ рис	№ поз	Обозначение	Наименование	Куда входит	
				Обозначение	Кол. на 1 сб.ед.
УСТАНОВКА ТОПЛИВНОГО ОБОРУДОВАНИЯ КВС-5-0103700А (лист 1) (рисунок 87)					
87	1-23	КВС-5-0103700А	Установка топливного оборудования	КВС-5-0100000	1
	1	КВС-2-0103360	Рама	КВС-5-0103700А	1
	2	КВС-2-0103420	Хомут	КВС-5-0103700А	2
	3,4,8,11	КВС-2-0103710	Бак топливный	КВС-5-0103700А	1
	3	КВС-2-0103750	Бак топливный	КВС-2-0103710	1
	4	КВС-2-0103770	Клапан сливной	КВС-2-0103710	2
	5	КИС 0108610	Крышка	КВС-5-0103700А	1
	6	КВС-1-0103603	Шпилька	КВС-5-0103700А	8
	7	КВС-2-0103012	Уплотнение Уплотнитель КДМ 0369 L=(1520±1) мм	КВС-5-0103700А	2
	8	КВС-2-0103013	Прокладка	КВС-2-0103710	2
	9	КВС-2-0103014	Прокладка	КВС-5-0103700А	2
	10	КВС-2-0103401	Заглушка	КВС-5-0103700А	2
	11	КВС-2-0103479	Шайба	КВС-2-0103710	2
	12	КИС 0108684	Пружина	КВС-5-0103700А	1
	13	КПР 6100605	Шайба сферическая	КВС-5-0103700А	4
	14	КСН 0114402-01	Шайба	КВС-5-0103700А	8

№ рис	№ поз	Обозначение	Наименование	Куда входит	
				Обозначение	Кол. на 1 сб.ед.
87	15		Винт В.М5-6ех18 – 17473	КВС-5-0103700А	25
	16		Гайка М12-6G – 5915	КВС-5-0103700А	10
	17		Гайка М20х1,5-6G – 5915	КВС-5-0103700А	16
	18		Шайба С.5.01 – 11371	КВС-5-0103700А	30
	19		Датчик ДУМП-08	КВС-5-0103700А	1
	20		Хомут червячный TORRO80-100/9 C7W2	КВС-5-0103700А	2
	21		Прокладка 200-3806026	КВС-5-0103700А	6
	22		Шланг гибкий армированный ПВХ1610 N Ф75	КВС-5-0103700А	1м
	23		Шланг PROTAPE PUR 331 MHF Ф75	КВС-5-0103700А	1м

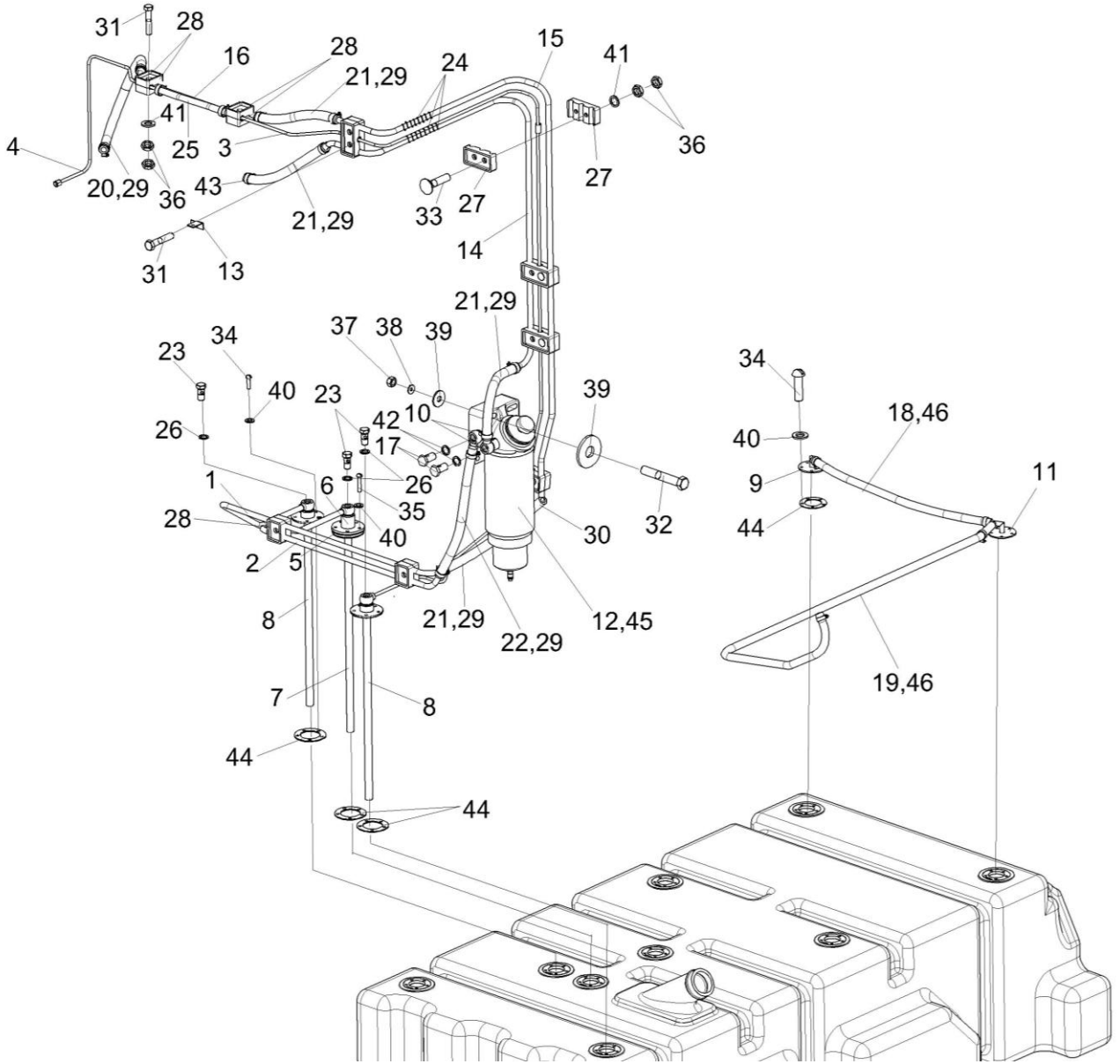

Рисунок 88 – Установка топливного оборудования КВС-5-0103700А (лист 2)

№ рис	№ поз	Обозначение	Наименование	Куда входит	
				Обозначение	Кол. на 1 сб.ед.
УСТАНОВКА ТОПЛИВНОГО ОБОРУДОВАНИЯ КВС-5-0103700А (лист 2) (рисунок 88)					
88	1-46	КВС-5-01030700А	Установка топливного оборудования	КВС-5-0100000	1
	1	КВС-5-0103650	Топливопровод сливной	КВС-5-01030700А	1
	2	КВС-5-0103730	Топливопровод заборный	КВС-5-01030700А	1
	3	КВС-5-0103750	Топливопровод сливной	КВС-5-01030700А	1
	4	КВС-5-0103770	Топливопровод сливной	КВС-5-01030700А	1
	5	КВС-1-0103360	Клапан	КВС-5-01030700А	1
	6	КВС-1-0103370	Корпус	КВС-5-01030700А	1
	7	КВС-2-0103460	Труба	КВС-5-01030700А	1
	8	КВС-2-0103470	Труба	КВС-5-01030700А	2
	9	КВС-2-0103490	Труба	КВС-5-01030700А	1
	10	КВС-2-0103640	Штуцер	КВС-5-01030700А	2
	11	КВС-2-0103650	Труба	КВС-5-01030700А	1
	12	КВС-5-0700700	Подогреватель топливного фильтра	КВС-5-01030700А	1
	13	КВС-5-0123423	Уголок	КВС-5-01030700А	1
	14	КВС-5-0103819	Топливопровод сливной	КВС-5-01030700А	1
	15	КВС-5-0103821	Топливопровод заборный	КВС-5-01030700А	1
	16	КВС-5-0103822	Топливопровод сливной	КВС-5-01030700А	1

№ рис	№ поз	Обозначение	Наименование	Куда входит	
				Обозначение	Кол. на 1 сб.ед.
88	17	КВС-2-0103601	Болт специальный	КВС-5-01030700А	2
	18	КГС 0123005	Рукав Рукав 12х20-1,6 – 10362 L=(700±10) мм	КВС-5-01030700А	1
	19	КГС 0123005-03	Рукав Рукав 12х20-1,6 – 10362 L=(1800±10) мм	КВС-5-01030700А	1
	20	КГС-1-0123006	Рукав Рукав 12х20-1,6 – 10362 L=(480±10) мм	КВС-5-01030700А	1
	21	КГС-2-0116006	Рукав Рукав 12х20-1,6 – 10362 L=(270±5) мм	КВС-5-01030700А	4
	22	КЗК-10-0126003	Рукав Рукав 12х20-1,6 – 10362 L=(400±5) мм	КВС-5-01030700А	1
	23	КИС 0118623А	Болт специальный	КВС-5-01030700А	3
	24	КИЛ 0123601-01	Оплетка	КВС-5-01030700А	5
	25	РНД 0060012-18	Рукав Рукав 6х14-1,6 – 10362 L=(260±3) мм	КВС-5-01030700А	1
	26	УЭС 0500003-01	Шайба	КВС-5-01030700А	6
	27	УЭС 0602009А	Брус	КВС-5-01030700А	8
	28	УЭС 0602012А	Брус	КВС-5-01030700А	10
	29	УЭС-6-0400619	Оплетка	КВС-5-01030700А	6
	30	УЭС-7-0602017	Рукав	КВС-5-01030700А	1
	31		Болт М8-6ех40 – 7796	КВС-5-01030700А	3
	32		Болт М12-6ех75 – 7796	КВС-5-01030700А	2
	33		Болт М8-6ех35 – 7802	КВС-5-01030700А	6

№ рис	№ поз	Обозначение	Наименование	Куда входит	
				Обозначение	Кол. на 1 сб.ед.
88	34		Винт В.М5-6ех18 – 17473	КВС-5-01030700А	40
	35		Винт В.М5-6ех25 – 17473	КВС-5-01030700А	5
	36		Гайка М8-6G – 2526	КВС-5-01030700А	18
	37		Гайка М12-6G – 5915	КВС-5-01030700А	10
	38		Шайба 12Т 65Г – 6402	КВС-5-01030700А	2
	39		Шайба С 12.01 – 6958	КВС-5-01030700А	4
	40		Шайба С.5.01 – 11371	КВС-5-01030700А	45
	41		Шайба С.8.01 – 11371	КВС-5-01030700А	9
	42		Прокладка 16 АД0 – 23358	КВС-5-01030700А	4
	43		Хомут червячный TORRO 12-22/9 C7W3	КВС-5-01030700А	18
	44		Прокладка 200-3806026	КВС-5-01030700А	9
	45		Фильтр топливный PreLine PL420	КВС-5-01030700А	1
	46		Лента стяжная 2-0160981-2	КВС-5-01030700А	5

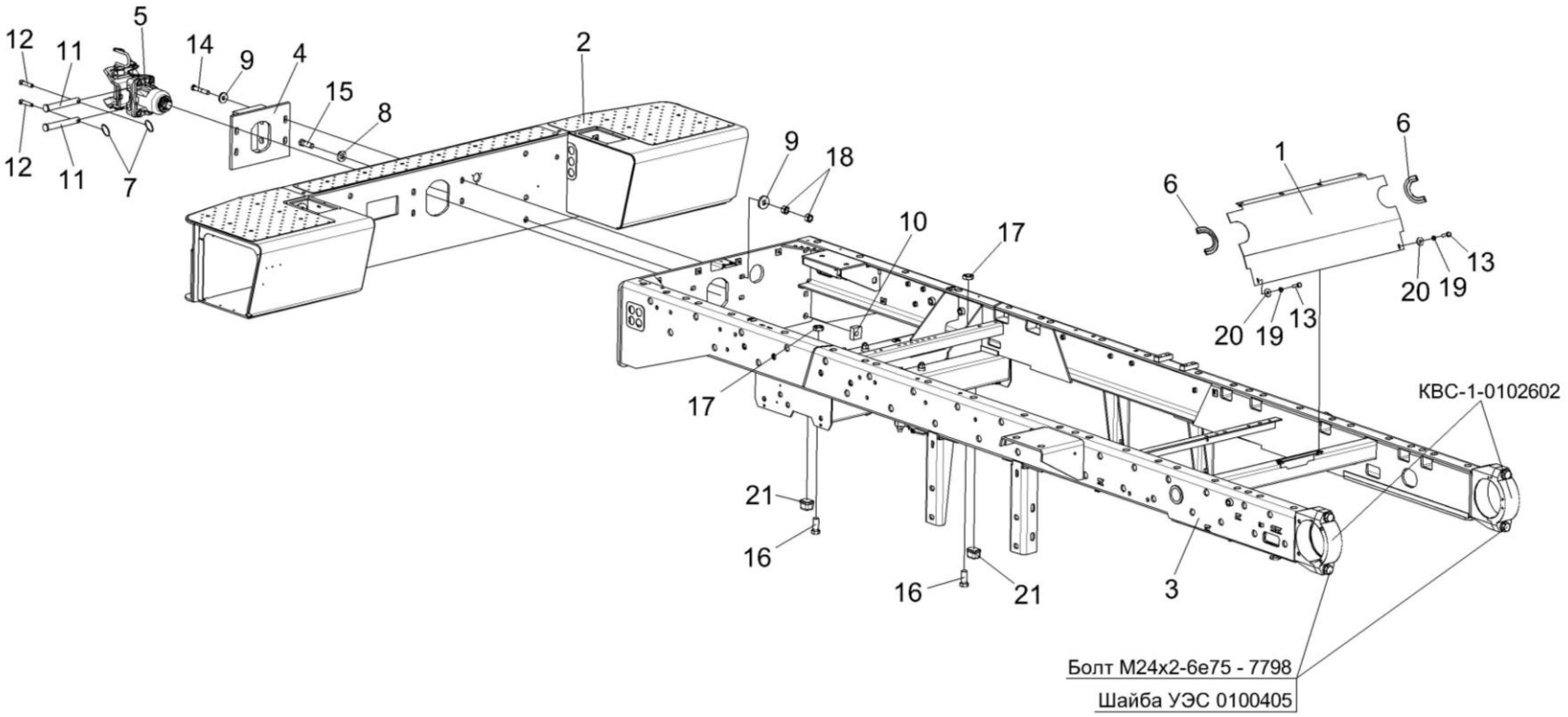

Рисунок 89 – Шасси КВС-2-0101500 (лист 1)

№ рис	№ поз	Обозначение	Наименование	Куда входит	
				Обозначение	Кол. на 1 сб. ед.
ШАССИ КВС-2-0101500 (лист 1) (рисунок 89)					
89	1-21	КВС-2-01015000	Шасси		
	1,6	КВС-2-0101080	Ограждение	КВС-2-0101500	1
	1	КВС-2-0101090	Ограждение	КВС-2-0101080	1
	2	КВС-2-0101510А	Бампер задний	КВС-2-0101500	1

№ рис	№ поз	Обозначение	Наименование	Куда входит	
				Обозначение	Кол. на 1 сб. ед.
89	3	КВС-2-0102000	Рама шасси	КВС-2-0101500	1
	4	МКС 0101050	Плита	КВС-2-0101500	1
	5	УЭС 0003150	Устройство тягово-сцепное	КВС-2-0101500	1
	6	КВС-2-0101001	Уплотнение Т-13 L=(250±1) мм (Польша, "Stomil East")	КВС-2-0101080	2
	7	А 61.05.004	Кольцо	КВС-2-0101500	2
	8	КВС-1-0100471	Шайба	КВС-2-0101500	18
	9	ПКК 0100426	Шайба	КВС-2-0101500	8
	10	УЭС 0000503	Вкладыш	КВС-2-0101500	6
	11	УЭС 0003616	Палец	КВС-2-0101500	2
	12	УЭС 0104609-01	Чека	КВС-2-0101500	2
	13		Болт М6-6ех20 – 7798	КВС-2-0101500	2
	14		Болт М16-6ех90 – 7796	КВС-2-0101500	4
	15		Болт М20х1,5-6ех60 – 7796	КВС-2-0101500	6
	16		Болт М24х2-6ех55 – 7796	КВС-2-0101500	2
	17		Гайка М24х2-6G – 2526	КВС-2-0101500	2
	18		Гайка М16-6G – 5915	КВС-2-0101500	8
	19		Шайба 6Т 65Г – 6402	КВС-2-0101500	2
	20		Шайба С 6.01 – 6958	КВС-2-0101500	2
	21		Буфер передней рессоры 887-2902420	КВС-2-0101500	2

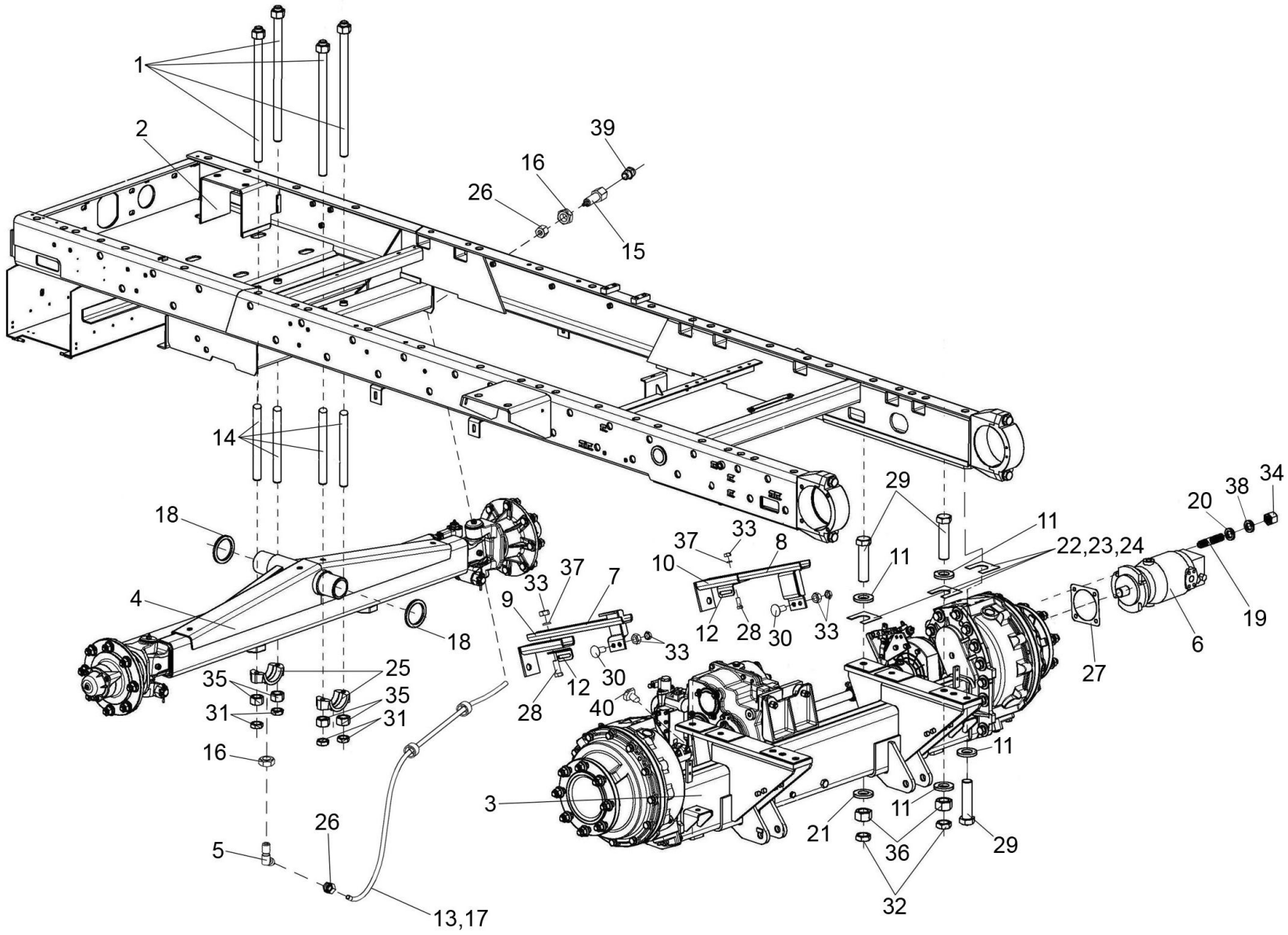

Рисунок 90 – Шасси КВС-2-0101500 (лист 2)

№ рис	№ поз	Обозначение	Наименование	Куда входит	
				Обозначение	Кол. на 1 сб. ед.
			ШАССИ КВС-2-0101500 (лист 2) (рисунок 90)		
90	1,14,25,35	КВС-1-0102090	Балка	КВС-2-0102000	1
	7,9,12, 28,34,38	КВС-1-0101020	Держатель	КВС-2-0101500	1
	8,10,12, 28,34,38	КВС-1-0101020-01	Держатель	КВС-2-0101500	1
	1	КВС-1-0101010	Болт специальный	КВС-1-0102090	4
	2	КВС-1-0102000	Рама шасси	КВС-2-0101500	1
	3	КВС-2-0107000	Мост ведущий	КВС-2-0101500	1
	4	КВС-2-0109000	Мост управляемых колес	КВС-2-0101500	1
	5	КВС-1-0115130А	Угольник	КВС-2-0101500	2
	6	КВС-2-0601210-01	Гидромотор	КВС-2-0101500	1
	7	УЭС 0107080А	Опора	КВС-1-0101020	1
	8	УЭС 0107080А-01	Опора	КВС-1-0101020-01	1
	9	УЭС 0107090А	Кронштейн	КВС-1-0101020	1
	10	УЭС 0107090А-01	Кронштейн	КВС-1-0101020-01	1
	11	КВС-1-0100471	Шайба	КВС-2-0101500	12
	12	КВС-1-0101408	Уголок	КВС-1-0101020 КВС-1-0101020-01	1 1
	13	КВС-1-0101605	Оболочка	КВС-2-0101500	2

№ рис	№ поз	Обозначение	Наименование	Куда входит	
				Обозначение	Кол. на 1 сб. ед.
90	14	КВС-1-0102802	Втулка	КВС-1-0102090	2
	15	КВС-1-0115619	Штуцер	КВС-2-0101500	2
	16	КВС-1-0115624	Гайка	КВС-2-0101500	4
	17	ПКК-1-0111005	Трубка	КВС-2-0101500	2
	18	РСМ 10.01.01.418	Шайба	КВС-2-0101500	2
	19	РСМ 10.05.04.612Б	Шпилька	3518020-46150	4
	20	УЭС 0000493	Шайба	3518020-46150	4
	21	УЭС 0003604	Шайба	КВС-2-0101500	2
	22	УЭС 0100404	Прокладка	КВС-2-0101500	5 наиб. кол
	23	УЭС 0100404-01	Прокладка	КВС-2-0101500	2 наиб. кол
	24	УЭС 0100404-02	Прокладка	КВС-2-0101500	2 наиб. кол
	25	УЭС 0100608	Крышка подшипника	КВС-1-0102090	2
	26	УЭС-7-0800619	Гайка	КВС-2-0101500	4
	27	3518020-40019	Прокладка	3518020-46150	1
	28		Болт М10-6ех25 – 7796	КВС-1-0101020 КВС-1-0101020-01	2 2
	29		Болт М20х1,5-6ех90 – 7796	КВС-2-0101500	8

№ рис	№ поз	Обозначение	Наименование	Куда входит	
				Обозначение	Кол. на 1 сб. ед.
90	30		Болт М10-6ех30 – 7802	КЗК-10-0107200	4
	31		Гайка М16-6G – 2526	КВС-2-0101500	4
	32		Гайка М20х1,5-6G – 2526	КВС-2-0101500	6
	33		Гайка М10-6G – 5915	КЗК-10-0107200 КВС-1-0101020 КВС-1-0101020-01	4 2 2
	34		Гайка М14-6G – 5915	3518020-46150	4
	35		Гайка М16-6G – 5915	КВС-1-0102090	4
	36		Гайка М20х1,5-6G – 5915	КВС-2-0101500	8
	37		Шайба 10Т 65Г – 6402	КВС-1-0101020 КВС-1-0101020-01	2 2
	38		Шайба 14Т 65Г – 6402	3518020-46150	4
	39		Масленка 2.2 – 19853	КВС-2-0101500	2
	40		Преобразователь первичный ПР П-1М	КВС-2-0101500	1

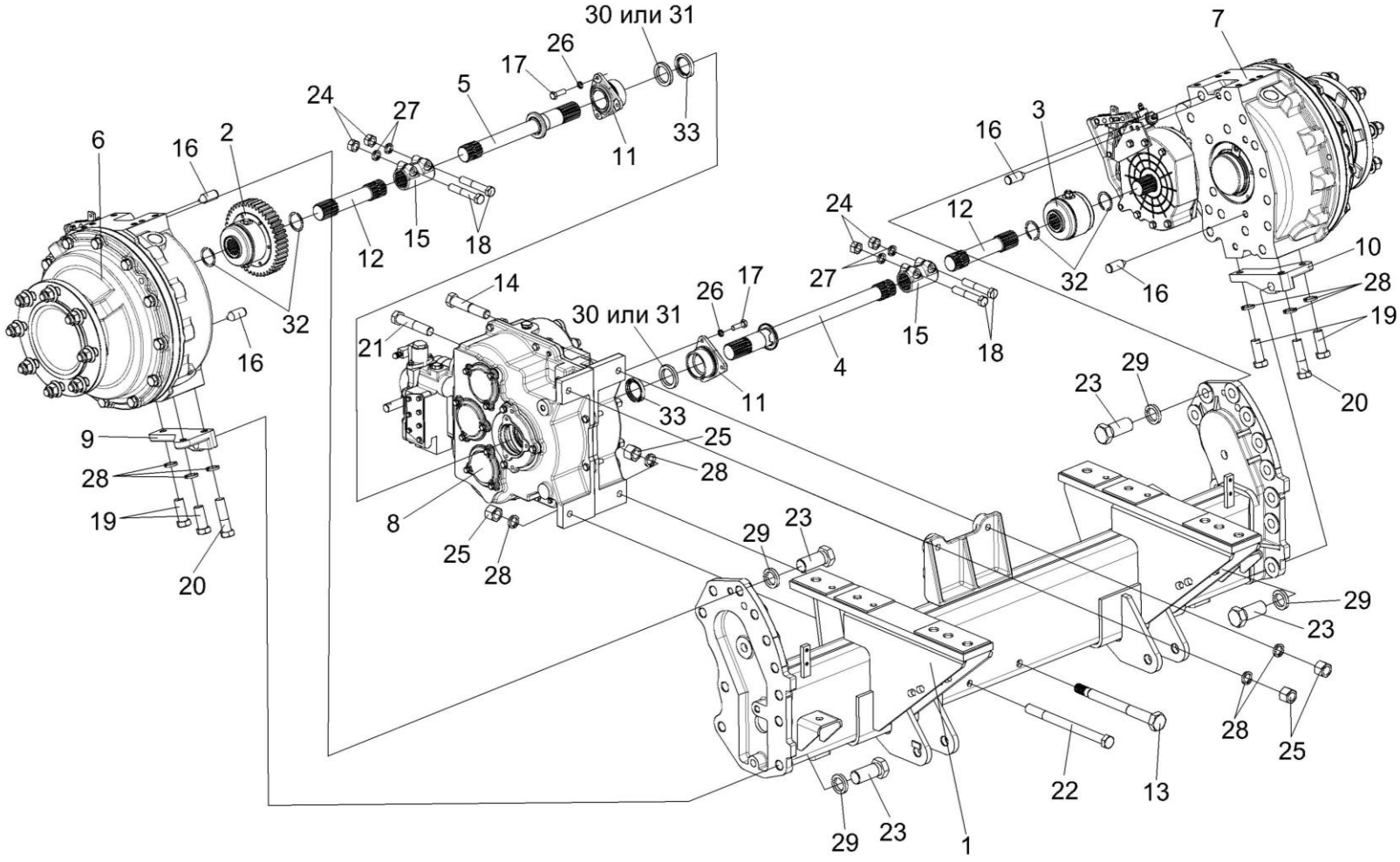

Рисунок 91 – Мост ведущий КВС-2-0107000

№ рис	№ поз	Обозначение	Наименование	Куда входит	
				Обозначение	Кол. на 1 сб. ед.
МОСТ ВЕДУЩИЙ КВС-2-0107000 (рисунок 91)					
91	1-33	КВС-2-0107000	Мост ведущий	КВС-2-0101500	1
	1	КВС-2-0107010	Балка моста	КВС-2-0107000	1
	2	КВС-1-0107050	Муфта	КВС-2-0107000	1
	3	КВС-1-0107060	Муфта	КВС-2-0107000	1
	4	КВС-1-0107070	Полуось	КВС-2-0107000	1
	5	КВС-1-0107070-01	Полуось	КВС-2-0107000	1
	6	КЗК-10-0107200-03	Редуктор бортовой	КВС-2-0107000	1
	7	КЗК-10-0107200-02	Редуктор бортовой	КВС-2-0107000	1
	8	3518020-46150	Коробка диапазонов	КВС-2-0107000	1
	9	КВС-1-0107604	Кронштейн	КВС-2-0107000	1
	10	КВС-1-0107604-01	Кронштейн	КВС-2-0107000	1
	11	УЭС 0107105	Корпус	КВС-2-0107000	2
	12	УЭС 0107606А	Полуось	КВС-2-0107000	2
	13	УЭС 0107609	Болт специальный	КВС-2-0107000	1
	14	УЭС 0107631	Болт	КВС-2-0107000	1
	15	3518020-46075	Муфта соединительная	КВС-2-0107000	2
	16	3518020-46426	Штифт	КВС-2-0107000	4

№ рис	№ поз	Обозначение	Наименование	Куда входит	
				Обозначение	Кол. на 1 сб. ед.
91	17		Болт М8-6ех25 – 7796	КВС-2-0107000	6
	18		Болт М12-6ех70 – 7796	КВС-2-0107000	4
	19		Болт М16-6ех40 – 7796	КВС-2-0107000	4
	20		Болт М16-6ех60 – 7796	КВС-2-0107000	2
	21		Болт М16-6ех80 – 7796	КВС-2-0107000	1
	22		Болт М16-6ех200 – 7796	КВС-2-0107000	1
	23		Болт М24-6ех65 – 7796	КВС-2-0107000	20
	24		Гайка М12.6G – 5915	КВС-2-0107000	4
	25		Гайка М16-6G – 15523	КВС-2-0107000	4
	26		Шайба 8Т 65Г – 6402	КВС-2-0107000	6
	27		Шайба 12Т 65Г – 6402	КВС-2-0107000	4
	28		Шайба 16 65Г – 6402	КВС-2-0107000	10
	29		Шайба 24 65Г – 6402	КВС-2-0107000	22
	30		Кольцо СП-65-45-8 – 6308	КВС-2-0107000	2
	31	УЭС 0107011	Кольцо	КВС-2-0107000	2
	32		Кольцо В45 – 13940	КВС-2-0107000	6
	33		Манжета 1.2-45х65-1 – 8752	КВС-2-0107000	2

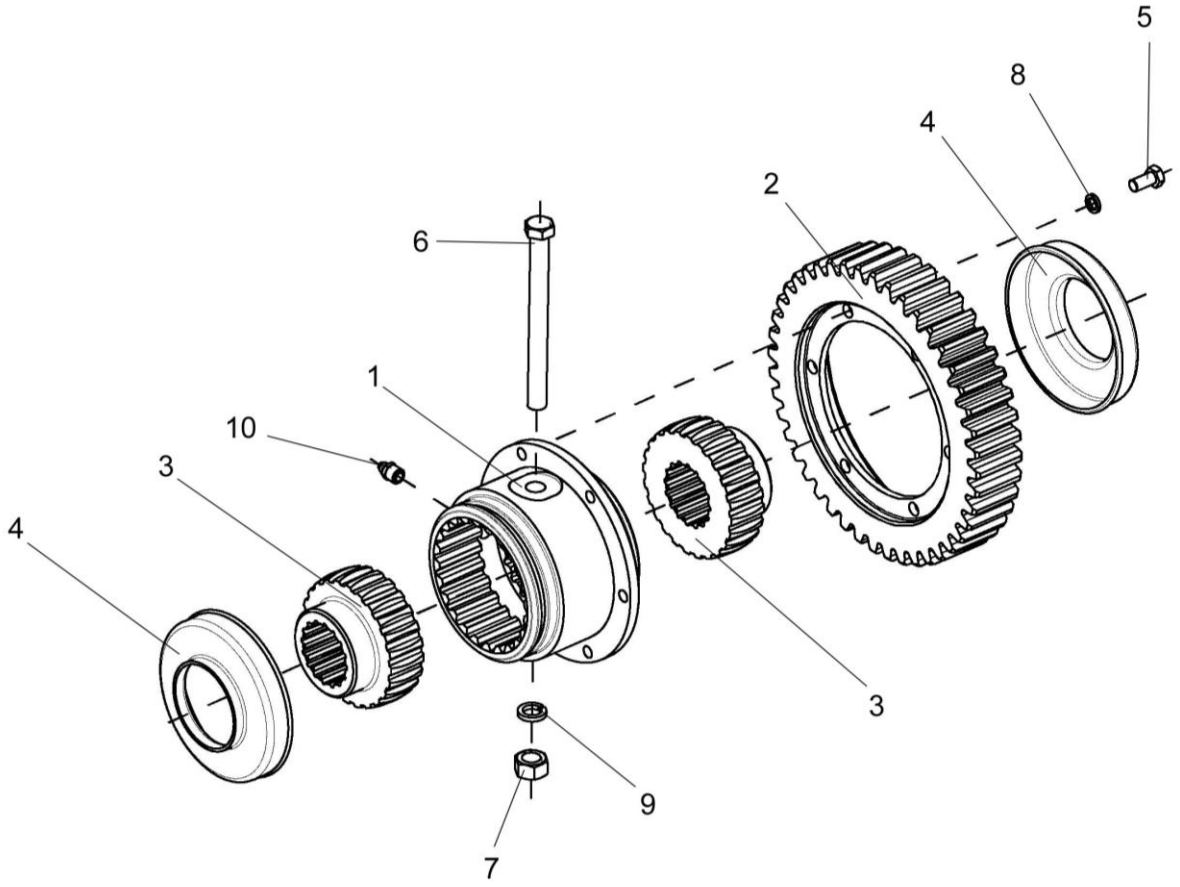

Рисунок 92 – Муфта КВС-1-0107050

№ рис	№ поз	Обозначение	Наименование	Куда входит	
				Обозначение	Кол. на 1 сб. ед.
			МУФТА КВС-1-0107050 (рисунок 92)		
92	1-10	КВС-1-0107050	Муфта	КВС-2-0107000	1
	1	КВС-1-0107601	Муфта	КВС-1-0107050	1
	2	КВС-1-0107422	Счетчик	КВС-1-0107050	1
	3	УЭС 0107622	Полумуфта	КВС-1-0107050	2
	4	УЭС 0107001	Чехол	КВС-1-0107050	2
	5		Болт М8-6ех16 – 7796	КВС-1-0107050	6
	6		Болт М12-6ех130 – 7796	КВС-1-0107050	1
	7		Гайка М12-6G – 5915	КВС-1-0107050	1
	8		Шайба 8Т 65Г – 6402	КВС-1-0107050	6
	9		Шайба 12Т 65Г – 6402	КВС-1-0107050	1
	10		Масленка 1.3 – 19853	КВС-1-0107050	1

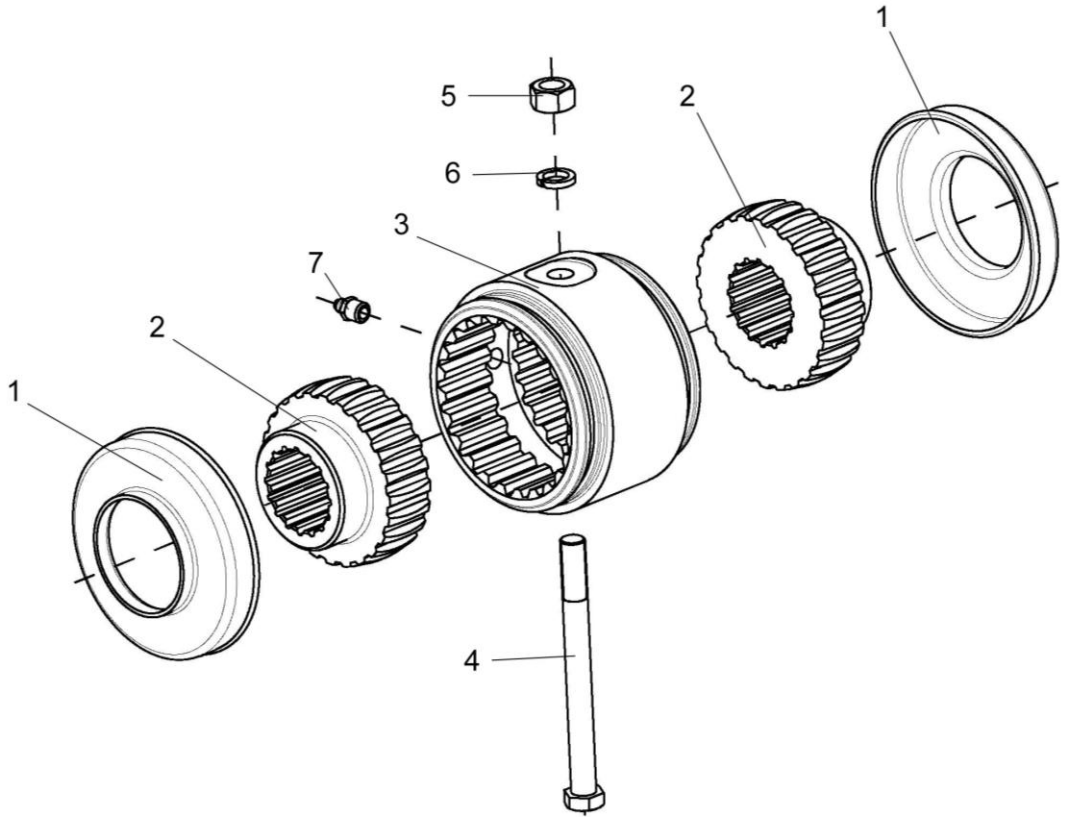

Рисунок 93 – Муфта КВС-1-0107060

№ рис	№ поз	Обозначение	Наименование	Куда входит	
				Обозначение	Кол. на 1 сб. ед.
			МУФТА КВС-1-0107060 (рисунок 93)		
93	1-7	КВС-1-0107060	Муфта	КВС-2-0107000	1
	1	УЭС 0107001	Чехол	КВС-1-0107060	2
	2	УЭС 0107622	Полумуфта	КВС-1-0107060	2
	3	УЭС 0107629	Втулка	КВС-1-0107060	1
	4		Болт М12-6ех130 – 7796	КВС-1-0107060	1
	5		Гайка М12-6G – 5915	КВС-1-0107060	1
	6		Шайба 12Т 65Г – 6402	КВС-1-0107060	1
	7		Масленка 1.3 – 19853	КВС-1-0107060	1

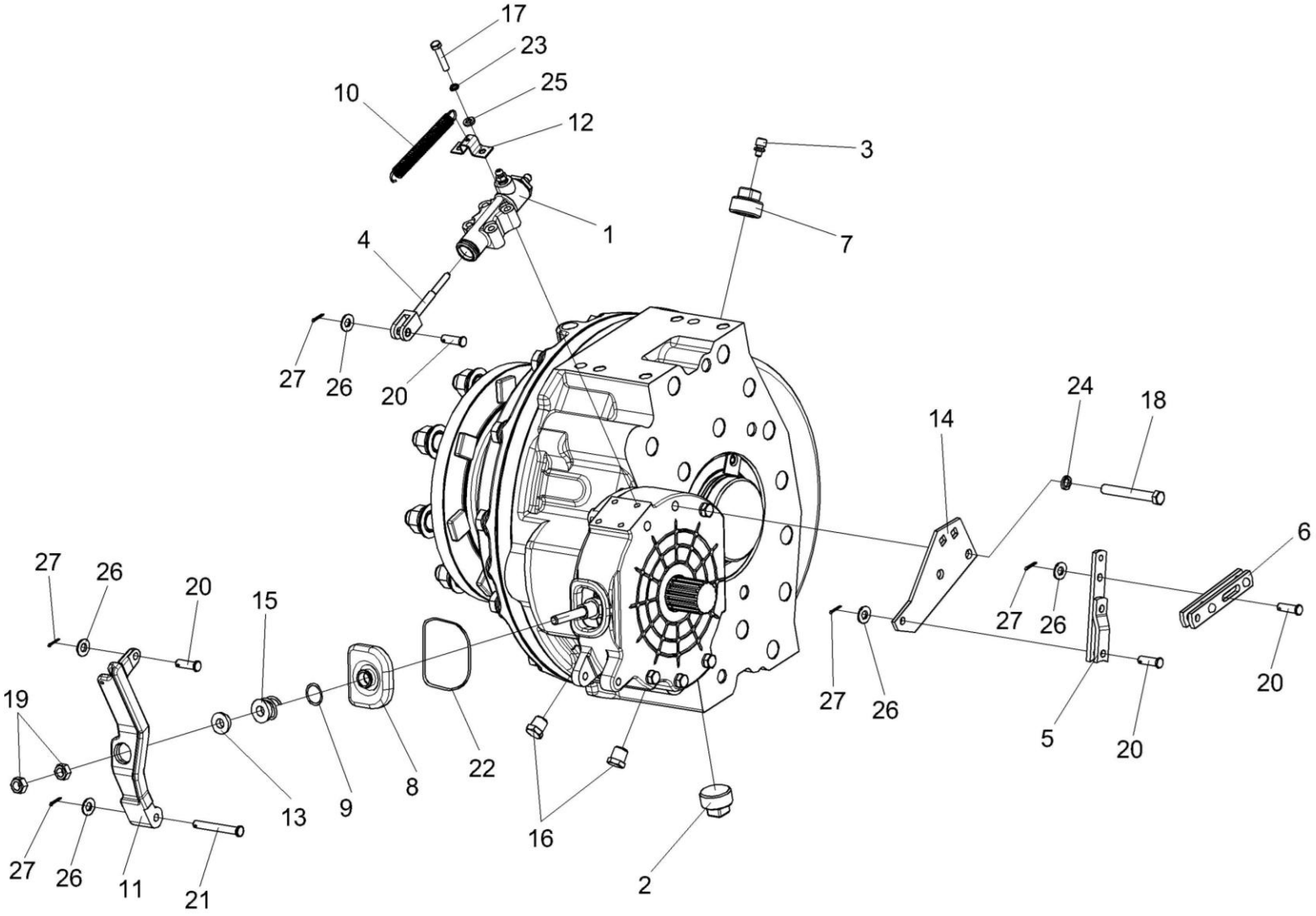

Рисунок 94 – Редуктор бортовой КЗК-10-0107200-02

№ рис	№ поз	Обозначение	Наименование	Куда входит	
				Обозначение	Кол. на 1 сб. ед.
РЕДУКТОР БОРТОВОЙ КЗК-10-0107200-02 (рисунок 94)					
94	1-27	КЗК-10-0107200-02	Редуктор бортовой	КВС-2-0107000	1
	1	МК-23М.03.220А	Гидроцилиндр тормоза	КЗК-10-0107200-02	1
	2	УЭС-7-0107110	Пробка	КЗК-10-0107200-02	1
	3	34-4-1-17А	Сапун	КЗК-10-0107200-02	1
	4	3518020-43660	Толкатель	КЗК-10-0107200-02	1
	5	3518020-44460	Тяга	КЗК-10-0107200-02	1
	6	3518020-45590	Тяга	КЗК-10-0107200-02	1
	7	КЗК 0107102-01	Пробка	КЗК-10-0107200-02	1
	8	МК-23М.03.003 или 50 3502202	Чехол	КЗК-10-0107200-02	1
	9	МК-23М.03.618	Кольцо	КЗК-10-0107200-02	1
	10	МК-23М.03.645	Пружина	КЗК-10-0107200-02	1
	11	УЭС 0107306-01	Рычаг	КЗК-10-0107200-02	1
	12	УЭС 0107503	Кронштейн	КЗК-10-0107200-02	1
	13	УЭС 0107615	Упор	КЗК-10-0107200-02	1
	14	3518020-44218	Кронштейн	КЗК-10-0107200-02	1
	15	3518020-46427	Пружина отжимная	КЗК-10-0107200-02	1
	16	3518020-46523	Пробка	КЗК-10-0107200-02	3

№ рис	№ поз	Обозначение	Наименование	Куда входит	
				Обозначение	Кол. на 1 сб. ед.
94	17		Болт М8-6ех40 – 7796	КЗК-10-0107200-02	4
	18		Болт М12-6ех95 – 7796	КЗК-10-0107200-02	2
	19		Гайка М12х1,25-6G – 5915	КЗК-10-0107200-02	2
	20		Ось 6-10 b12х32 – 9650	КЗК-10-0107200-02	4
	21		Ось 6-10 b12х75 – 9650	КЗК-10-0107200-02	1
	22		Проволока 1,2-О-Ч – 3282 (L=300 мм)	КЗК-10-0107200-02	1
	23		Шайба 8Т 65Г – 6402	КЗК-10-0107200-02	10
	24		Шайба 12Т 65Г – 6402	КЗК-10-0107200-02	10
	25		Шайба С.8.01 – 11371	КЗК-10-0107200-02	2
	26		Шайба С.10.01 – 11371	КЗК-10-0107200-02	5
	27		Шплинт 2,5х16 – 397	КЗК-10-0107200-02	5

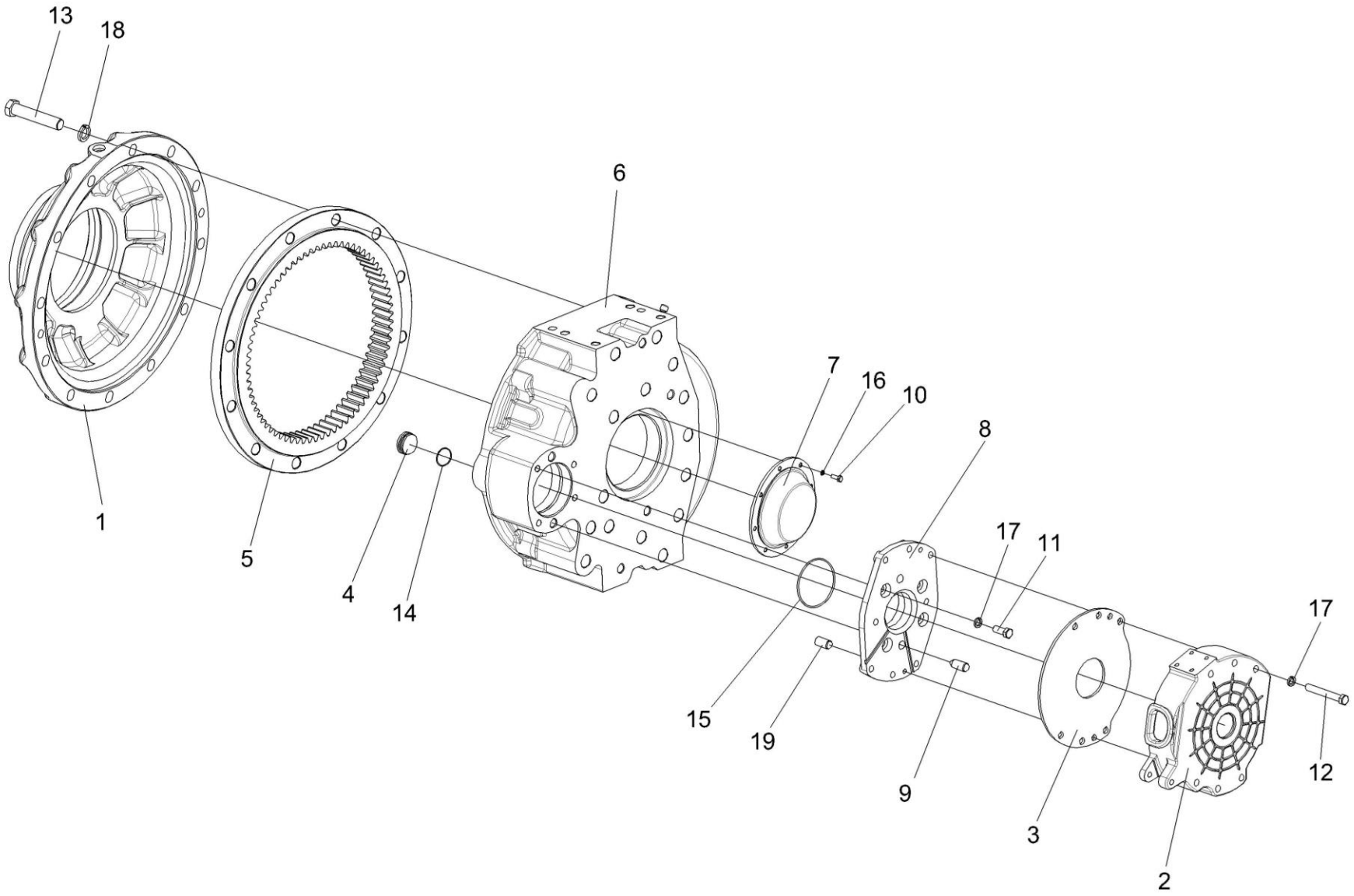

Рисунок 95 – Редуктор бортовой КЗК-10-0107200-02 (Корпуса и крышки)

№ рис	№ поз	Обозначение	Наименование	Куда входит	
				Обозначение	Кол. на 1 сб. ед.
РЕДУКТОР БОРТОВОЙ КЗК-10-0107200-02 (КОРПУСА И КРЫШКИ) (рисунок 95)					
95	1-19	КЗК-10-0107200-02	Редуктор бортовой	КВС-2-0107000	1
	1	КЗК-10-0107201	Крыша	КЗК-10-0107200-02	1
	2	МК-23М.03.113А	Корпус тормоза левый	КЗК-10-0107200-02	1
	3	МК-23М.03.423	Проставка	КЗК-10-0107200-02	1
	4	МК-23М.03.659	Пробка	КЗК-10-0107200-02	1
	5	МК-23М.03.661	Шестерня эпициклическая	КЗК-10-0107200-02	1
	6	УЭС-7-0107201	Корпус	КЗК-10-0107200-02	1
	7	УЭС-7-0107202	Крышка	КЗК-10-0107200-02	1
	8	3518020-41154-01	Фланец	КЗК-10-0107200-02	1
	9	3518020-46426	Штифт	КЗК-10-0107200-02	1
	10		Болт М8-6gх16 – 7796	КЗК-10-0107200-02	6
	11		Болт М12-6ех30 – 7796	КЗК-10-0107200-02	4
	12		Болт М12-6ех90 – 7796	КЗК-10-0107200-02	4
	13		Болт М20-6ех100 – 7796	КЗК-10-0107200-02	12
	14		Кольцо 034-040-36-2-2 – 18829/9833	КЗК-10-0107200-02	1
	15		Кольцо 094-100-36-2-2 – 18829/9833	КЗК-10-0107200-02	1
	16		Шайба 8Т 65Г – 6402	КЗК-10-0107200-02	10
	17		Шайба 12Т 65Г – 6402	КЗК-10-0107200-02	10
	18		Шайба 20Т 65Г – 6402	КЗК-10-0107200-02	12
	19		Штифт 12х30 – 3128	КЗК-10-0107200-02	2

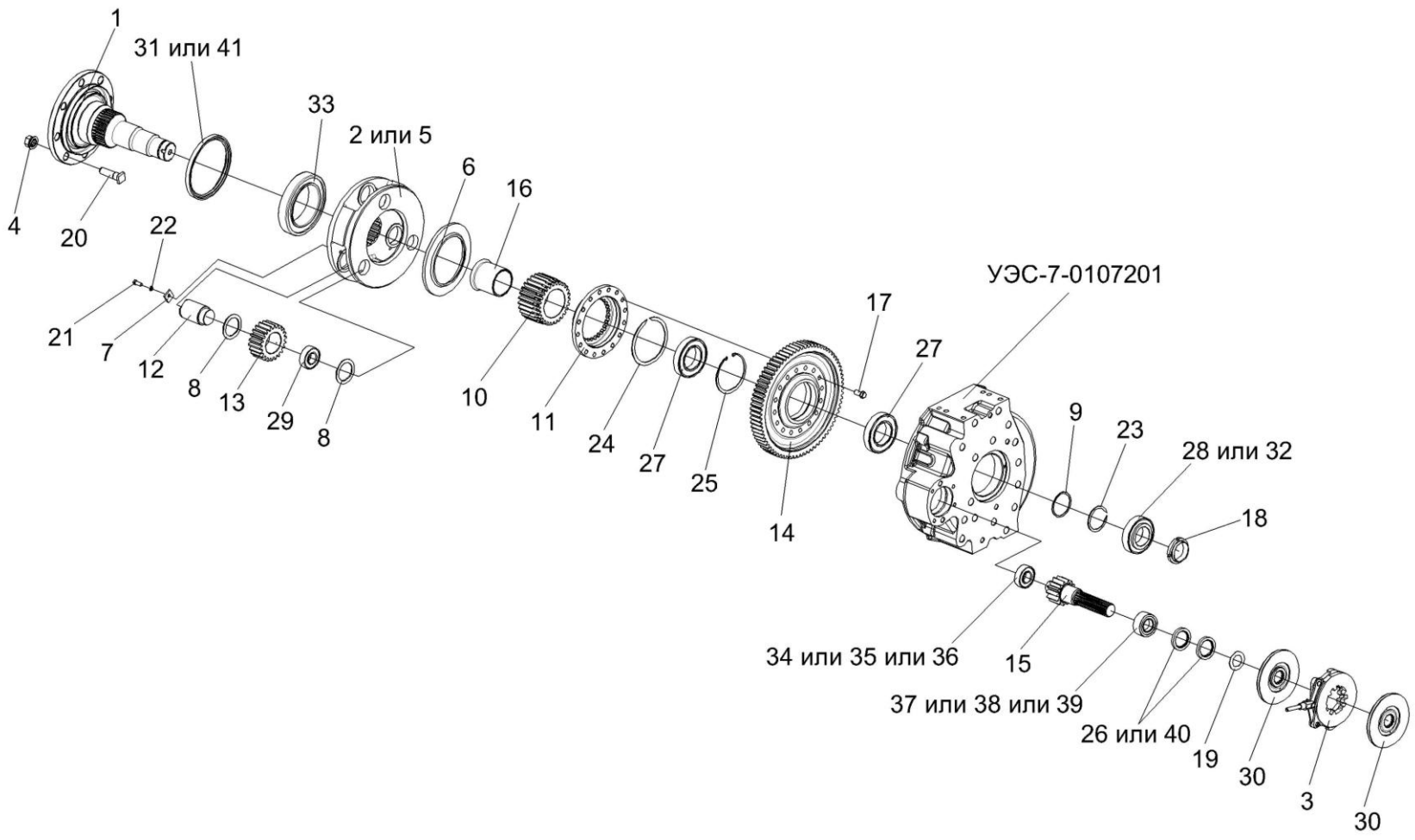

Рисунок 96 – Редуктор бортовой КЗК-10-0107200-02 (Валы и шестерни)

№ рис	№ поз	Обозначение	Наименование	Куда входит	
				Обозначение	Кол. на 1 сб. ед.
РЕДУКТОР БОРТОВОЙ КЗК-10-0107200-02 (ВАЛЫ И ШЕСТЕРНИ) (рисунок 96)					
96	1-41	КЗК-10-0107200-02	Редуктор бортовой	КВС-2-0107000	1
	2,5,7,8,12, 13,21,22,29	КЗК-10-0107210	Водило	КЗК-10-0107200-02	1
	10,11,14, 17,24,25,27	МК-23М.03.210	Колесо зубчатое	КЗК-10-0107200-02	1
	1	КЗК-10-0107260	Ось колеса	КЗК-10-0107200-02	1
	2	КЗК-10-0107240	Водило	КЗК-10-0107210	1
	3	МК-23М.03.030А	Диски нажимные	КЗК-10-0107200-02	1
	4	УЭС-7-0109090-02	Гайка	КЗК-10-0107200-02	8
	5	КЗК-10-0107302А	Водило	КЗК-10-0107210	1
	6	КЗК-10-0107614	Проставка	КЗК-10-0107200-02	1
	7	МК-23М.03.425	Шайба	КЗК-10-0107210	3
	8	МК-23М.03.426	Шайба	КЗК-10-0107210	6
	9	МК-23М.03.429	Шайба	КЗК-10-0107200-02	1
	10	МК-23М.03.646	Шестерня солнечная	МК-23М.03.210	1
	11	МК-23М.03.647	Муфта соединительная	МК-23М.03.210	1
	12	МК-23М.03.648	Ось сателита	КЗК-10-0107210	3
	13	МК-23М.03.649	Сателит	КЗК-10-0107210	3

№ рис	№ поз	Обозначение	Наименование	Куда входит	
				Обозначение	Кол. на 1 сб. ед.
96	14	МК-23М.03.651	Колесо зубчатое	МК-23М.03.210	1
	15	МК-23М.03.655А	Вал-шестерня	КЗК-10-0107200-02	1
	16	МК-23М.03.806	Втулка	КЗК-10-0107200-02	1
	17	УЭС 0100603А	Болт	МК-23М.03.210	16
	18	УЭС-7-0107618	Гайка	КЗК-10-0107200-02	1
	19	3518020-44304	Кольцо	КЗК-10-0107200-02	1
	20	3518020-46237-01	Болт специальный	КЗК-10-0107200-02	8
	21		Болт М10-6ех25 – 7796	КЗК-10-0107210	3
	22		Шайба 10Т 65Г – 6402	КЗК-10-0107210	3
	23		Кольцо В75 – 13940	КЗК-10-0107200-02	1
	24		Кольцо В145 – 13940	МК-23М.03.210	1
	25		Кольцо В130 – 13943	МК-23М.03.210	1
	26		Манжета 1,2-55х80-1 – 8752	КЗК-10-0107200-02	2
	27		Подшипник 215 – 8338	КЗК-10-0107200-02 МК-23М.03.210	1 1
	28		Подшипник 7313А ГОСТ 27365-87	КЗК-10-0107200-02	1
	29		Подшипник 664713Д	КЗК-10-0107210	3
	30		Диск тормоза фрикционный 3518020-48320 ТИИР-101	КЗК-10-0107200-02	2

№ рис	№ поз	Обозначение	Наименование	Куда входит	
				Обозначение	Кол. на 1 сб. ед.
96	31		Манжета BAU6SL 190x220x12 72NBR 902 Артикул №9561 (Германия, "Freudenberg Simrit KG")	КЗК-10-0107200-02	1
	32		Подшипник 30313J2/Q (Швеция, ”SKF”)	КЗК-10-0107200-02	1
	33		Подшипник 32028X (Швеция, ”SKF”) или Подшипник 2007128A - 27365	КЗК-10-0107200-02	1
	34		Подшипник NJ2207ECJ (Швеция, "SKF")	КЗК-10-0107200-02	1
	35		Подшипник NJ2207-E-M1 (Германия, "FAG")	КЗК-10-0107200-02	1
	36		Подшипник NJ2207-E-M (Франция, "SNR")	КЗК-10-0107200-02	1
	37		Подшипник NJ2211ECJ (Швеция, "SKF")	КЗК-10-0107200-02	1
	38		Подшипник NJ2211-E-M1 (Германия, "FAG")	КЗК-10-0107200-02	1
	39		Подшипник NJ2211-E-M (Франция, "SNR")	КЗК-10-0107200-02	1
	40		Уплотнение CR 55x80x10 HMS42 R (Швеция, ”SKF”)	КЗК-10-0107200-02	2
	41		Уплотнение CR 190x220x15 HMSA7 R (Швеция, “SKF”)	КЗК-10-0107200-02	1

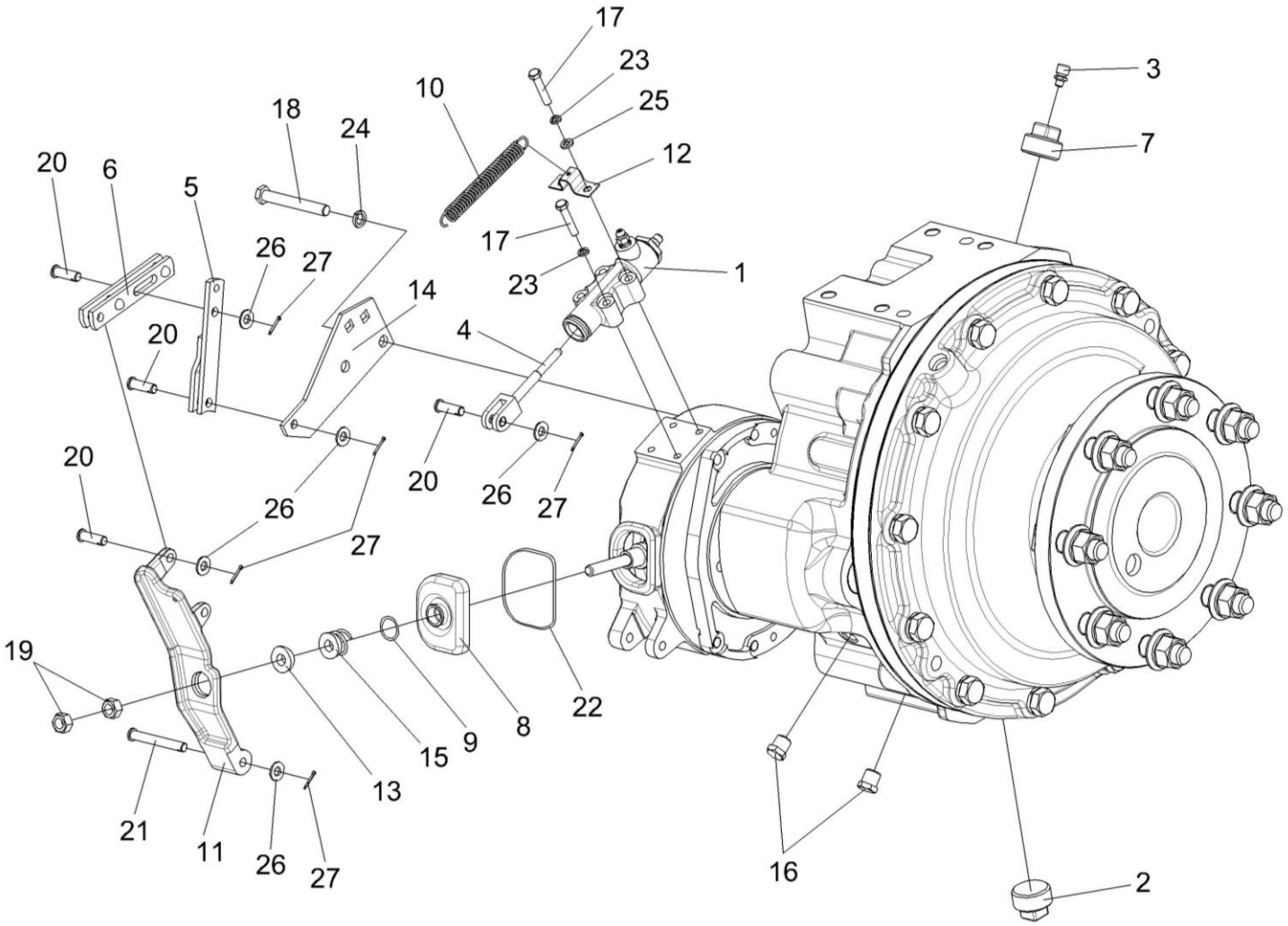

Рисунок 97 – Редуктор бортовой КЗК-10-0107200-03

№ рис	№ поз	Обозначение	Наименование	Куда входит	
				Обозначение	Кол. на 1 сб. ед.
РЕДУКТОР БОРТОВОЙ КЗК-10-0107200-03 (рисунок 97)					
97	1-27	КЗК-10-0107200-03	Редуктор бортовой	КВС-2-0107000	1
	1	МК-23М.03.220А	Гидроцилиндр тормоза	КЗК-10-0107200-03	1
	2	УЭС-7-0107110	Пробка	КЗК-10-0107200-03	1
	3	34-4-1-17А	Сапун	КЗК-10-0107200-03	1
	4	3518020-43660	Толкатель	КЗК-10-0107200-03	1
	5	3518020-44460	Тяга	КЗК-10-0107200-03	1
	6	3518020-45590	Тяга	КЗК-10-0107200-03	1
	7	КЗК 0107102-01	Пробка	КЗК-10-0107200-03	1
	8	МК-23М.03.003 или 50 3502202	Чехол	КЗК-10-0107200-03	1
	9	МК-23М.03.618	Кольцо	КЗК-10-0107200-03	1
	10	МК-23М.03.645	Пружина	КЗК-10-0107200-03	1
	11	УЭС 0107306	Рычаг	КЗК-10-0107200-03	1
	12	УЭС 0107503	Кронштейн	КЗК-10-0107200-03	1
	13	УЭС 0107615	Упор	КЗК-10-0107200-03	1
	14	3518020-44218	Кронштейн	КЗК-10-0107200-03	1
	15	3518020-46427	Пружина отжимная	КЗК-10-0107200-03	1
	16	3518020-46523	Пробка	КЗК-10-0107200-03	3

№ рис	№ поз	Обозначение	Наименование	Куда входит	
				Обозначение	Кол. на 1 сб. ед.
97	17		Болт М8-6ех40 – 7796	КЗК-10-0107200-03	4
	18		Болт М12-6ех95 – 7796	КЗК-10-0107200-03	2
	19		Гайка М12х1,25-6G – 5915	КЗК-10-0107200-03	2
	20		Ось 6-10 b12х32 – 9650	КЗК-10-0107200-03	4
	21		Ось 6-10 b12х75 – 9650	КЗК-10-0107200-03	1
	22		Проволока 1,2-О-Ч – 3282 (L=300 мм)	КЗК-10-0107200-03	1
	23		Шайба 8Т 65Г – 6402	КЗК-10-0107200-03	10
	24		Шайба 12Т 65Г – 6402	КЗК-10-0107200-03	10
	25		Шайба С.8.01 – 11371	КЗК-10-0107200-03	2
	26		Шайба С.10.01 – 11371	КЗК-10-0107200-03	5
	27		Шплинт 2,5х16 – 397	КЗК-10-0107200-03	5

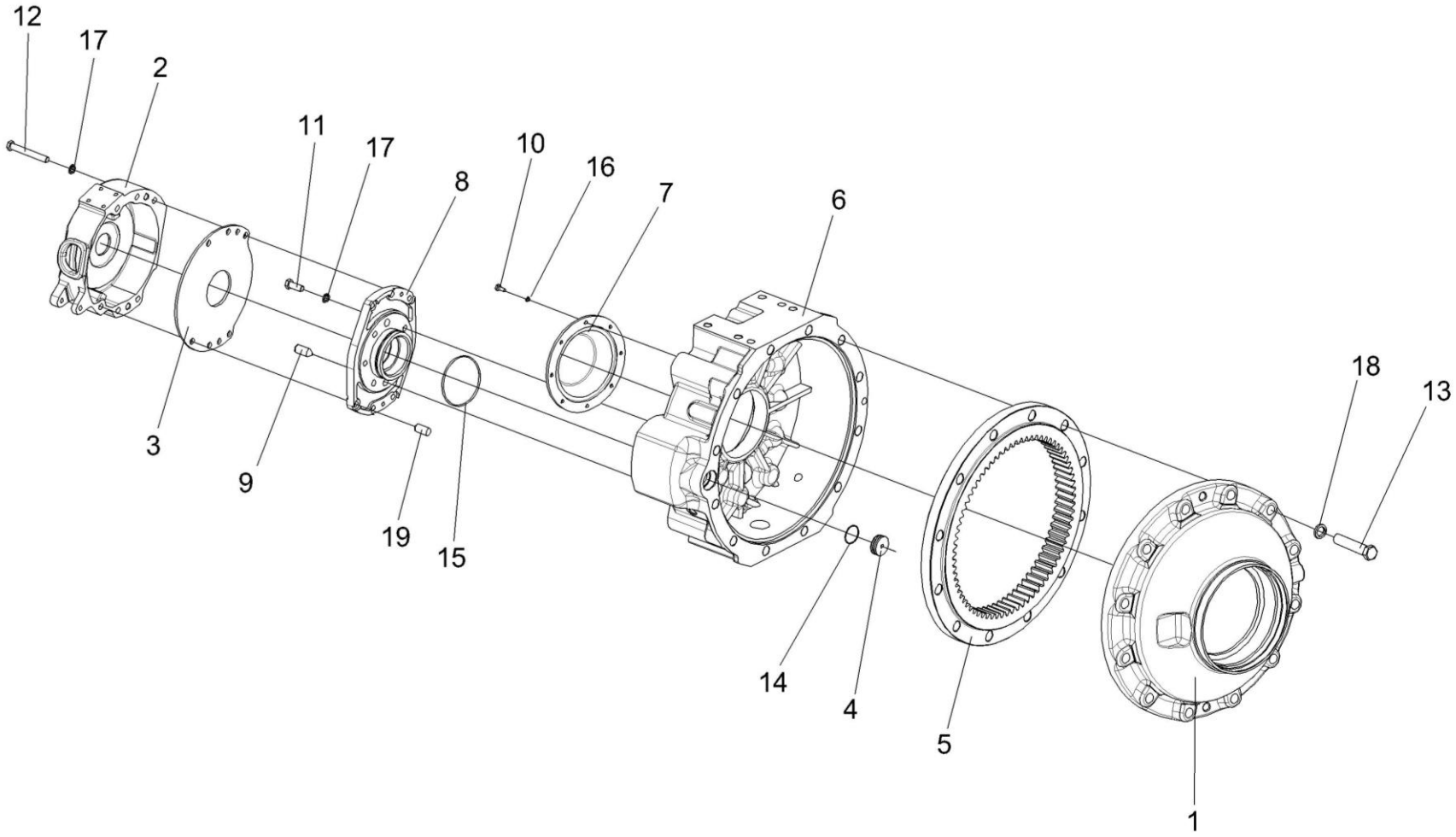

Рисунок 98 – Редуктор бортовой КЗК-10-0107200-03 (Корпуса и крышки)

№ рис	№ поз	Обозначение	Наименование	Куда входит	
				Обозначение	Кол. на 1 сб. ед.
РЕДУКТОР БОРТОВОЙ КЗК-10-0107200-03 (КОРПУСА И КРЫШКИ) (рисунок 98)					
98	1-19	КЗК-10-0107200-03	Редуктор бортовой	КВС-2-0107000	1
	1	КЗК-10-0107201	Крыша	КЗК-10-0107200-03	1
	2	МК-23М.03.117	Корпус тормоза правый	КЗК-10-0107200-03	1
	3	МК-23М.03.423	Проставка	КЗК-10-0107200-03	1
	4	МК-23М.03.659	Пробка	КЗК-10-0107200-03	1
	5	МК-23М.03.661	Шестерня эпициклическая	КЗК-10-0107200-03	1
	6	УЭС-7-0107201-01	Корпус	КЗК-10-0107200-03	1
	7	УЭС-7-0107202	Крышка	КЗК-10-0107200-03	1
	8	3518020-41154	Фланец	КЗК-10-0107200-03	1
	9	3518020-46426	Штифт	КЗК-10-0107200-03	1
	10		Болт М8-6gх16 – 7796	КЗК-10-0107200-03	6
	11		Болт М12-6ех30 – 7796	КЗК-10-0107200-03	4
	12		Болт М12-6ех90 – 7796	КЗК-10-0107200-03	4
	13		Болт М20-6ех100 – 7796	КЗК-10-0107200-03	12
	14		Кольцо 034-040-36-2-2 – 18829/9833	КЗК-10-0107200-03	1
	15		Кольцо 094-100-36-2-2 – 18829/9833	КЗК-10-0107200-03	1
	16		Шайба 8Т 65Г – 6402	КЗК-10-0107200-03	10
	17		Шайба 12Т 65Г – 6402	КЗК-10-0107200-03	10
	18		Шайба 20Т 65Г – 6402	КЗК-10-0107200-03	12
	19		Штифт 12х30 – 3128	КЗК-10-0107200-03	2

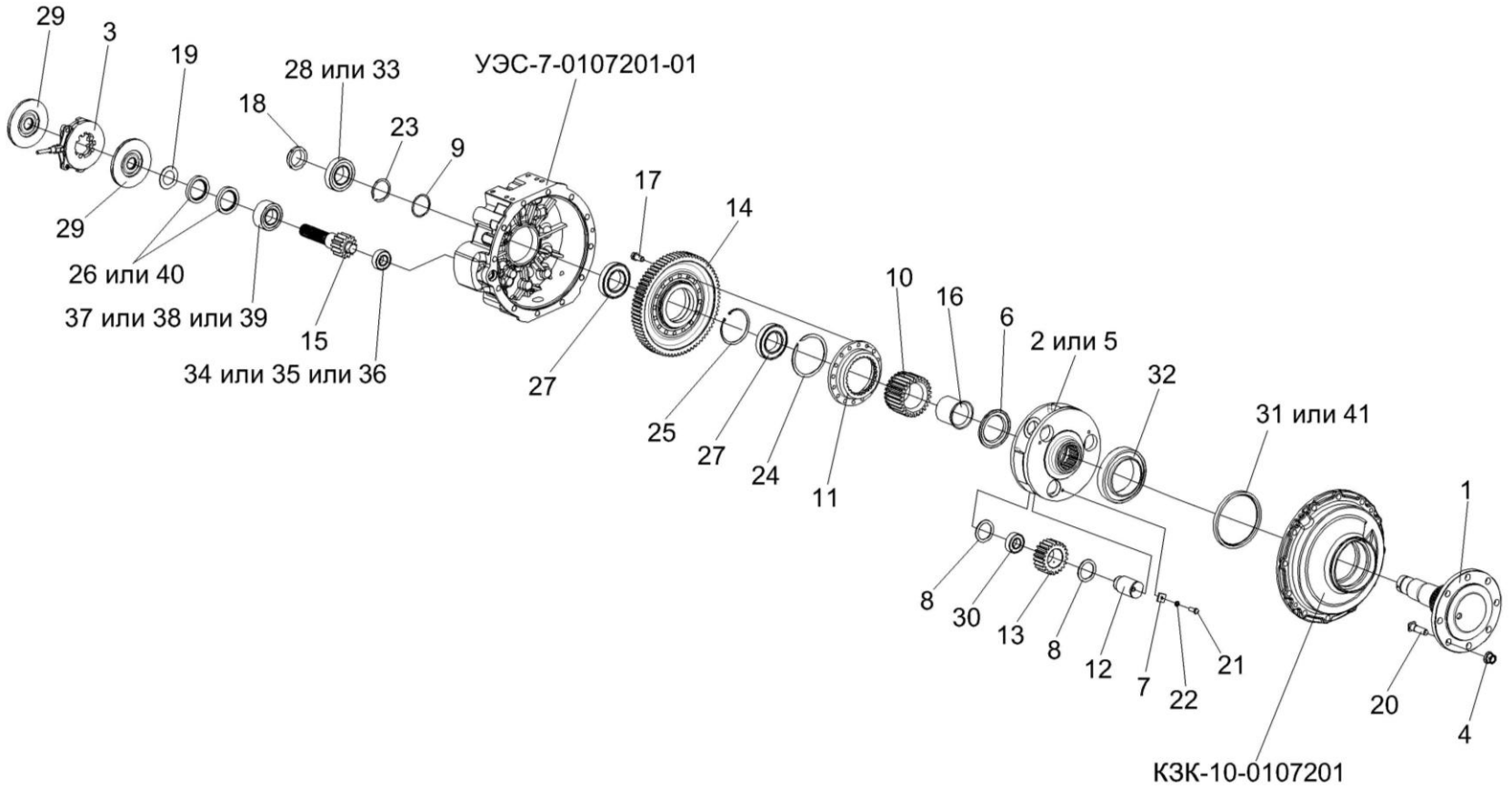

Рисунок 99 – Редуктор бортовой КЗК-10-0107200-03 (Валы и шестерни)

№ рис	№ поз	Обозначение	Наименование	Куда входит	
				Обозначение	Кол. на 1 сб. ед.
РЕДУКТОР БОРТОВОЙ КЗК-10-0107200-03 (ВАЛЫ И ШЕСТЕРНИ) (рисунок 99)					
99	1-41	КЗК-10-0107200-03	Редуктор бортовой	КВС-2-0107000	1
	2,5,7,8,12, 13,21,22,30	КЗК-10-0107210	Водило	КЗК-10-0107200-03	1
	10,11,14, 17,24,25,27	МК-23М.03.210	Колесо зубчатое	КЗК-10-0107200-03	1
	1	КЗК-10-0107220	Ось колеса	КЗК-10-0107200-03	1
	2	КЗК-10-0107240	Водило	КЗК-10-0107210	1
	3	МК-23М.03.030А	Диски нажимные	КЗК-10-0107200-03	1
	4	УЭС-7-0109090-02	Гайка	КЗК-10-0107200-03	8
	5	КЗК-10-0107302А	Водило	КЗК-10-0107210	1
	6	КЗК-10-0107614	Проставка	КЗК-10-0107200-03	2
	7	МК-23М.03.425	Шайба	КЗК-10-0107210	3
	8	МК-23М.03.426	Шайба	КЗК-10-0107210	6
	9	МК-23М.03.429	Шайба	КЗК-10-0107200-03	1
	10	МК-23М.03.646	Шестерня солнечная	МК-23М.03.210	1
	11	МК-23М.03.647	Муфта соединительная	МК-23М.03.210	1
	12	МК-23М.03.648	Ось сателита	КЗК-10-0107210	3
	13	МК-23М.03.649	Сателит	КЗК-10-0107210	3

№ рис	№ поз	Обозначение	Наименование	Куда входит	
				Обозначение	Кол. на 1 сб. ед.
99	14	МК-23М.03.651	Колесо зубчатое	МК-23М.03.210	1
	15	МК-23М.03.655А	Вал-шестерня	КЗК-10-0107200-03	1
	16	МК-23М.03.806	Втулка	КЗК-10-0107200-03	1
	17	УЭС 0100603А	Болт	МК-23М.03.210	16
	18	УЭС-7-0107618	Гайка	КЗК-10-0107200-03	1
	19	3518020-44304	Кольцо	КЗК-10-0107200-03	1
	20	3518020-46237-01	Болт специальный	КЗК-10-0107200-03	8
	21		Болт М10-6ех25 – 7796	КЗК-10-0107210	3
	22		Шайба 10Т 65Г – 6402	КЗК-10-0107210	3
	23		Кольцо В75 – 13940	КЗК-10-0107200-03	1
	24		Кольцо В145 – 13940	МК-23М.03.210	1
	25		Кольцо В130 – 13943	МК-23М.03.210	1
	26		Манжета 1,2-55х80-1 – 8752	КЗК-10-0107200-03	2
	27		Подшипник 215 – 8338	КЗК-10-0107200-03 МК-23М.03.210	1 1
	28		Подшипник 7313А – 27365	КЗК-10-0107200-03	1
	29		Диск тормоза фрикционный 3518020-48320 ТИИР-101	КЗК-10-0107200-03	2
	30		Подшипник 664713Д	КЗК-10-0107210	3

№ рис	№ поз	Обозначение	Наименование	Куда входит	
				Обозначение	Кол. на 1 сб. ед.
99	31		Манжета BAU6SL 190x220x12 72NBR 902 Артикул №9561 (Германия, "Freudenberg Simrit KG")	КЗК-10-0107200-03	1
	32		Подшипник 32028X (Швеция, ”SKF”)	КЗК-10-0107200-03	1
	33		Подшипник 30313J2/Q (Швеция, ”SKF”)	КЗК-10-0107200-03	1
	34		Подшипник NJ2207ECJ (Швеция, "SKF")	КЗК-10-0107200-03	1
	35		Подшипник NJ2207-E-M1 (Германия, "FAG")	КЗК-10-0107200-03	1
	36		Подшипник NJ2207-E-M (Франция, "SNR")	КЗК-10-0107200-03	1
	37		Подшипник NJ2211ECJ (Швеция, "SKF")	КЗК-10-0107200-03	1
	38		Подшипник NJ2211-E-M1 (Германия, "FAG")	КЗК-10-0107200-03	1
	39		Подшипник NJ2211-E-M (Франция, "SNR")	КЗК-10-0107200-03	1
	40		Уплотнение CR 55x80x10 HMS42 R (Швеция, ”SKF”)	КЗК-10-0107200-03	2
	41		Уплотнение CR 190x220x15 HMS47 R (Швеция, “SKF”)	КЗК-10-0107200-03	1

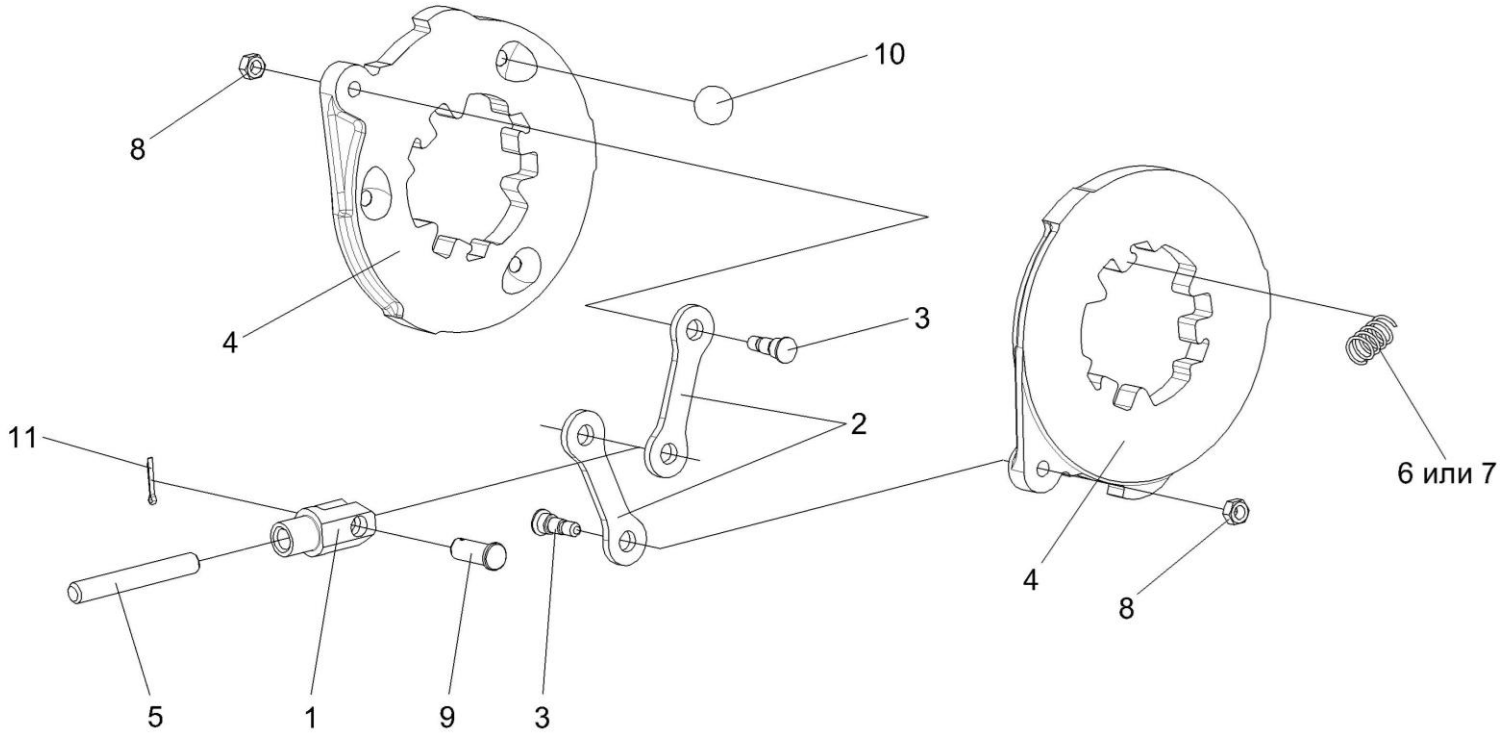

Рисунок 100 – Диски нажимные МК-23М.03.030А

№ рис	№ поз	Обозначение	Наименование	Куда входит	
				Обозначение	Кол. на 1 сб. ед.
ДИСКИ НАЖИМНЫЕ МК-23М.03.030А (рисунок 100)					
100	1-11	МК-23М.03.030А	Диски нажимные	КЗК-10-0107200-02 КЗК-10-0107200-03	1 1
	1,5	3518020-45530	Тяга	МК-23М.03.030А	1
	1	МК-23М.03.306	Вилка	3518020-45530	1
	2	МК-23М.03.407	Тяга	МК-23М.03.030А	2
	3	МК-23М.03.616	Палец	МК-23М.03.030А	2
	4	3518020-41128	Диск	МК-23М.03.030А	2
	5	3518020-46367	Тяга	3518020-45530	1
	6	3518020-46465	Пружина	МК-23М.03.030А	3
	7	77.38.163	Пружина 2С132.0031	МК-23М.03.030А	3
	8		Гайка М8-6G – 5915	МК-23М.03.030А	2
	9		Ось 6-12b 12х32 – 9650	МК-23М.03.030А	1
	10		Шарик 22,225-100 – 3722	МК-23М.03.030А	3
	11		Шплинт 3,2х18 – 397	МК-23М.03.030А	1

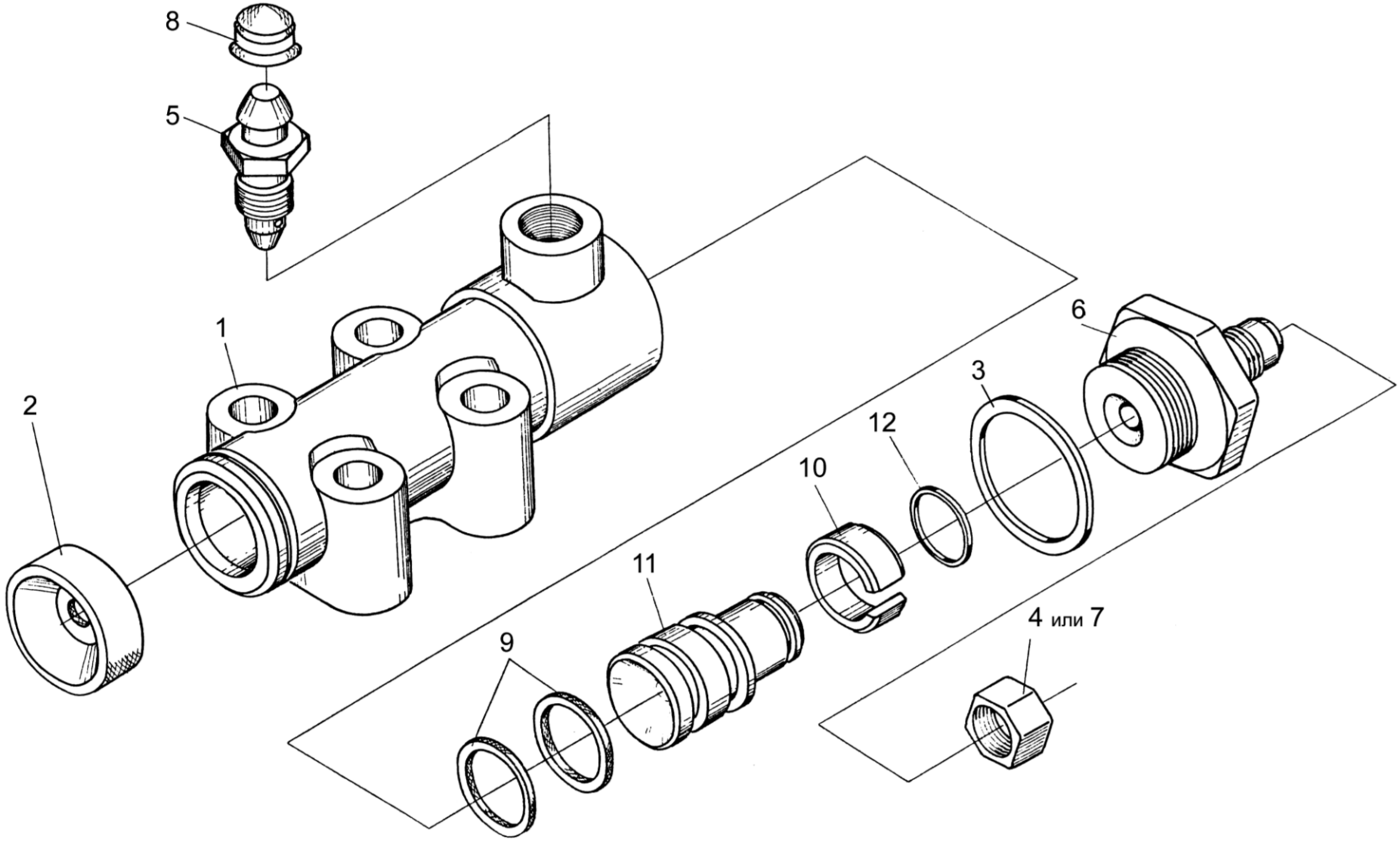

Рисунок 101 – Гидроцилиндр тормоза МК-23М.03.220А

№ рис	№ поз	Обозначение	Наименование	Куда входит	
				Обозначение	Кол. на 1 сб. ед.
ГИДРОЦИЛИНДР ТОРМОЗА МК-23М.03.220А (рисунок 101)					
101	1-12	МК-23М.03.220А	Гидроцилиндр тормоза	КЗК-10-0107200-02 КЗК-10-0107200-03	1
	1	МК-23М.03.116	Корпус гидроцилиндра	МК-23М.03.220А	1
	2	54-00081	Колпак защитный	МК-23М.03.220А	1
	3	54-00113	Прокладка штуцера	МК-23М.03.220А	1
	4	54-00738	Колпачок	МК-23М.03.220А	1
	5	54-60269А	Клапан	МК-23М.03.220А	1
	6	54-60295А	Штуцер главного цилиндра тормоза	МК-23М.03.220А	1
	7	012-7884-4836	Заглушка	МК-23М.03.220А	1
	8	75Ш-10034Б	Колпак	МК-23М.03.220А	1
	9	3518020-40153 или 3518090-50094	Кольцо	МК-23М.03.220А	2
	10	3518020-46368	Кольцо	МК-23М.03.220А	1
	11	3518020-46369	Поршень гидроцилиндра	МК-23М.03.220А	1
	12		Кольцо В16 – 13940	МК-23М.03.220А	1

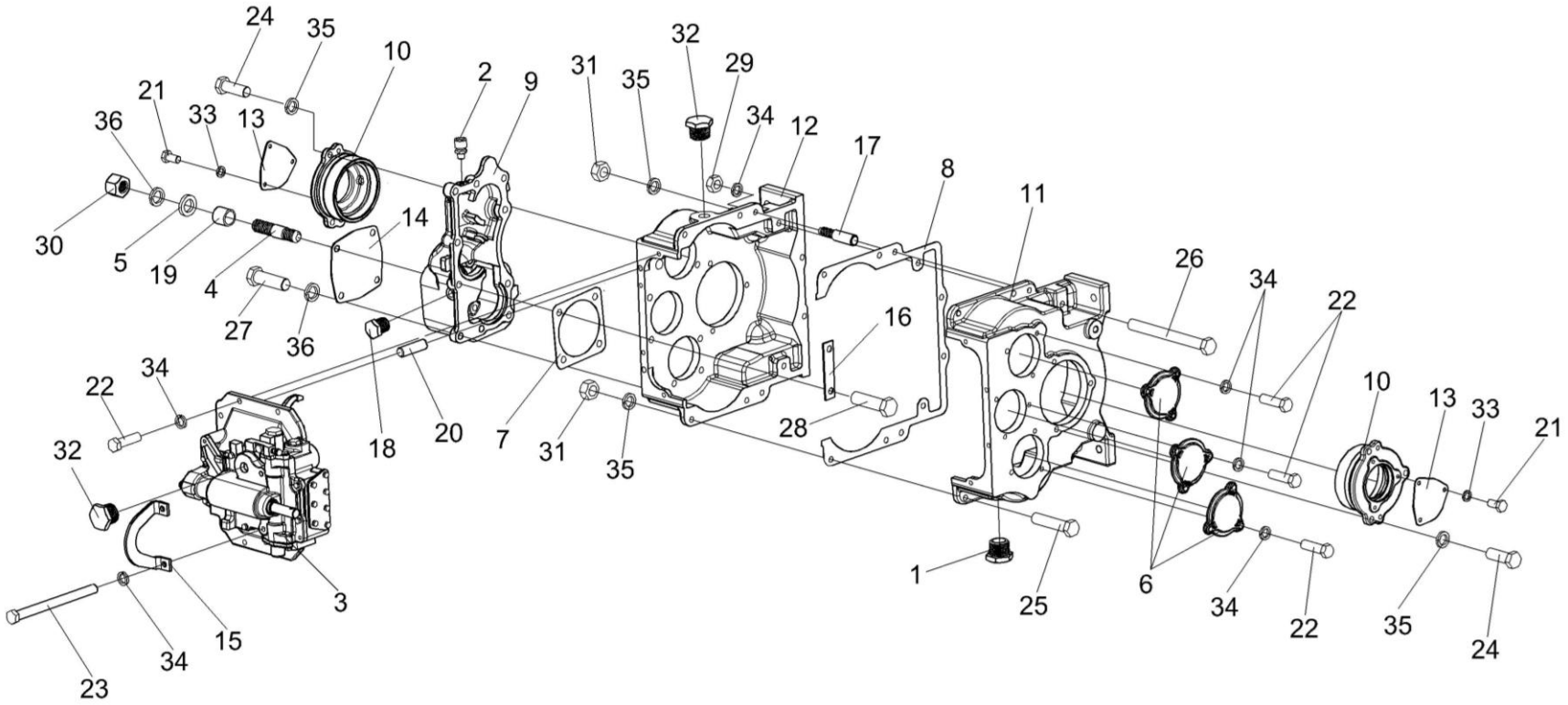

Рисунок 102 – Коробка диапазонов 3518020-46150 (Корпус, крышки)

№ рис	№ поз	Обозначение	Наименование	Куда входит	
				Обозначение	Кол. на 1 сб.ед.
КОРОБКА ДИАПАЗОНОВ 3518020-46150 (КОРПУС, КРЫШКИ) (рисунок 102)					
102	1-36	3518020-46150	Коробка диапазонов	КВС-2-0107000	1
	8,11,12, 17,25,26, 29,31,34,35	3518020-46170	Корпус коробки диапазонов	3518020-46150	1
	1	УЭС-7-0107110	Пробка	3518020-46150	1
	2	34-4-1-17А	Сапун	3518020-46150	1
	3	3518020-46160	Механизм переключения диапазонов	3518020-46150	1
	4	РСМ 10.05.04.612Б	Шпилька	3518020-46150	4
	5	УЭС 0000493	Шайба	3518020-46150	4
	6	3518020-40009	Крышка	3518020-46150	3
	7	3518020-40019	Прокладка гидромотора	3518020-46150	1
	8	3518020-40095	Прокладка корпуса коробки диапазонов	3518020-46170	1
	9	3518020-40201	Корпус установки гидромотора	3518020-46150	1
	10	3518020-41001	Стакан установки дифференциала	3518020-46150	2
	11	3518020-41062-01	Корпус коробки диапазонов правый	3518020-46170	1
	12	3518020-41061-01	Корпус коробки диапазонов левый	3518020-46170	1
	13	3518020-44039	Крышка	3518020-46150	2
	14	3518020-44041	Крышка	3518020-46150	1

№ рис	№ поз	Обозначение	Наименование	Куда входит	
				Обозначение	Кол. на 1 сб.ед.
102	15	3518020-44278	Кронштейн	3518020-46150	1
	16	3518020-45018	Пластина стопорная	3518020-46150	1
	17	3518020-46183	Штифт корпуса коробки диапазонов	3518020-46170	2
	18	3518020-46523	Пробка	3518020-46150	1
	19	3518020-48006	Втулка	3518020-46150	4
	20	3518050-46024	Штифт установочный	3518020-46150	2
	21		Болт М8-6ех16 – 7796	3518020-46150	6
	22		Болт М10-6ех35 – 7796	3518020-46150	17
	23		Болт М10-6ех160 – 7796	3518020-46150	2
	24		Болт М12-6ех35 – 7796	3518020-46150	6
	25		Болт М12х1,25-6ех55 – 7796	3518020-46170	6
	26		Болт М12х1,25-6ех120 – 7796	3518020-46170	2
	27		Болт М14-6ех45 – 7796	3518020-46150	6
	28		Болт М14-6ех50 – 7796	3518020-46150	4
	29		Гайка М10-6Н – 5915	3518020-46170	2
	30		Гайка М14-6G – 5915	3518020-46150	4
	31		Гайка М12х1,25-6G – 15523	3518020-46170	8
	32		Пробка КГ ¾”	3518020-46150	2

№ рис	№ поз	Обозначение	Наименование	Куда входит	
				Обозначение	Кол. на 1 сб.ед.
102	33		Шайба 8Т 65Г – 6402	3518020-46150	6
	34		Шайба 10Т 65Г – 6402	3518020-46150 3518020-46170	19 2
	35		Шайба 12Т 65Г – 6402	3518020-46150 3518020-46170	6 8
	36		Шайба 14Т 65Г – 6402	3518020-46150	12

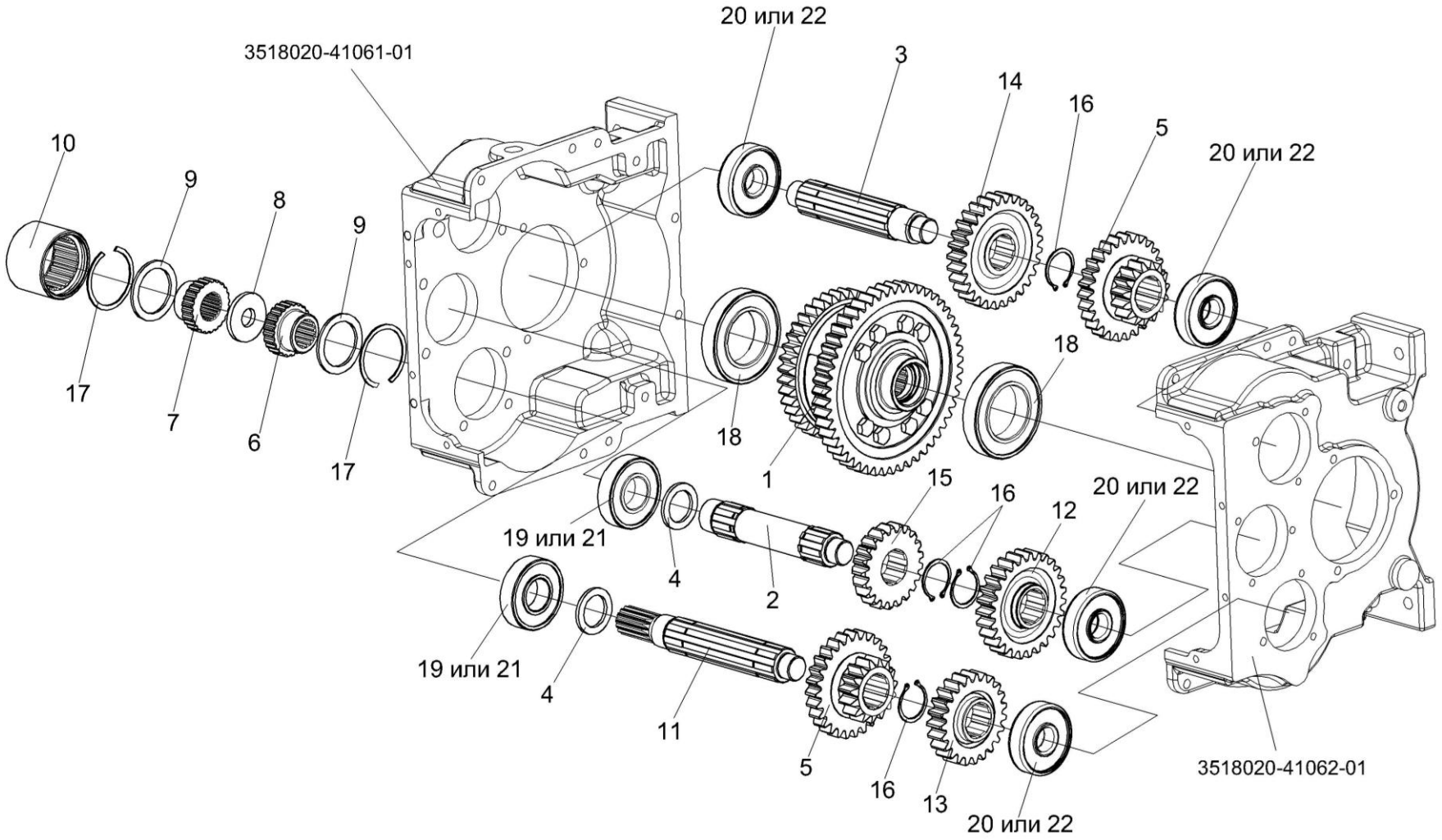

Рисунок 103 – Коробка диапазонов 3518020-46150 (Валы, шестерни)

№ рис	№ поз	Обозначение	Наименование	Куда входит	
				Обозначение	Кол. на 1 сб.ед.
КОРОБКА ДИАПАЗОНОВ 3518020-46150 (ВАЛЫ, ШЕСТЕРНИ) (рисунок 103)					
103	1-22	3518020-46150	Коробка диапазонов	КВС-2-0107000	1
	1	3518020-43190	Дифференциал	3518020-46150	1
	2	УЭС 0107636	Вал первичный	3518020-46150	1
	3	3518020-46007	Вал промежуточный	3518020-46150	1
	4	3518020-46009	Кольцо распорное	3518020-46150	2
	5	3518020-46013	Блок шестерен	3518020-46150	2
	6	3518020-46132	Полумуфта первичного вала	3518020-46150	1
	7	3518020-46133	Полумуфта гидромотора	3518020-46150	1
	8	3518020-46134	Кольцо полумуфты гидромотора	3518020-46150	1
	9	3518020-46135	Кольцо дистанционное полумуфты	3518020-46150	2
	10	3518020-46136	Втулка шлицевая полумуфты	3518020-46150	1
	11	3518020-46173	Вал первичный	3518020-46150	2
	12	3518020-46353	Шестерня ведомая промежуточного вала	3518020-46150	1
	13	3518020-46354	Шестерня ведущая промежуточного вала	3518020-46150	1
	14	3518020-46483	Шестерня промежуточного вала	3518020-46150	1
	15	3518020-46484	Шестерня ведущая	3518020-46150	1

№ рис	№ поз	Обозначение	Наименование	Куда входит	
				Обозначение	Кол. на 1 сб.ед.
103	16		Кольцо В50 – 13942	3518020-46150	4
	17		Кольцо В85 – 13943	3518020-46150	2
	18		Подшипник 215 – 8338	3518020-46150	2
	19		Подшипник 309 – 8338	3518020-46150	2
	20		Подшипник 407 – 8338	3518020-46150	4
	21		Подшипник 6309 (Швеция, "SKF")	3518020-46150	2
	22		Подшипник 6407 (Швеция, "SKF")	3518020-46150	4

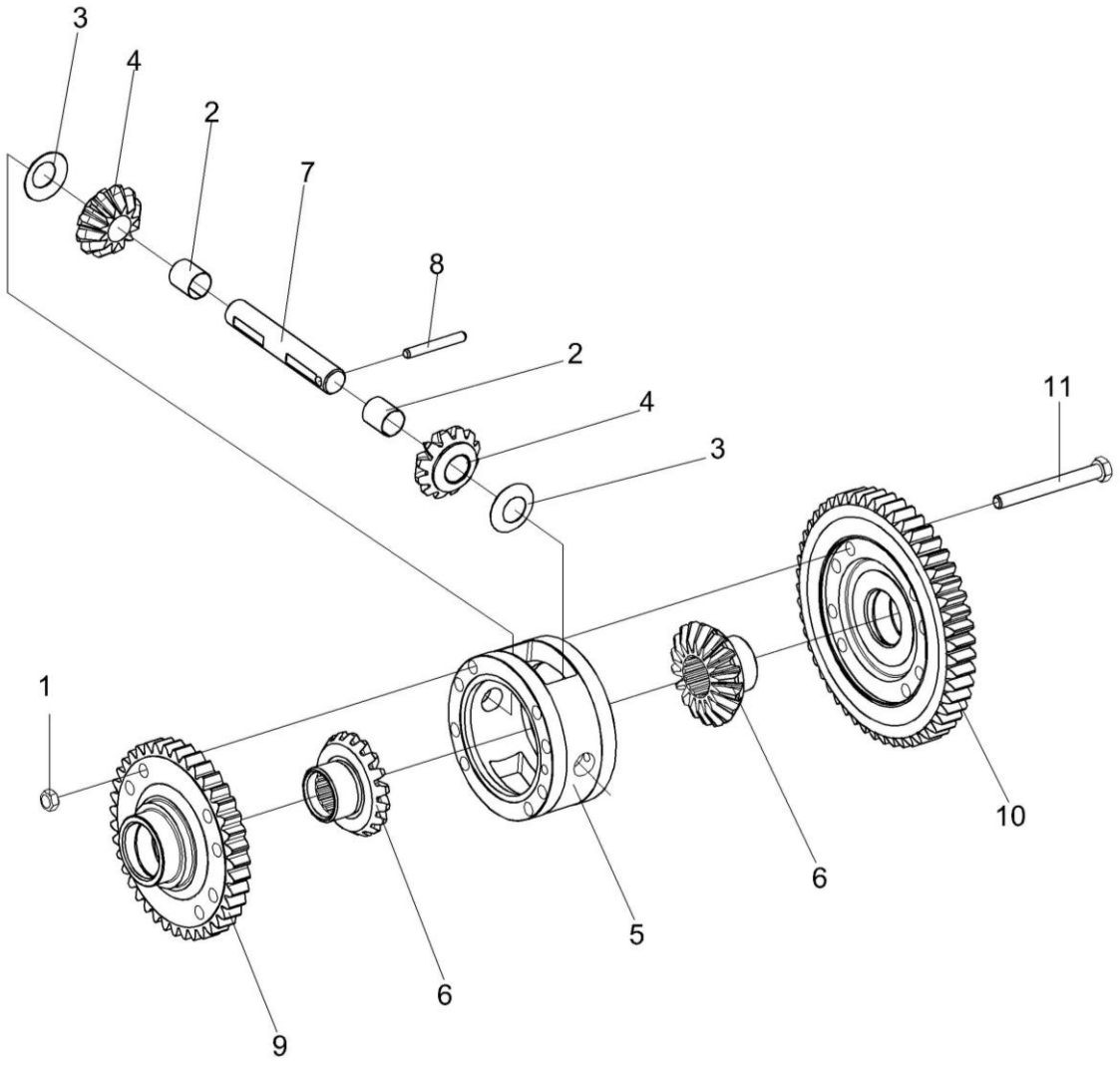

Рисунок 104 – Дифференциал 3518020-43190

№ рис	№ поз	Обозначение	Наименование	Куда входит	
				Обозначение	Кол. на 1 сб.ед.
ДИФФЕРЕНЦИАЛ 3518020- 43190 (рисунок 104)					
104	1-11	3518020-43190	Дифференциал	3518020-46150	1
	2,4	УЭС 0107220	Сателлит	3518020-43190	2
	1	УЭС 0100602-01	Гайка	3518020-43190	8
	2	УЭС 0107005	Втулка	УЭС 0107220	1
	3	УЭС 0107435	Шайба опорная	3518020-43190	2
	4	УЭС 0107641	Сателлит	УЭС 0107220	1
	5	3518020-41048	Корпус дифференциала	3518020-43190	1
	6	3518020-46017А	Шестерня полуоси	3518020-43190	2
	7	3518020-46026	Ось	3518020-43190	1
	8	3518020-46027	Штифт	3518020-43190	1
	9	3518020-46152	Шестерня малая дифференциала	3518020-43190	1
	10	3518020-46153	Шестерня большая дифференциала	3518020-43190	1
	11	3518020-46199	Болт дифференциала	3518020-43190	8

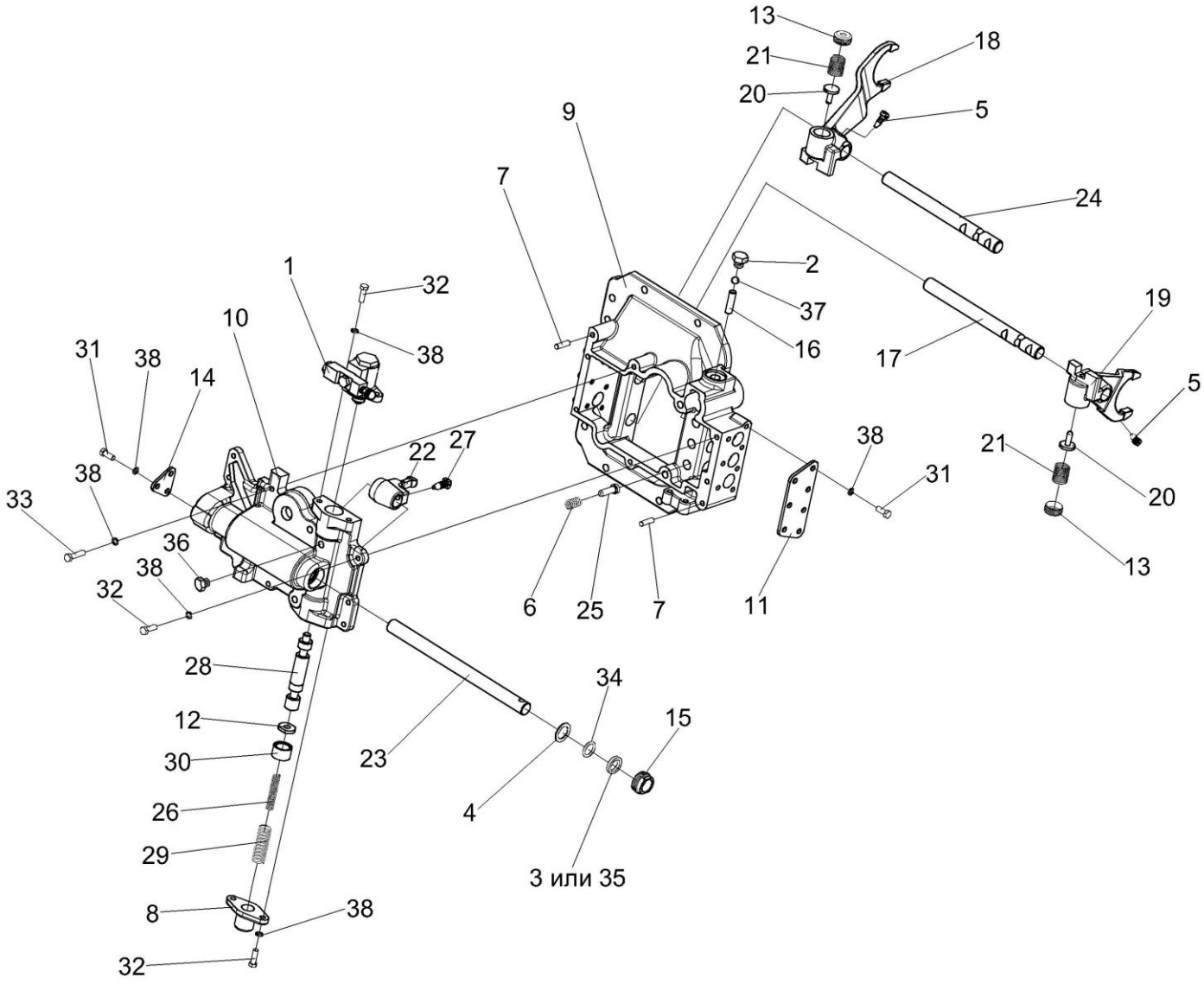

Рисунок 105 – Механизм переключения диапазонов 3518020-46160

№ рис	№ поз	Обозначение	Наименование	Куда входит	
				Обозначение	Кол. на 1 сб. ед.
МЕХАНИЗМ ПЕРЕКЛЮЧЕНИЯ ДИАПАЗОНОВ 3518020-46160 (рисунок 105)					
105	1-38	3518020-46160	Механизм переключения диапазонов	3518020-46150	1
	13,18,20,21	3518020-43200	Вилка переключения нижняя	3518020-46160	1
	13,19-21	3518020-43210	Вилка переключения верхняя	3518020-46160	1
	1	3518020-46330	Гидроцилиндр блокировки диапазонов	3518020-46160	1
	2	КУЖ 0110615	Пробка	3518020-46160	3
	3	УЭС 0107011-02	Кольцо	3518020-46160	1
	4	УЭС 0302413	Шайба	3518020-46160	1
	5	60671Б	Болт штока	3518020-46160	2
	6	КЗК-12-0107691	Пружина	3518020-46160	2
	7	61327	Штифт цилиндрический	3518020-46160	2
	8	3518020-40208	Крышка корпуса блокировки	3518020-46160	1
	9	3518020-41058	Корпус механизма переключения диапазонов	3518020-46160	1
	10	3518020-41059	Корпус блокировки	3518020-46160	1
	11	3518020-44004-01	Крышка корпуса механизма переключения	3518020-46160	2
	12	3518020-44035	Шайба валика блокировки	3518020-46160	1
	13	3518020-44068	Гайка пружин вилок	3518020-43200 3518020-43210	1 1

№ рис	№ поз	Обозначение	Наименование	Куда входит	
				Обозначение	Кол. на 1 сб. ед.
105	14	3518020-44071	Крышка блокировки	3518020-46160	1
	15	3518020-46023	Гайка уплотнения штока	3518020-46160	1
	16	3518020-46024	Палец блокировки	3518020-46160	1
	17	3518020-46149-01	Шток верхний переключения диапазонов	3518020-46160	1
	18	3518020-46154	Вилка переключения нижняя	3518020-43200	1
	19	3518020-46155	Вилка переключения верхняя	3518020-43210	1
	20	3518020-46156	Штифт вилки переключения	3518020-43200 3518020-43210	1 1
	21	3518020-46157	Пружина штифта вилки	3518020-43200 3518020-43210	1 1
	22	3518020-46162	Рычаг вилок переключения	3518020-46160	1
	23	3518020-46167	Шток управления	3518020-46160	1
	24	3518020-46168-01	Шток нижний переключения диапазонов	3518020-46160	1
	25	3518020-46203	Фиксатор штока диапазонов	3518020-46160	2
	26	3518020-46221	Пружина внутренняя блокировки	3518020-46160	1
	27	3518020-46366	Болт штока	3518020-46160	1
	28	3518020-46509	Шток блокировки	3518020-46160	1
	29	3518050-46041	Пружина возвратная гидроцилиндра блокировки	3518020-46160	1

№ рис	№ поз	Обозначение	Наименование	Куда входит	
				Обозначение	Кол. на 1 сб. ед.
105	30	3518020-48094	Втулка ограничительная	3518020-46160	1
	31		Болт М8-6gх20 – 7796	3518020-46160	17
	32		Болт М8-6gх25 – 7796	3518020-46160	8
	33		Болт М8-6gх35 – 7796	3518020-46160	2
	34		Кольцо 022-028-36-2-2 – 18829/9833	3518020-46160	1
	35		Кольцо СП-30-21-5 – 6308	3518020-46160	1
	36		Пробка КГ 1/8” А2	3518020-46160	1
	37		Шарик 11-40 – 3722	3518020-46160	2
	38		Шайба 8Т 65Г – 6402	3518020-46160	27

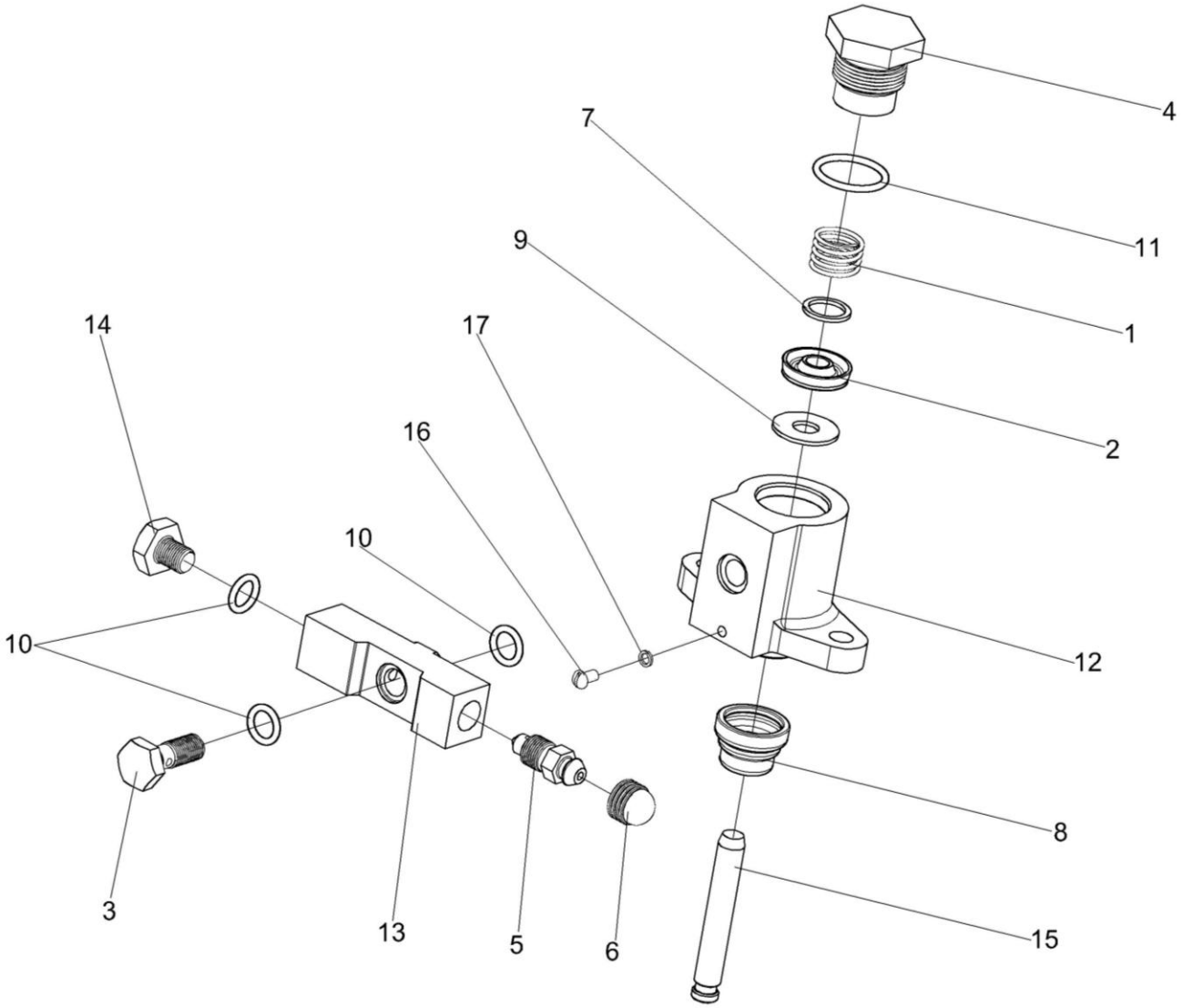

Рисунок 106 – Гидроцилиндр блокировки диапазонов 3518020-46330

№ рис	№ поз	Обозначение	Наименование	Куда входит	
				Обозначение	Кол. на 1 сб. ед.
ГИДРОЦИЛИНДР БЛОКИРОВКИ ДИАПАЗОНОВ 3518020-46330 (рисунок 106)					
106	1-17	3518020-46330	Гидроцилиндр блокировки	3518020-46160	1
	1	ГА-35602	Пружина	3518020-46330	1
	2	ГАк-49004	Манжета уплотнительная	3518020-46330	1
	3	РСМ 10.04.34.603	Болт поворотного угольника	3518020-46330	1
	4	УЭС 0107618	Штуцер	3518020-46330	1
	5	54-60269А	Клапан	3518020-46330	1
	6	75Ш-10034Б	Колпак	3518020-46330	1
	7	3518020-40148	Шайба	3518020-46330	1
	8	3518050-40024	Чехол защитный гидроцилиндра	3518020-46330	1
	9	3518020-40149	Шайба защитная	3518020-46330	1
	10	3518020-40151	Кольцо	3518020-46330	3
	11	3518020-40158	Кольцо	3518020-46330	1
	12	3518020-41016	Корпус	3518020-46330	1
	13	3518020-43073А	Проставка	3518020-46330	1
	14	3518020-46049	Пробка	3518020-46330	1
	15	3518020-46043	Шток гидроцилиндра блокировки	3518020-46330	1
	16		Винт ВМ4-8gх6 – 17473	3518020-46330	1
	17		Шайба 4 65Г – 6402	3518020-46330	1

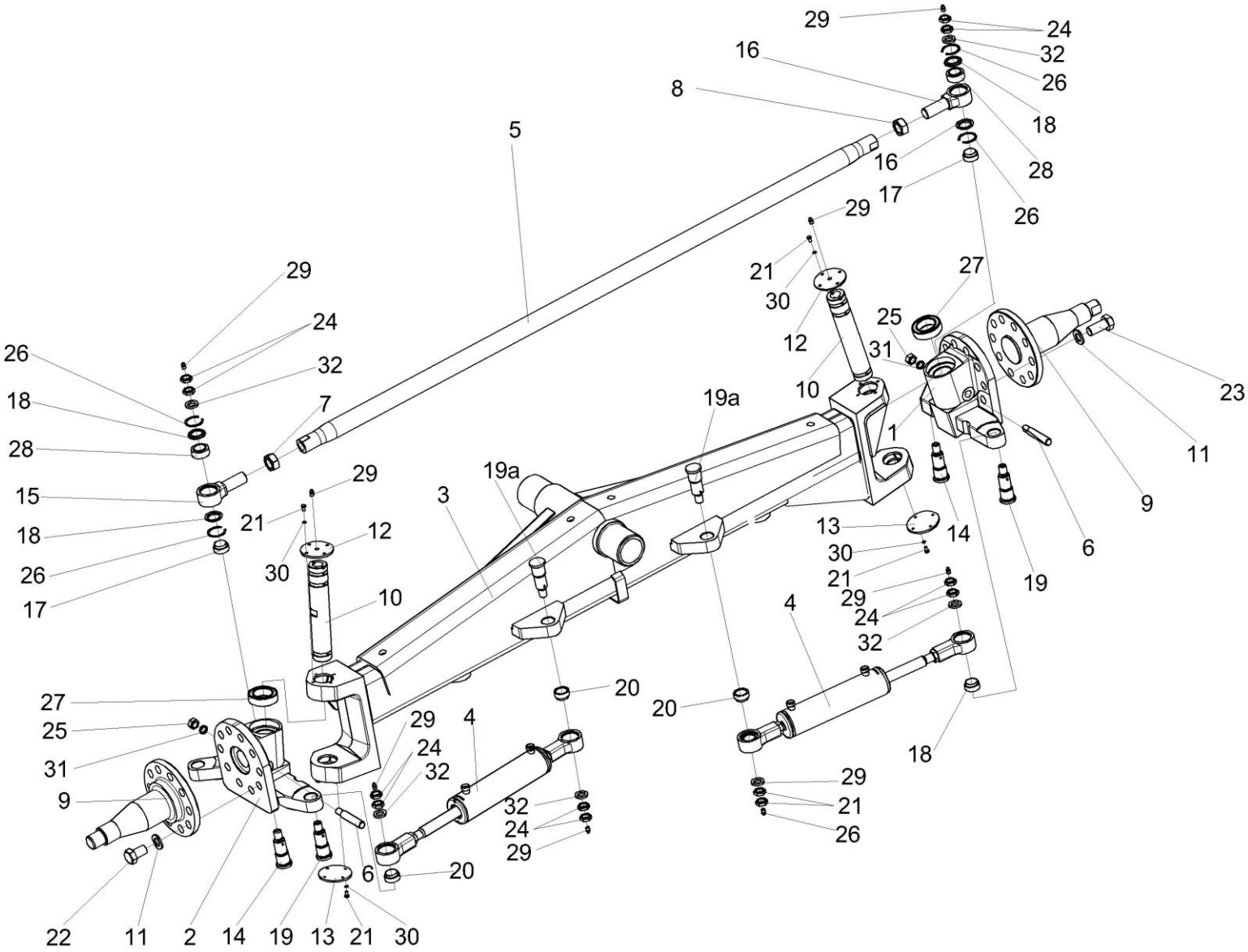

Рисунок 107 – Мост управляемых колес КВС-2-0109000

№ рис	№ поз	Обозначение	Наименование	Куда входит	
				Обозначение	Кол. на 1 сб. ед.
МОСТ УПРАВЛЯЕМЫХ КОЛЕС КВС-2-0109000 (рисунок 107)					
107	1-32	КВС-2-0109000	Мост управляемых колес	КВС-2-0101500	1
	5,7,8,15, 16,18,26,28	КВС-2-0109040	Тяга рулевая	КВС-2-0109000	1
	15,18,26,28	УЭС-7-0109070	Шарнир	КВС-2-0109040	1
	16,18,26,28	УЭС-7-0109070-01	Шарнир	КВС-2-0109040	1
	1	КВС-2-0109050	Кулак поворотный	КВС-2-0109000	1
	2	КВС-2-0109050-01	Кулак поворотный	КВС-2-0109000	1
	3	КВС-2-0109010	Балка	КВС-2-0109000	1
	4	УЭС-7-0109200	Гидроцилиндр	КВС-2-0109000	2
	5	КВС-2-0109801	Труба	КВС-2-0109040	1
	6	КЗК-10-0109619	Клин	КВС-2-0109000	2
	7	КЗК-10-0109621	Гайка	КВС-2-0109040	1
	8	КЗК-10-0109621-01	Гайка	КВС-2-0109040	1
	9	КЗК-10-0109623	Ось	КВС-2-0109000	2
	10	КЗК-10-0109812	Шкворень	КВС-2-0109000	2
	11	КСН-2-0104615 или КСН-2-0104432	Шайба	КВС-2-0109000	20
	12	КЗК-10-1-0109404	Крышка	КВС-2-0109000	2
	13	КЗК-10-0109422	Крышка	КВС-2-0109000	2
	14	УЭС-7-0109603	Ось	КВС-2-0109000	2
	15	УЭС-7-0109613	Корпус шарнира	УЭС-7-0109070	1

№ рис	№ поз	Обозначение	Наименование	Куда входит	
				Обозначение	Кол. на 1 сб. ед.
107	16	УЭС-7-0109613-01	Корпус шарнира	УЭС-7-0109070-01	1
	17	УЭС-7-0109803	Втулка	КВС-2-0109000	1
	18	РСМ-10.02.02.007А	Кольцо	УЭС-7-0109070 УЭС-7-0109070-01	2 2
	19	КВК 0109637	Ось	КВС-2-0109000	2
	19а	РСМ-10.02.02.633А	Ось	КВС-2-0109000	2
	20	РСМ-10.02.02.806А	Втулка	КВС-2-0109000	4
	21		Болт М6-6ех16 – 7798	КВС-2-0109000	16
	22		Болт М24х2-6ех40 – 7798	КВС-2-0109000	4
	23		Болт М24х2-6ех55 – 7798	КВС-2-0109000	16
	24		Гайка М20х1,5-6G – 2526	КВС-2-0109000	12
	25		Гайка М16-6G – 5915	КВС-2-0109000	2
	26		Кольцо В47 – 13941	УЭС-7-0109070 УЭС-7-0109070-01	2 2
	27		Подшипник 129710Е	КВС-2-0109000	2
	28		Подшипник ШСП30 – 3635	УЭС-7-0109070 УЭС-7-0109070-01	1 1
	29		Масленка 1.2 – 19853	КВС-2-0109000	10
	30		Шайба 6Т 65Г – 6402	КВС-2-0109000	16
	31		Шайба 16Т 65Г – 6402	КВС-2-0109000	2
	32		Шайба С20х5 – 10450	КВС-2-0109000	6

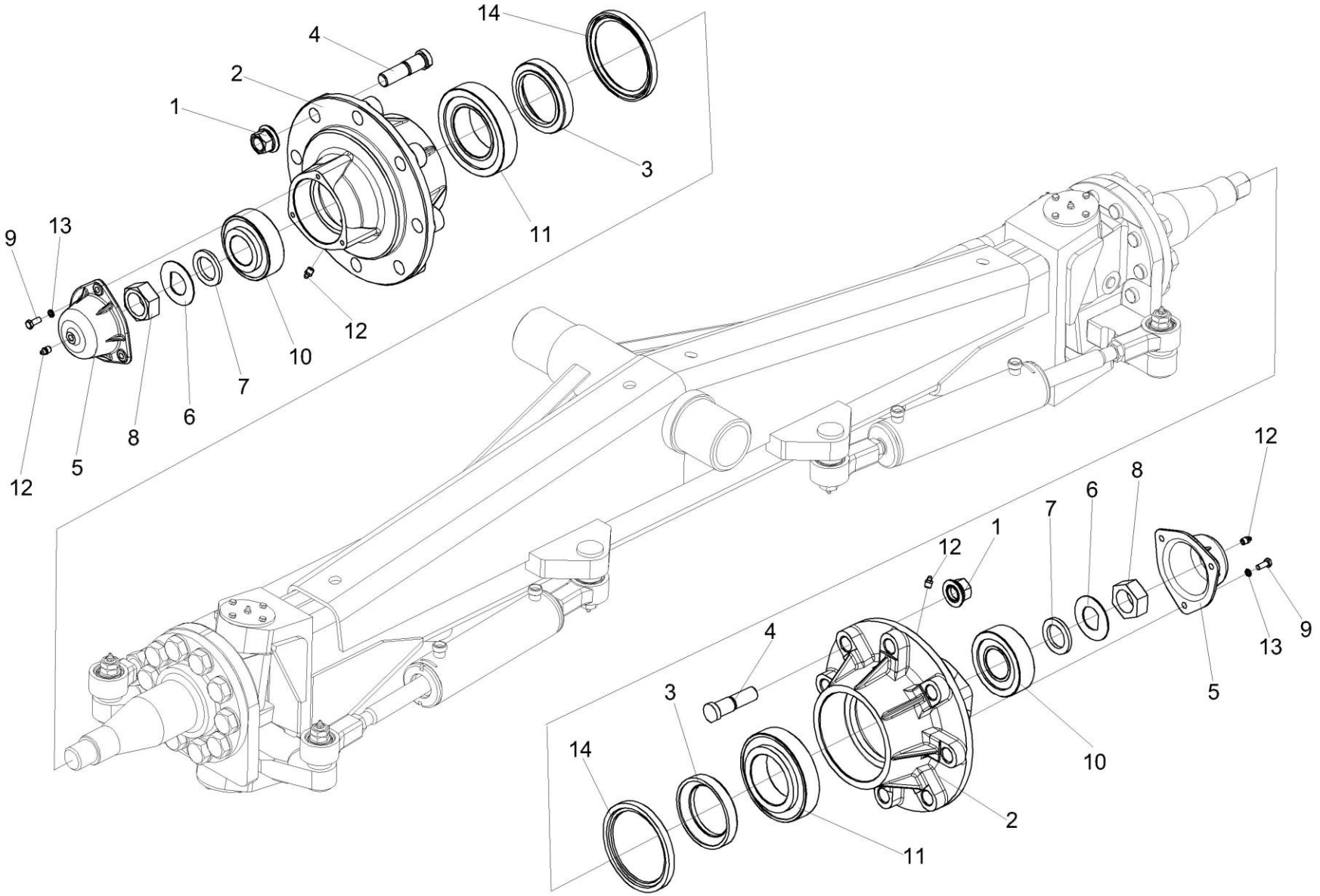

Рисунок 108 – Мост управляемых колес КВС-2-0109000 (установка ступиц)

№ рис	№ поз	Обозначение	Наименование	Куда входит	
				Обозначение	Кол. на 1 сб. ед.
МОСТ УПРАВЛЯЕМЫХ КОЛЕС КВС-2-0109000 (установка ступиц) (рисунок 108)					
108	1-14	КВС-1-0109000	Мост управляемых колес	КВС-2-0101500	1
	1	УЭС-7-0109090-02	Гайка	КВС-2-0109000	16
	2	КЗК-10-0109101	Ступица	КВС-2-0109000	2
	3	КЗК-10-0109617	Кольцо	КВС-2-0109000	2
	4	КЗК-10-0109618	Болт	КВС-2-0109000	16
	5	УЭС 0109001-02	Крышка	КВС-2-0109000	2
	6	РСМ-10.02.02.417	Шайба	КВС-2-0109000	2
	7	РСМ-10.02.02.632Б	Втулка	КВС-2-0109000	2
	8	РСМ-10.02.02.634А	Гайка	КВС-2-0109000	2
	9		Болт М8-6ех20 – 7796	КВС-2-0109000	6
	10		Подшипник 7610А – 27365	КВС-2-0109000	2
	11		Подшипник 7517А – 27365	КВС-2-0109000	2
	12		Масленка 1.2 – 19853	КВС-2-0109000	10
	13		Шайба 8Т 65Г – 6402	КВС-2-0109000	6
	14		Манжета 2.2-120х150 – 8752	КВС-2-0109000	2

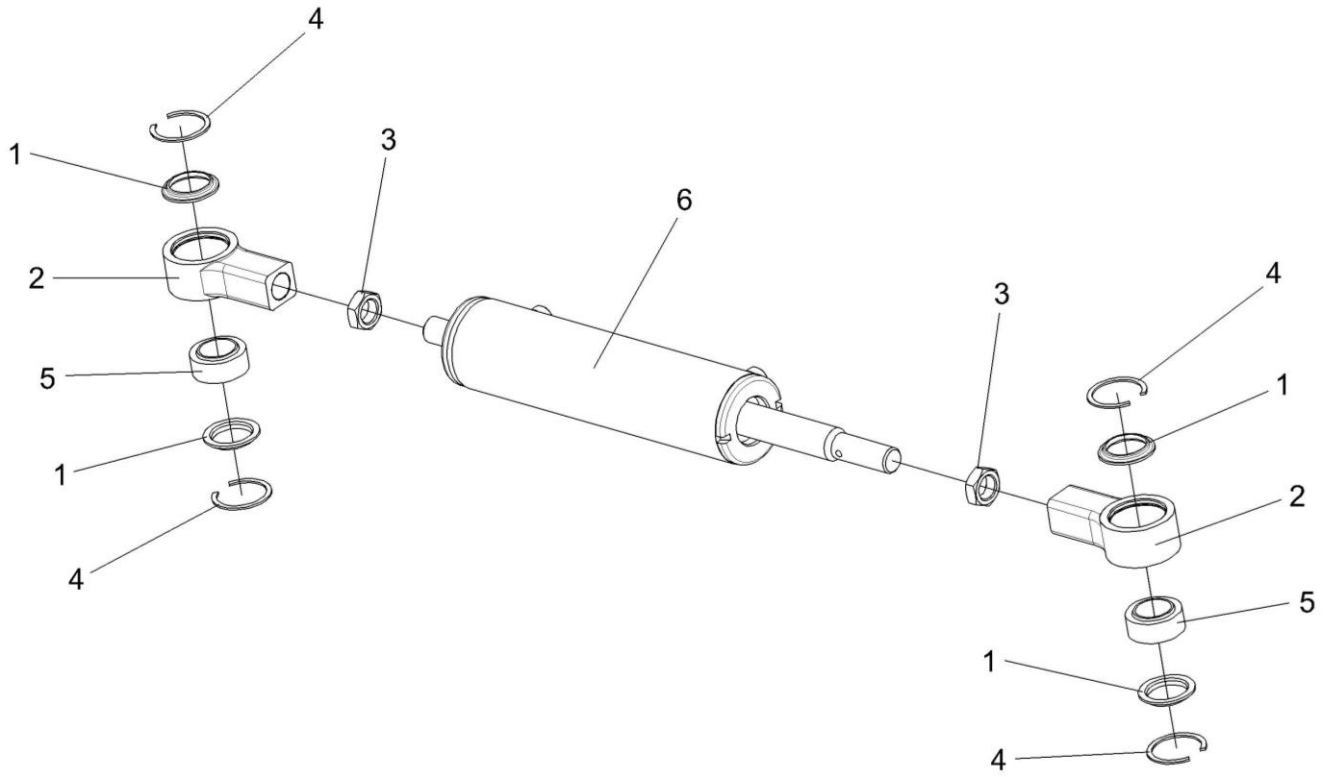

Рисунок 109 – Гидроцилиндр УЭС-7-0109200

№ рис	№ поз	Обозначение	Наименование	Куда входит	
				Обозначение	Кол. на 1 сб. ед.
ГИДРОЦИЛИНДР УЭС-7-0109200 (рисунок 109)					
109	1-6	УЭС-7-0109200	Гидроцилиндр	КВС-2-0109000	2
	1,2,4,5	УЭС-7-0109210	Шарнир	УЭС-7-0109200	2
	1	РСМ 10.02.02.007А	Кольцо	УЭС-7-0109210	2
	2	УЭС-7-0709601	Шарнир	УЭС-7-0109210	1
	3		Гайка М27х12-6G – 2526	УЭС-7-0109200	2
	4		Кольцо В47 – 13941	УЭС-7-0109210	2
	5		Подшипник ШС30 – 3635	УЭС-7-0109210	1
	6		Гидроцилиндр МПЦГ 63.32.200-М27 (ООО "Мехпрофиль")	УЭС-7-0109200	1

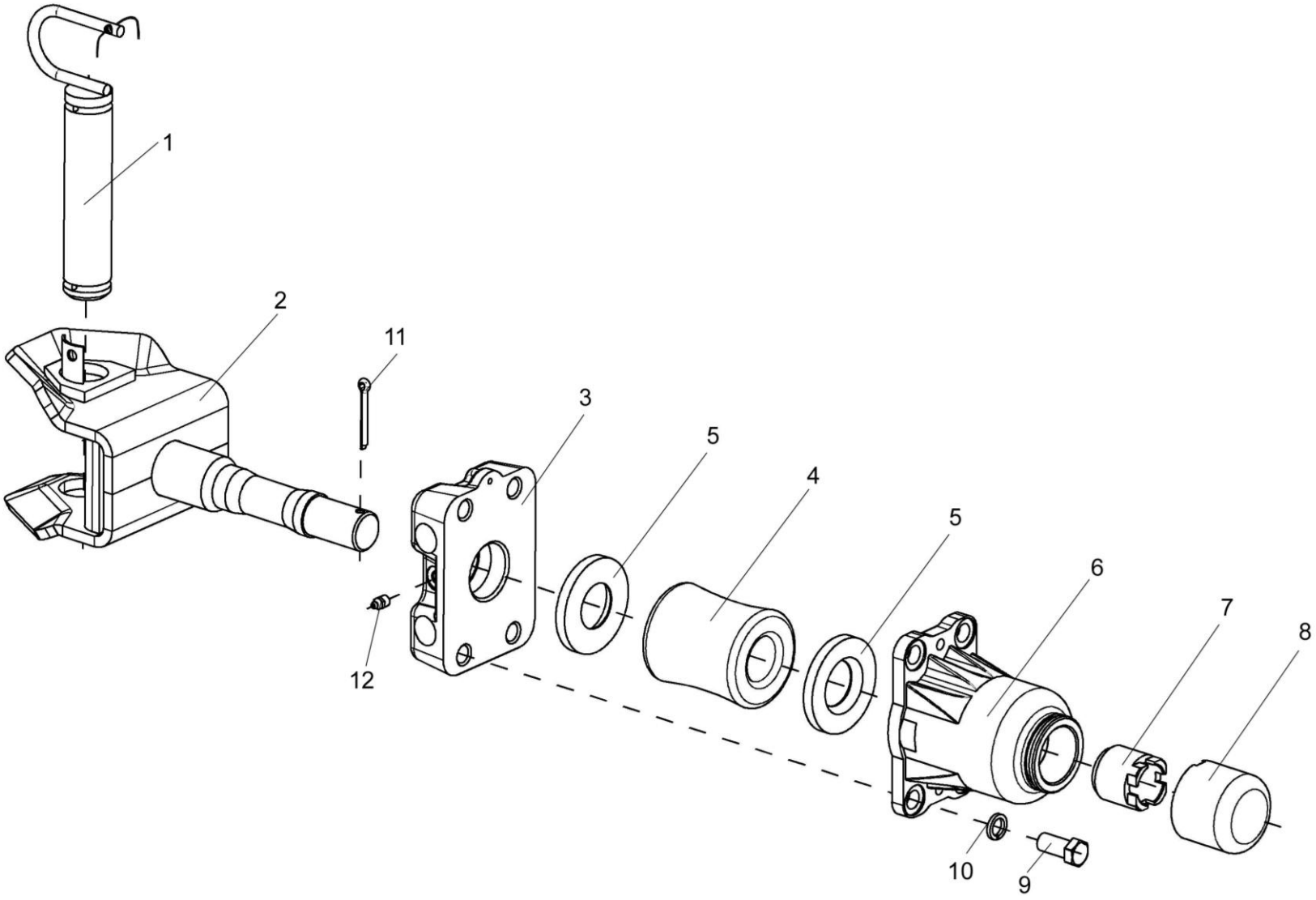

Рисунок 110 – Устройство тягово-сцепное УЭС 0003150

№ рис	№ поз	Обозначение	Наименование	Куда входит	
				Обозначение	Кол. на 1 сб. ед.
УСТРОЙСТВО ТЯГОВО-СЦЕПНОЕ УЭС 0003150 (рисунок 110)					
110	1-12	УЭС 0003150	Устройство тягово-сцепное	КВС-2-0101500	1
	2-12	УЭС 0003160	Устройство тягово-сцепное	УЭС 0003150	1
	1	ПЕА 2707230	Шкворень буксира	УЭС 0003150	1
	2	ПЕА 2806010	Вилка тяговая	УЭС 0003160	1
	3	УЭС 0003615	Кронштейн	УЭС 0003160	1
	4	КИС 0122001	Буфер резиновый	УЭС 0003160	1
	5	КИС 0122403	Шайба упорная	УЭС 0003160	2
	6	52-2805031	Корпус буксирного прибора	УЭС 0003160	1
	7	52-2805039А	Гайка упорная буксирного прибора	УЭС 0003160	1
	8	52-2805050	Колпак корпуса буксирного прибора	УЭС 0003160	1
	9		Болт М16-6е35 – 7796	УЭС 0003160	4
	10		Шайба 16 65Г – 6402	УЭС 0003160	4
	11		Шплинт 6,3х50 – 397	УЭС 0003160	1
	12		Масленка 1.2 – 19853	УЭС 0003160	1

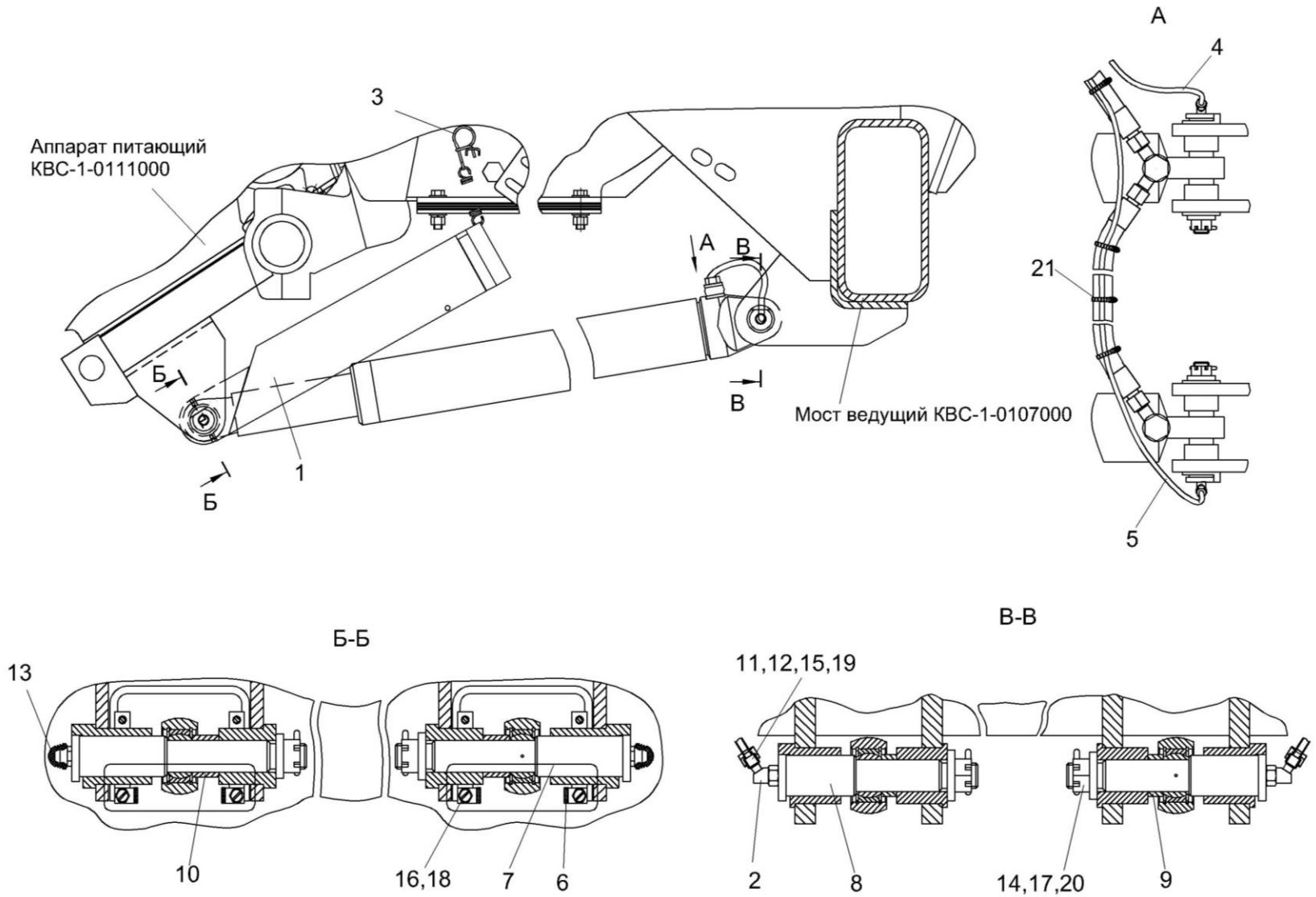

Рисунок 111 – Механизм вывешивания КВС-1-0105000А-01

№ рис	№ поз	Обозначение	Наименование	Куда входит	
				Обозначение	Кол. на 1 сб.ед.
МЕХАНИЗМ ВЫВЕШИВАНИЯ КВС-1-0105000А-01 (рисунок 111)					
111	1-21	КВС-1-0105000А-01	Механизм вывешивания	КВС-5-0100000	1
	1	КВС-1-0105030	Упор	КВС-1-0105000А-01	2
	2	КВС-1-0115130А	Угольник	КВС-1-0105000А-01	2
	3	УЭС 1100550	Пружина	КВС-1-0105000А-01	2
	4	КВС-1-0105001	Трубка	КВС-1-0105000А-01	1
	5	КВС-1-0105001-01	Трубка	КВС-1-0105000А-01	1
	6	КВС-1-0105408	Скоба	КВС-1-0105000А-01	4
	7	КВС-1-0105615	Ось	КВС-1-0105000А-01	2
	8	КВС-1-0105616	Ось	КВС-1-0105000А-01	2
	9	КВС-1-0105811	Втулка	КВС-1-0105000А-01	2
	10	КВС-1-0105811-01	Втулка	КВС-1-0105000А-01	2
	11	КВС-1-0115619	Штуцер	КВС-1-0105000А-01	2
	12	КВС-1-0115624	Гайка	КВС-1-0105000А-01	4
	13	КЗР 0200001А	Колпачок	КВС-1-0105000А-01	2
	14	КСН 0114402-02	Шайба	КВС-1-0105000А-01	4
	15	УЭС-7-0800619	Гайка	КВС-1-0105000А-01	4
	16		Винт В.М6-6ех16 – 17473	КВС-1-0105000А-01	8

№ рис	№ поз	Обозначение	Наименование	Куда входит	
				Обозначение	Кол. на 1 сб.ед.
111	17		Гайка М20х1,5-6G – 5935	КВС-1-0105000А-01	4
	18		Шайба 6Т 65Г – 6402	КВС-1-0105000А-01	8
	19		Масленка 1.2.Ц6 – 19853	КВС-1-0105000А-01	4
	20		Шплинт 4х36 – 397	КВС-1-0105000А-01	4
	21		Лента стяжная зубчатая	КВС-1-0105000А-01	7

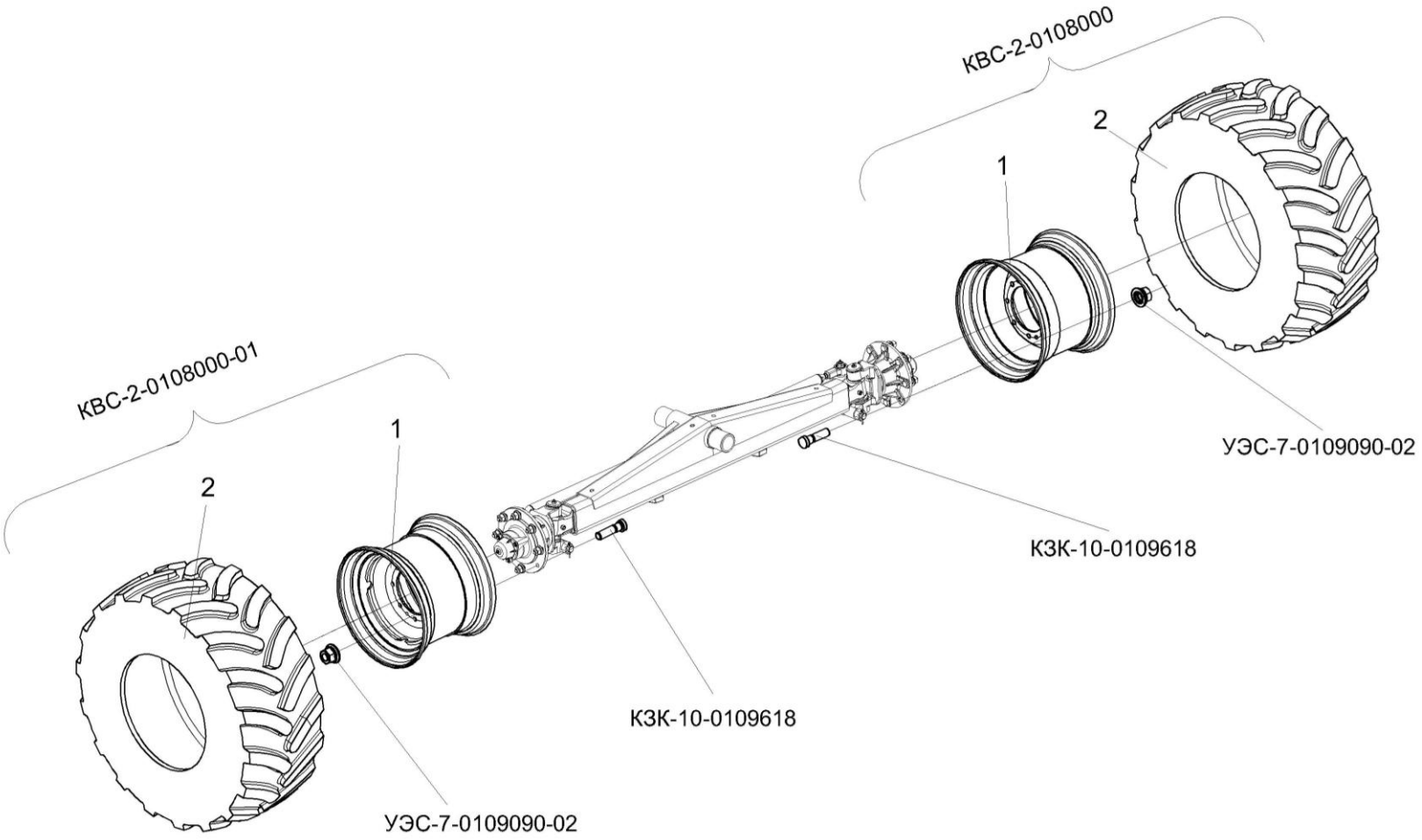

Рисунок 112 – Установка колес КВС-2-0108000 и КВС-2-0108000-01

№ рис	№ поз	Обозначение	Наименование	Куда входит	
				Обозначение	Кол. на 1 сб.ед.
УСТАНОВКА КОЛЕС КВС-2-0108000 И КВС-2-108000-01 (рисунок 112)					
112	1,2	КВС-2-0108000	Колесо	КВС-5-0100000	1
	1,2	КВС-2-0108000-01	Колесо	КВС-5-0100000	1
	1	КВС-2-0108010	Обод	КВС-2-0108000 КВС-2-0108000-01	1 1
	2		Шина пневматическая 20,0/60-22,5 Бел-87	КВС-2-0108000 КВС-2-0108000-01	1 1

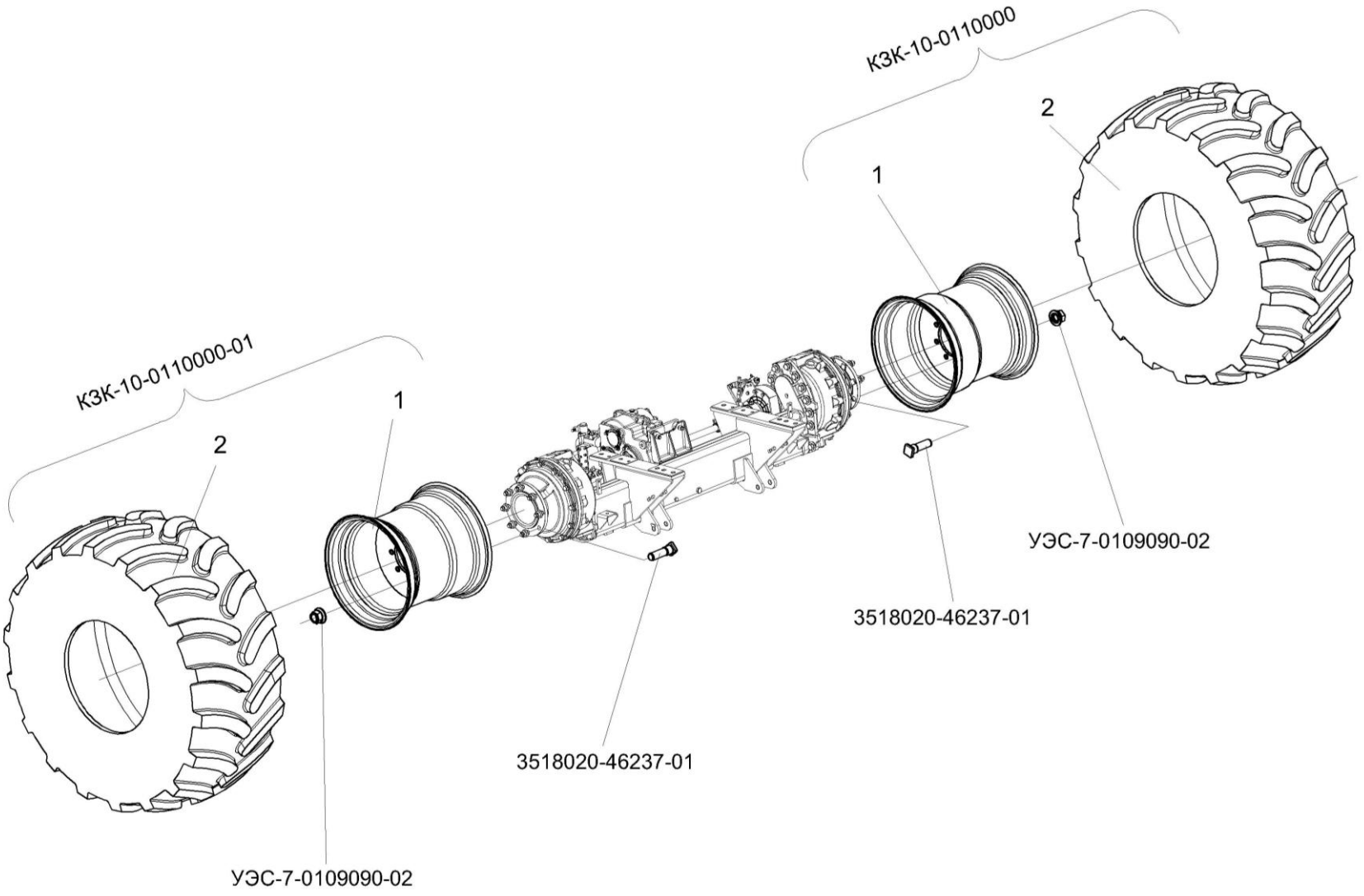

Рисунок 113 – Установка колес КЗК-10-0110000 и КЗК-10-0110000-01

№ рис	№ поз	Обозначение	Наименование	Куда входит	
				Обозначение	Кол. на 1 сб.ед.
УСТАНОВКА КОЛЕС КЗК-10-0110000 И КЗК-10-0110000-01 (рисунок 113)					
113	1,2	КЗК-10-0110000	Колесо	КВС-5-0100000	1
	1,2	КЗК-10-0110000-01	Колесо	КВС-5-0100000	1
	1	КЗК-10-0110010	Обод	КЗК-10-0110000 КЗК-10-0110000-01	1 1
	2		Шина пневматическая 28,1R26 ФД12 170 А6	КЗК-10-0110000 КЗК-10-0110000-01	1 1

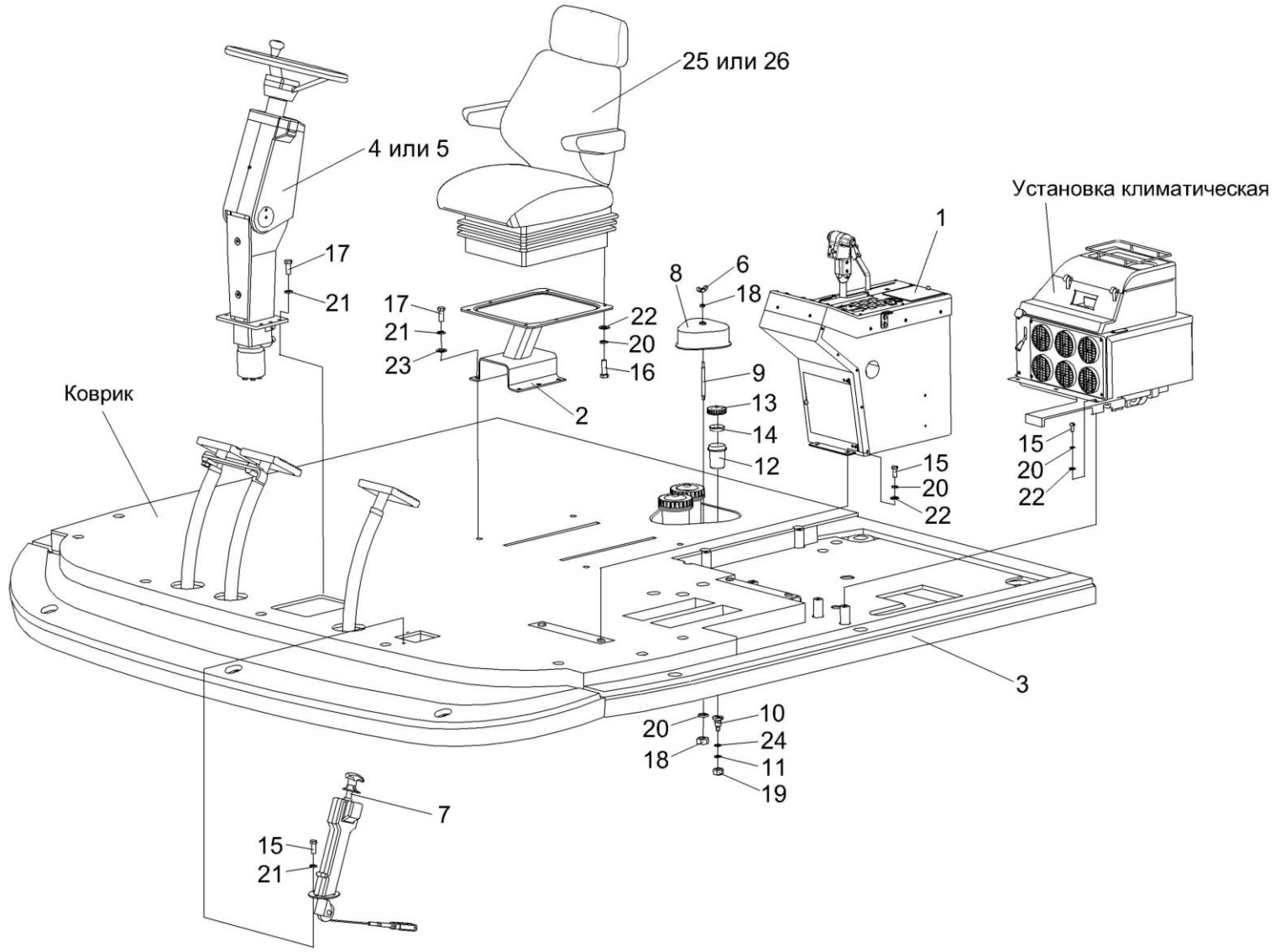

Рисунок 114 – Площадка управления КВС-5-0129000-04 (лист 1)

№ рис	№ поз	Обозначение	Наименование	Куда входит	
				Обозначение	Кол. на 1 сб. ед.
ПЛОЩАДКА УПРАВЛЕНИЯ КВС-5-0129000-04 (лист 1) (рисунок 114)					
114	1-26	КВС-5-0129000-04	Площадка управления	КВС-5-0100000	1
	1	КВС-5-0129050А-02	Пульт управления	КВС-5-0129000-04	1
	2	КВС-2-0129910Б	Кронштейн	КВС-5-0129000-04	1
	3	КВС-2-0129010	Площадка	КВС-5-0129000-04	1
	4	КВС-1-0129230	Рулевая колонка	КВС-5-0129000-04	1
	5	КВС-1-0129230-03	Рулевая колонка	КВС-5-0129000-04	1
	6	КИС 0120400	Гайка	КВС-5-0129000-04	1
	7	УЭС 0300710	Колонка привода	КВС-5-0129000-04	1
	8	КВС-1-0129001	Крышка	КВС-5-0129000-04	1
	9	КВС-1-0129615	Шпилька	КВС-5-0129000-04	1
	10	УЭС 0300639	Штуцер бачка	КВС-5-0129000-04	3
	11	УЭС 0302413	Шайба	КВС-5-0129000-04	3
	12	54-00104	Корпус бачка главного цилиндра тормоза	КВС-5-0129000-04	3
	13	54-00135	Крышка бачка	КВС-5-0129000-04	3
	14	403-3505119	Отражатель крышки бачка главного цилиндра тормоза	КВС-5-0129000-04	3
	15		Болт М8-6ех30 – 7796	КВС-5-0129000-04	13

№ рис	№ поз	Обозначение	Наименование	Куда входит	
				Обозначение	Кол. на 1 сб. ед.
114	16		Болт М8-6ех25 – 7796	КВС-5-0129000-04	6
	17		Болт М10-6ех30 – 7796	КВС-5-0129000-04	12
	18		Гайка М8-6G – 5915	КВС-5-0129000-04	16
	19		Гайка М20х1,5-6G – 5915	КВС-5-0129000-04	3
	20		Шайба 8Т 65Г – 6402	КВС-5-0129000-04	26
	21		Шайба 10Т 65Г – 6402	КВС-5-0129000-04	14
	22		Шайба С8.01 – 11371	КВС-5-0129000-04	21
	23		Шайба С10.01 – 11371	КВС-5-0129000-04	9
	24		Кольцо 024-028-25-2-2 – 18829/9833	КВС-5-0129000-04	3
	25		Сиденье ТВС 103АВ.04	КВС-5-0129000-04	1
	26		Сиденье 80-680010-01	КВС-5-0129000-04	1

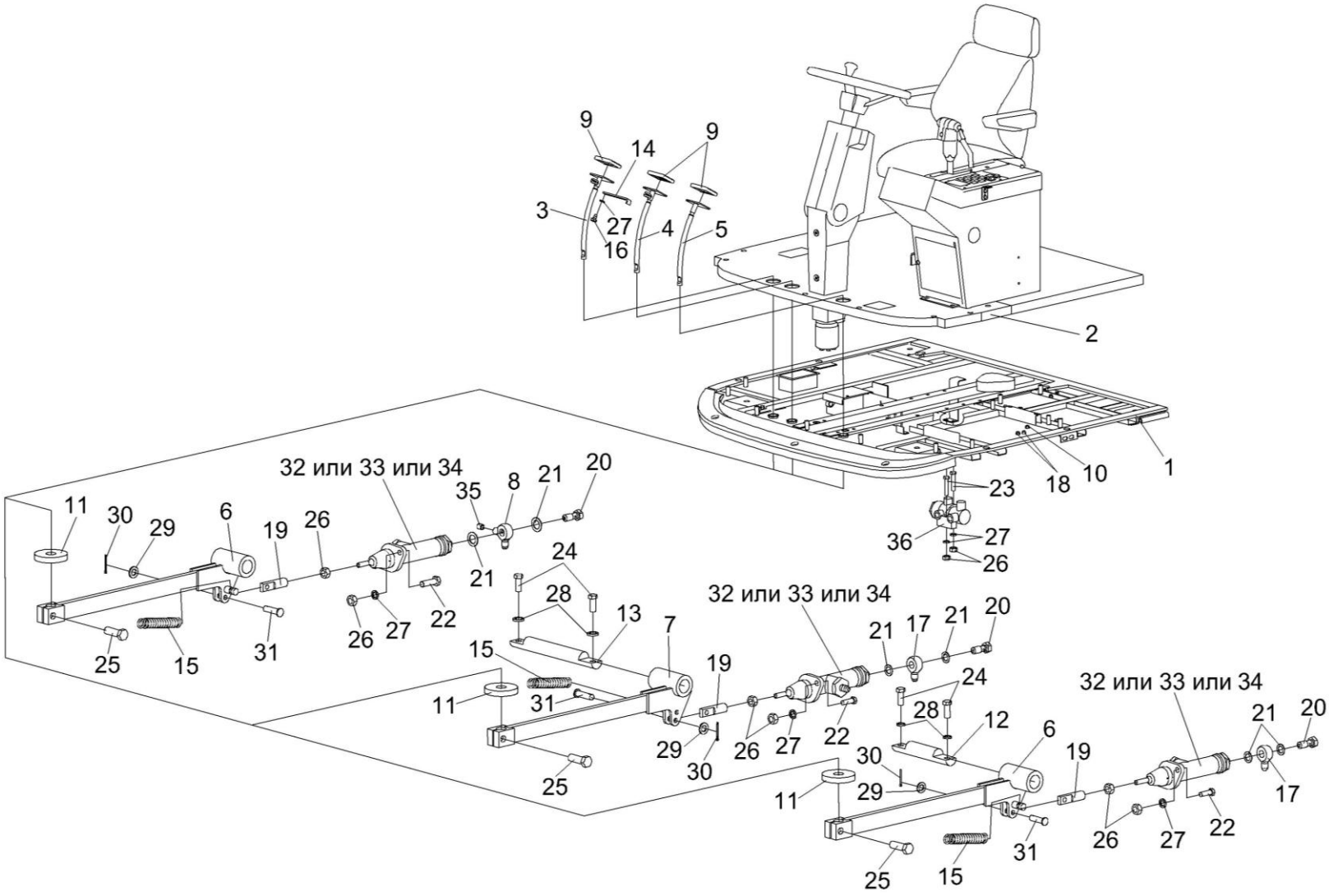

Рисунок 115 – Площадка управления КВС-5-0129000-04 (лист 2)

№ рис	№ поз	Обозначение	Наименование	Куда входит	
				Обозначение	Кол. на 1 сб. ед.
ПЛОЩАДКА УПРАВЛЕНИЯ КВС-5-0129000-04 (лист 2) (рисунок 115)					
115	1-36	КВС-5-0129000-04	Площадка управления	КВС-5-0100000	1
	1	КВС-2-0129010	Площадка	КВС-5-0129000-04	1
	2	КВС-2-0129210	Коврик	КВС-5-0129000-04	1
	3	КВС-1-0129560	Рычаг	КВС-5-0129000-04	1
	4	КВС-1-0129570	Рычаг	КВС-5-0129000-04	1
	5	КВС-1-0129580	Рычаг	КВС-5-0129000-04	1
	6	КЗС 0119090	Рычаг	КВС-5-0129000-04	2
	7	КЗС 0119090-01	Рычаг	КВС-5-0129000-04	1
	8	УЭС 0302450	Угольник	КВС-5-0129000-04	1
	9	КВС-1-0129042	Подушка	КВС-5-0129000-04	3
	10	КЗК-12-0120042-01	заглушка	КВС-5-0129000-04	1
	11	КЗС 0119002	Шайба	КВС-5-0129000-04	3
	12	КЗС 0119605	Ось	КВС-5-0129000-04	1
	13	КЗС 0119606	Ось	КВС-5-0129000-04	1
	14	УЭС 0300526	Пластина	КВС-5-0129000-04	1
	15	УЭС 0300609А	Пружина	КВС-5-0129000-04	3
	16	УЭС 0300641	Винт	КВС-5-0129000-04	1
	17	УЭС 0302612	Угольник	КВС-5-0129000-04	2
	18	УЭС 0700013	Втулка	КВС-5-0129000-04	2

№ рис	№ поз	Обозначение	Наименование	Куда входит	
				Обозначение	Кол. на 1 сб. ед.
115	19	РСМ 10.04.14.612	Вилка	КВС-5-0129000-04	3
	20	54-60303	Болт	КВС-5-0129000-04	3
	21	75Ш-00005	Прокладка	КВС-5-0129000-04	6
	22		Болт М8-6ех25 – 7796	КВС-5-0129000-04	6
	23		Болт М8-6ех50 – 7796	КВС-5-0129000-04	2
	24		Болт М10-6ех25 – 7796	КВС-5-0129000-04	4
	25		Болт М10-6ех30 – 7796	КВС-5-0129000-04	12
	26		Гайка М8-6G – 5915	КВС-5-0129000-04	16
	27		Шайба 8Т 65Г – 6402	КВС-5-0129000-04	26
	28		Шайба 10 65Г – 6402	КВС-5-0129000-04	14
	29		Шайба С.8.01 – 11371	КВС-5-0129000-04	21
	30		Шплинт 2х20 – 397	КВС-5-0129000-04	7
	31		Ось 6-8 b12х30 – 9650	КВС-5-0129000-04	5
	32		Главный тормозной цилиндр РСМ 10.04.14.150	КВС-5-0129000-04	3
	33		Главный цилиндр ЕДЦГ 073.000-03	КВС-5-0129000-04	3
	34		Цилиндр главный привода тормозов Т 22 160	КВС-5-0129000-04	3
	35		Выключатель света «стоп» гидравлический ВК12Б-Э	КВС-5-0129000-04	1
	36		Регулятор давления 3518090-51050-01	КВС-5-0129000-04	1

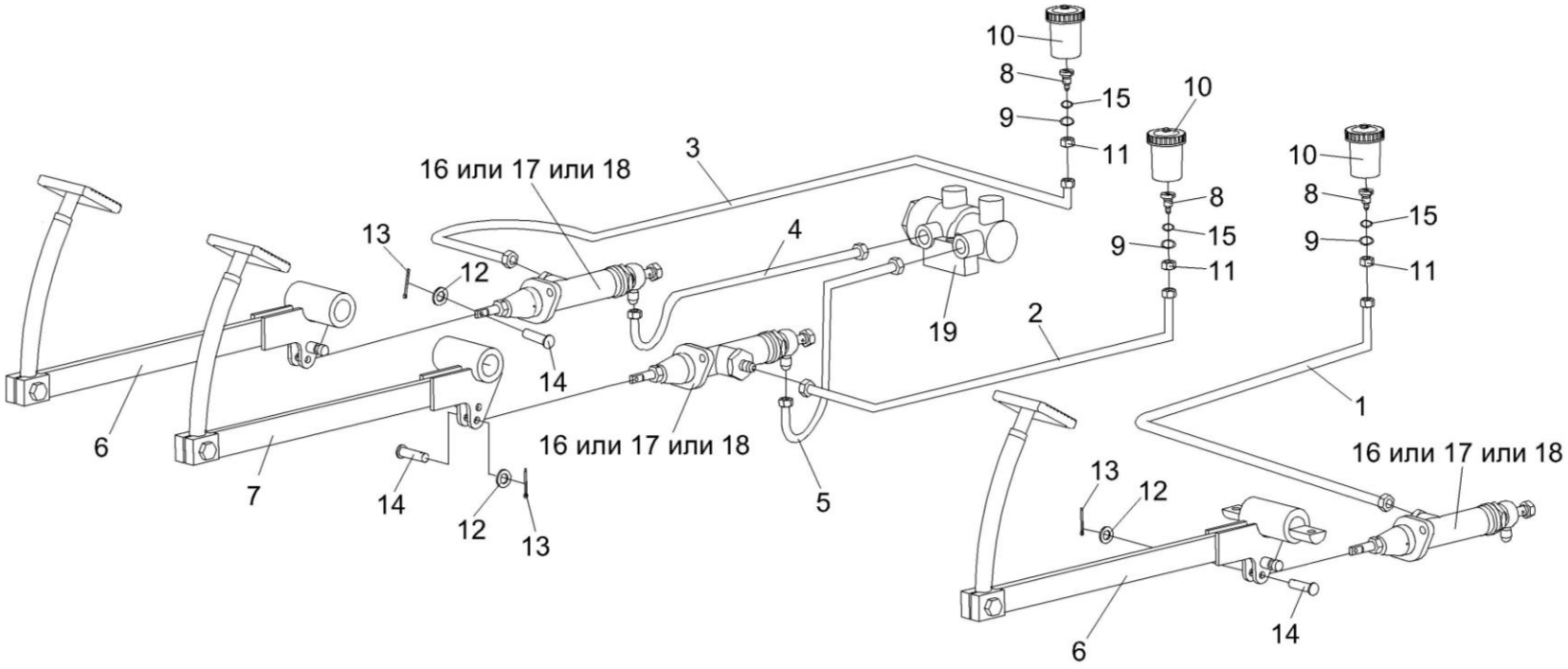

Рисунок 116 – Рычаги и трубопроводы площадки управления

№ рис	№ поз	Обозначение	Наименование	Куда входит	
				Обозначение	Кол. на 1 сб. ед.
РЫЧАГИ И ТРУБОПРОВОДЫ ПЛОЩАДКИ УПРАВЛЕНИЯ (рисунок 116)					
116	1-17	КВС-5-0129000-04	Площадка управления	КВС-5-0100000	1
	1	КВС-1-0129150	Трубопровод	КВС-1-0129100	1
	2	КВС-1-0129160	Трубопровод	КВС-1-0129100	1

№ рис	№ поз	Обозначение	Наименование	Куда входит	
				Обозначение	Кол. на 1 сб. ед.
116	3	КВС-1-0129170	Трубопровод	КВС-1-0129100	1
	4	КЗК-10-0119510	Трубопровод	КВС-5-0129000-04	1
	5	КЗК-10-0119510-01	Трубопровод	КВС-5-0129000-04	1
	6	КЗС 0119090	Рычаг	КВС-5-0129000-04	2
	7	КЗС 0119090-01	Рычаг	КВС-5-0129000-04	1
	8	УЭС 0300639	Штуцер бачка	КВС-5-0129000-04	3
	9	УЭС 0302413	Шайба	КВС-5-0129000-04	3
	10	54-00104	Корпус бачка главного цилиндра тормоза	КВС-5-0129000-04	3
	11		Гайка М20х1,5-6G – 5915	КВС-5-0129000-04	3
	12		Шайба С.8.01 – 11371	КВС-5-0129000-04	21
	13		Шплинт 2х20 – 397	КВС-5-0129000-04	7
	14		Ось 6-8 b12х30 – 9650	КВС-5-0129000-04	5
	15		Кольцо 024-028-25-2-2 – 18829/9833	КВС-5-0129000-04	3
	16		Главный тормозной цилиндр РСМ 10.04.14.150	КВС-5-0129000-04	3
	17		Главный цилиндр ЕДЦГ 073.000-03	КВС-5-0129000-04	3
	18		Цилиндр главный привода тормозов Т 22 160	КВС-5-0129000-04	3
	19		Регулятор давления 3518090-51050-01	КВС-5-0129000-04	1

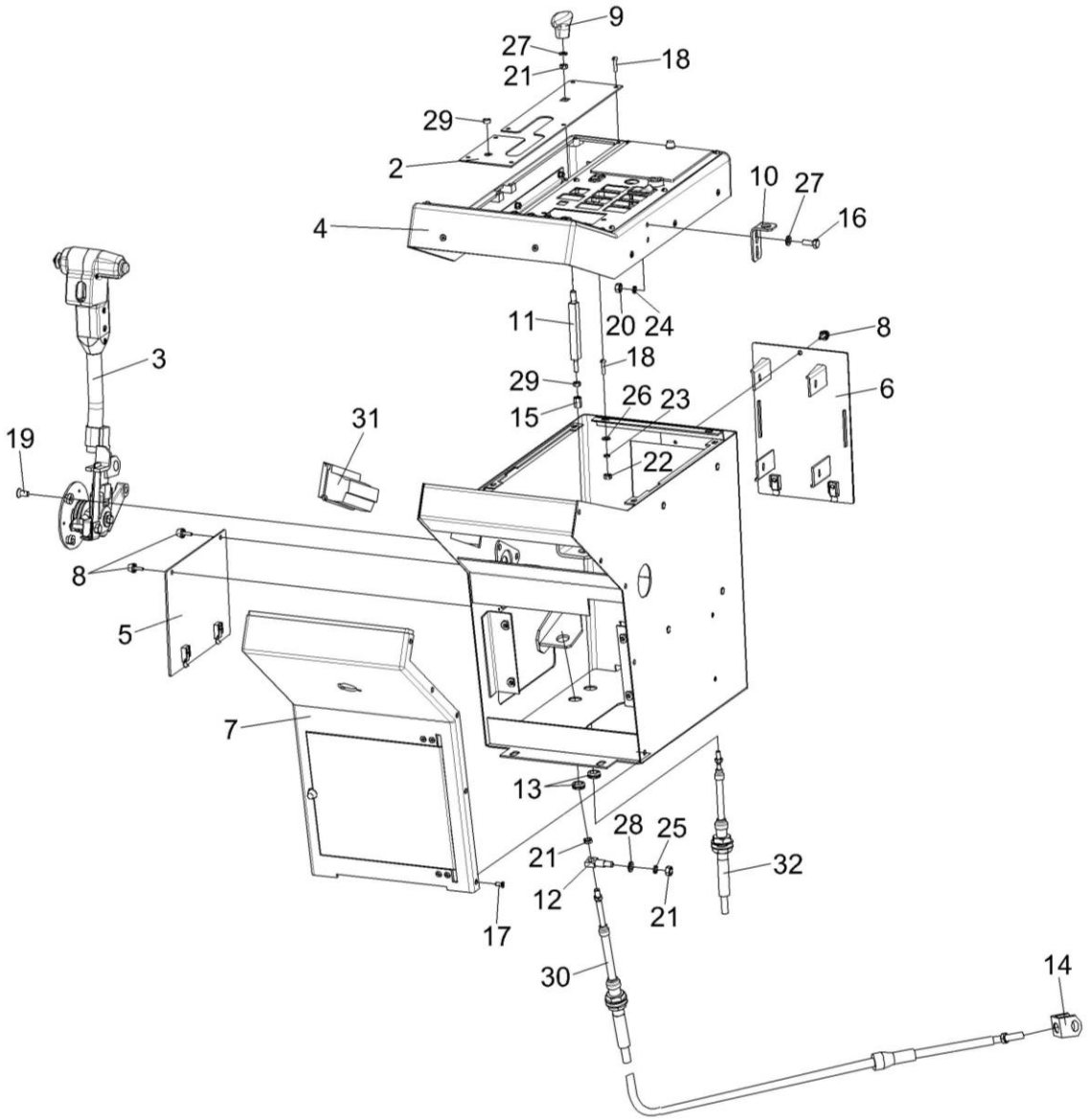

Рисунок 117 – Пульт управления КВС-5-0129050А-02

№ рис	№ поз	Обозначение	Наименование	Куда входит	
				Обозначение	Кол. на 1 сб. ед.
ПУЛЬТ УПРАВЛЕНИЯ КВС-5-0129050А-02 (рисунок 117)					
117	1	КВС-5-0129050А-02	Пульт управления	КВС-5-0129000-04	1
	1	КВС-5-0129360	Корпус	КВС-5-0129050А-02	1
	2	КВС-5-0129540	Панель	КВС-5-0129050А-02	1
	3	КВС-5-0129550	Привод	КВС-5-0129050А-02	1
	4	КВС-1-0129710	Крышка	КВС-5-0129050А-02	1
	5	КВС-1-0129770	Крышка	КВС-5-0129050А-02	1
	6	КВС-1-0129830	Крышка	КВС-5-0129050А-02	1
	7	КВС-2-0129740	Панель	КВС-5-0129050А-02	1
	8	РСМ 10.04.20.630	Ручка	КВС-5-0129050А-02	3
	9	УЭС 0302310	Ручка	КВС-5-0129050А-02	1
	10	КВС-1-0129431	Кронштейн	КВС-5-0129050А-02	1
	11	КВС-1-0129613	Ось	КВС-5-0129050А-02	1
	12	КВС-1-0129628	Ось	КВС-5-0129050А-02	1
	13	КИС 0140061-01	Втулка	КВС-5-0129050А-02	2
	14	УЭС 0301601-01	Вилка	КВС-5-0129050А-02	1
	15	УЭС-4-0300602	Муфта	КВС-5-0129050А-02	1
	16		Болт М6-6ех16 – 7798	КВС-5-0129050А-02	2

№ рис	№ поз	Обозначение	Наименование	Куда входит	
				Обозначение	Кол. на 1 сб. ед.
117	17		Винт 2-4х10 – 10619	КВС-5-0129050А-02	10
	18		Винт В.М5-6ех20 – 17473	КВС-5-0129050А-02	15
	19		Винт В2.М8-6ех16 – 17475	КВС-5-0129050А-02	3
	20		Гайка М6-6G – 5915	КВС-5-0129050А-02	4
	21		Гайка М8-6G – 5915	КВС-5-0129050А-02	3
	22		Гайка М5-6G – 5927	КВС-5-0129050А-02	8
	23		Шайба 5 65Г – 6402	КВС-5-0129050А-02	8
	24		Шайба 6Т 65Г – 6402	КВС-5-0129050А-02	2
	25		Шайба 8Т 65Г – 6402	КВС-5-0129050А-02	1
	26		Шайба С.5.01 – 11371	КВС-5-0129050А-02	8
	27		Шайба С.6.01 – 11371	КВС-5-0129050А-02	4
	28		Шайба С.8.01 – 11371	КВС-5-0129050А-02	1
	29		Заглушка РСМ-10.04.20.045	КВС-5-0129050А-02	1
	30		Трос дистанционного управления 113-075-07000	КВС-5-0129050А-02	1
	31		Пепельница 80-8203010 (г. Минск, "МТЗ")	КВС-5-0129050А-02	1
	32		Трос дистанционного управления 112-075-05500	КВС-5-0129050А-02	1

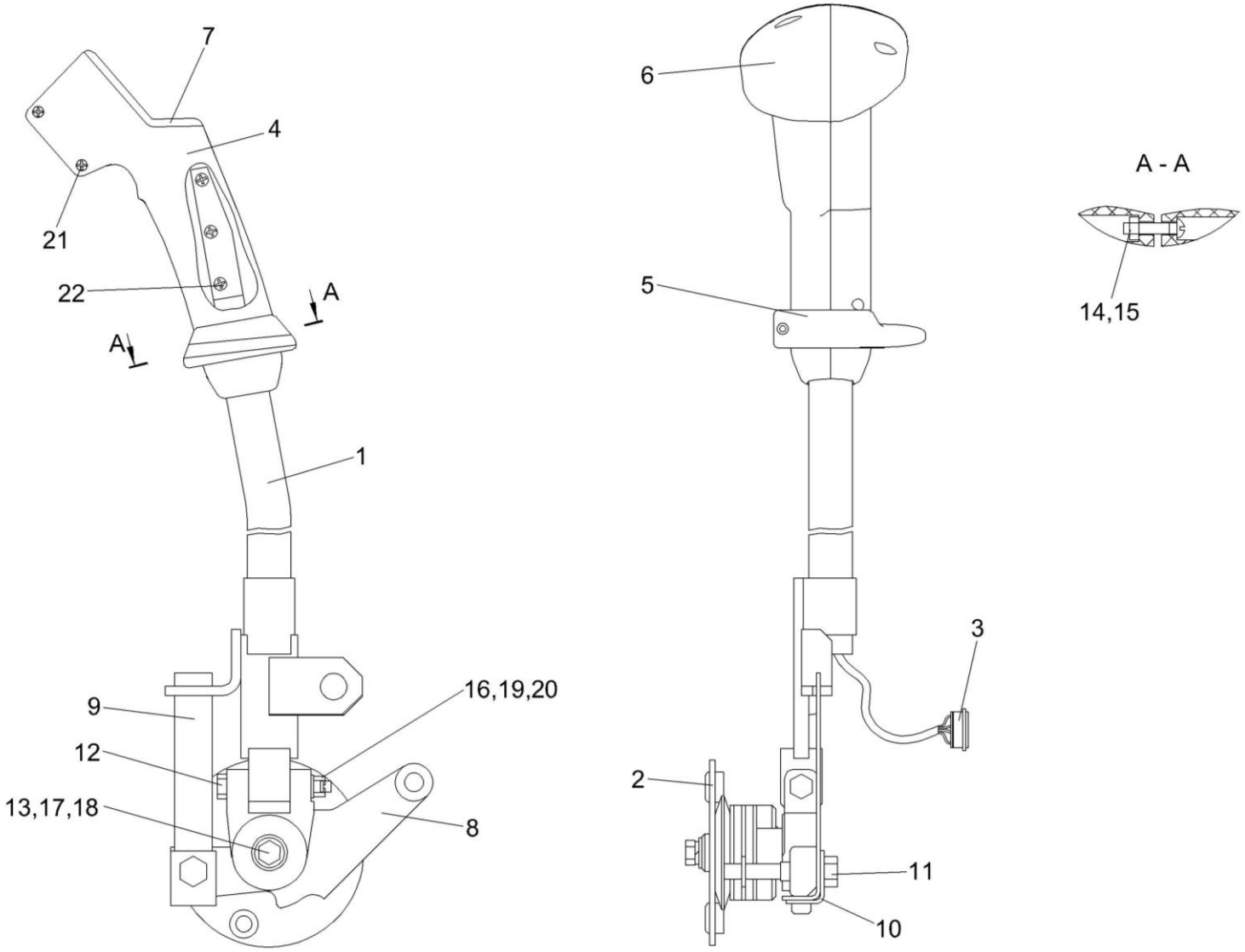

Рисунок 118 – Привод КВС-5-0129550

№ рис	№ поз	Обозначение	Наименование	Куда входит	
				Обозначение	Кол. на 1 сб. ед.
			ПРИВОД КВС-5-0129550 (рисунок 118)		
118	1-22	КВС-5-0129550	Привод	КВС-5-0129050А-02	1
	1	КВС-5-0129430	Рычаг	КВС-5-0129550	1
	2	КВС-1-0129800	Ось	КВС-5-0129550	1
	3	КВС-5-0724000	Установка электрооборудования привода	КВС-5-0129550	1
	4	КВС-5-0129053	Корпус	КВС-5-0129550	1
	5	КВС-5-0129054	Упор	КВС-5-0129550	1
	6	КВС-5-0129065	Корпус	КВС-5-0129550	1
	7	КВС-5-0129066	Панель	КВС-5-0129550	1
	8	КВС-1-0129203	Рычаг	КВС-5-0129550	1
	9	КВС-1-0129496	Пружина	КВС-5-0129550	1
	10	УЭС 0300412	Пластина	КВС-5-0129550	1
	11	УЭС 0300624	Болт	КВС-5-0129550	1
	12	УЭС 0300659	Болт	КВС-5-0129550	1
	13		Болт М8-6ех20 – 7796	КВС-5-0129550	1
	14		Винт В.М3-6ех20 – 17473	КВС-5-0129550	1
	15		Гайка М3-6G – 5927	КВС-5-0129550	1
	16		Гайка М6-6G – 5919	КВС-5-0129550	1

№ рис	№ поз	Обозначение	Наименование	Куда входит	
				Обозначение	Кол. на 1 сб. ед.
118	17		Шайба 8Т 65Г – 6402	КВС-5-0129550	1
	18		Шайба С 8.01 – 6958	КВС-5-0129550	1
	19		Шайба С.6.01 – 11371	КВС-5-0129550	1
	20		Шплинт 1,6х12 – 397	КВС-5-0129550	1
	21		Шуруп 3,0х12	КВС-5-0129550	6
	22		Шуруп 3,5х12	КВС-5-0129550	3

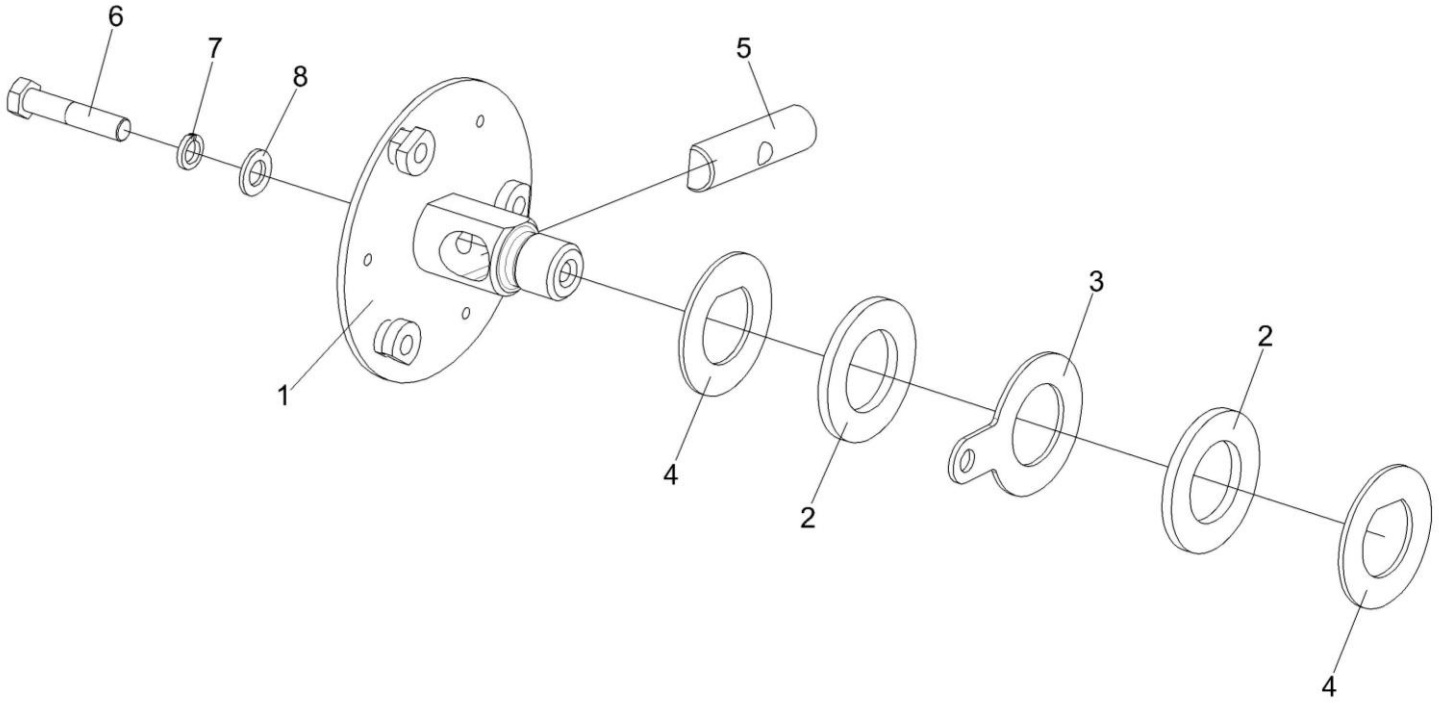

Рисунок 119 – Ось КВС-1-0129800

№ рис	№ поз	Обозначение	Наименование	Куда входит	
				Обозначение	Кол. на 1 сб. ед.
			ОСЬ КВС-1-0129800 (рисунок 119)		
119	1-8	КВС-1-0129800	Ось	КВС-5-0129550	1
	1	КВС-1-0129820	Ось	КВС-1-0129800	1
	2	УЭС 0300001	Накладка сцепления	КВС-1-0129800	2
	3	УЭС 0300401	Шайба	КВС-1-0129800	1
	4	УЭС 0300407	Шайба	КВС-1-0129800	2
	5	УЭС 0300623	Вороток	КВС-1-0129800	1
	6		Болт М8-6ех40 – 7796	КВС-1-0129800	1
	7		Шайба 8Т 65Г – 6402	КВС-1-0129800	1
	8		Шайба С.8.01.019 – 11371	КВС-1-0129800	1

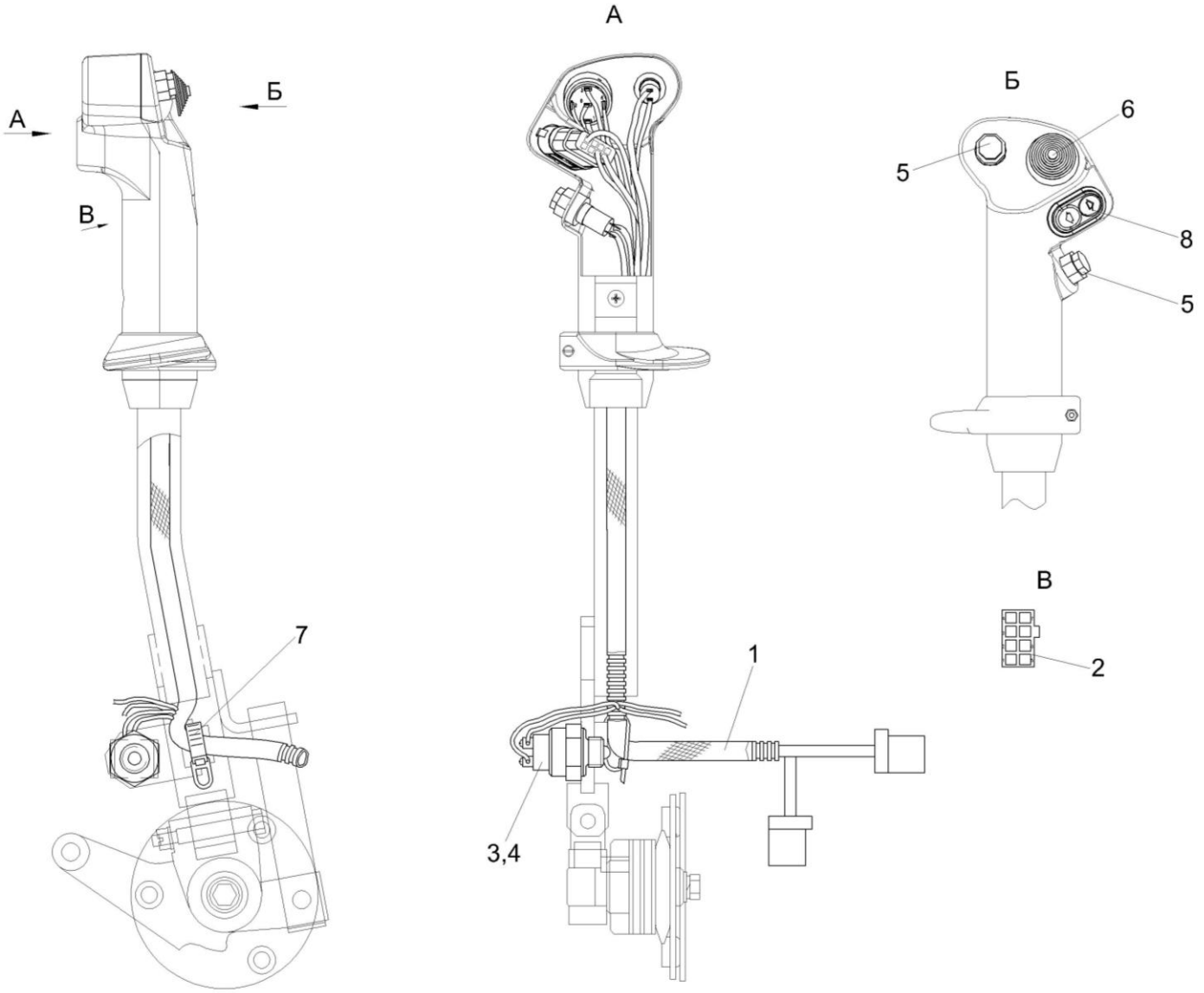

Рисунок 120 – Установка электрооборудования привода КВС-5-0724000

№ рис	№ поз	Обозначение	Наименование	Куда входит	
				Обозначение	Кол. на 1 сб. ед.
		УСТАНОВКА ЭЛЕКТРООБОРУДОВАНИЯ ПРИВОДА КВС-5-0724000 (рисунок 120)			
120	1-8	КВС-5-0724000	Установка электрооборудования привода	КВС-5-0129550	1
	1	КВС-5-0700230	Жгут привода	КВС-5-0724000	1
	2		Колодка гнездовая 2106-3724568	КВС-5-0724000	1
	3		Шайба 16Т 65Г 06 ГОСТ 6402	КВС-5-0724000	1
	4		Выключатель ВК403-3716000	КВС-5-0724000	1
	5		Кнопка восьмиугольная б/ф красная PSW-6A	КВС-5-0724000	2
	6		Кнопка четырехпозиционная с нормально разомкнутыми контактами типа 4КНР 8Ю3.604.005 ТУ	КВС-5-0724000	1
	7		Лента стяжная зубчатая	КВС-5-0724000	1
	8		Переключатель стеклоподъемников 92.3709-04.73	КВС-5-0724000	1

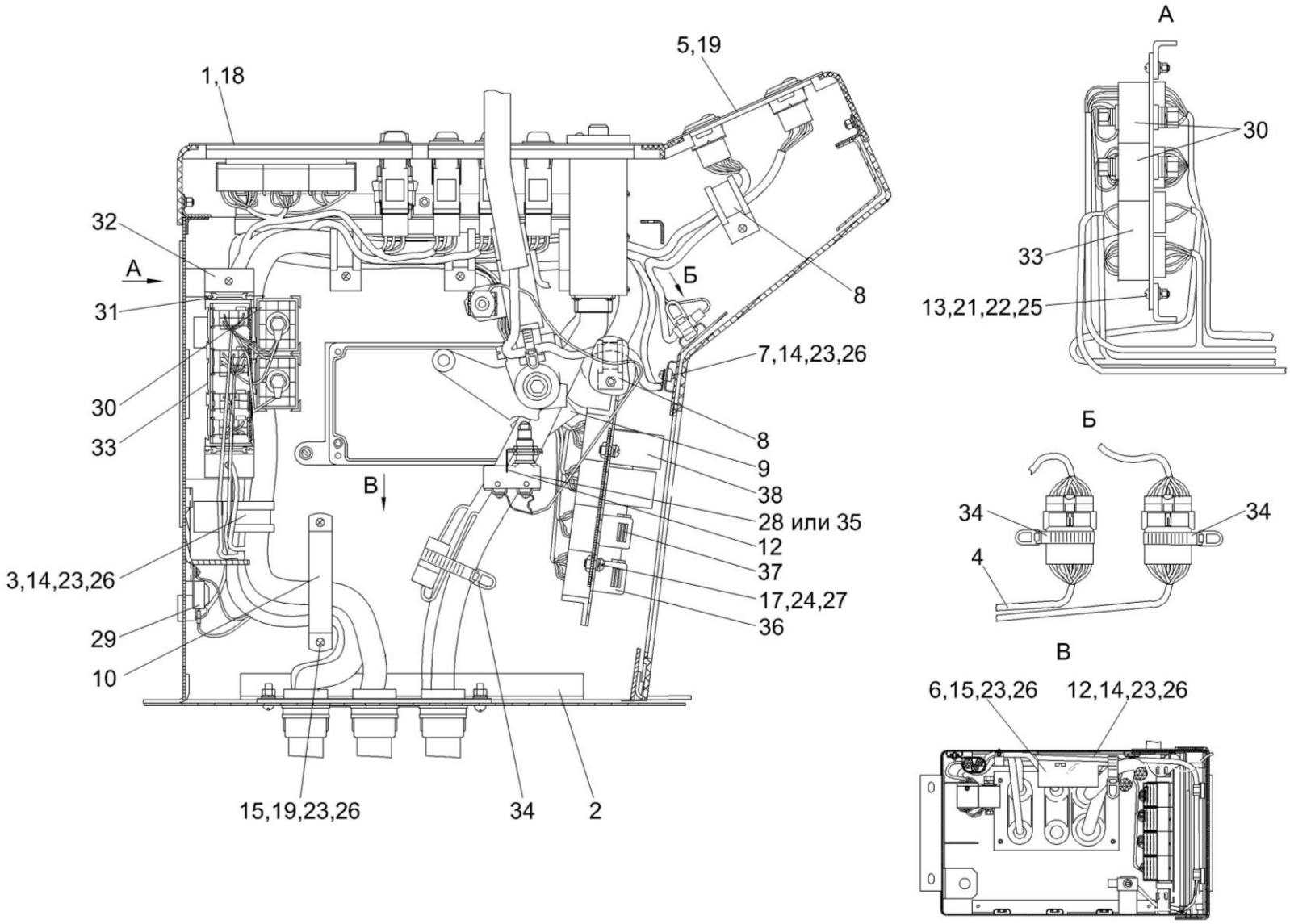

Рисунок 121 – Электрооборудование пульта управления КВС-5-0129050А-02

№ рис	№ поз	Обозначение	Наименование	Куда входит	
				Обозначение	Кол. на 1 сб. ед.
ЭЛЕКТРООБОРУДОВАНИЕ ПУЛЬТА УПРАВЛЕНИЯ КВС-5-0129050А-02 (рисунок 121)					
121	1-38	КВС-5-0129050А-02	Пульт управления	КВС-5-0129000-04	1
	1	КВС-5-0700450	Панель выключателей	КВС-5-0129050А-02	1
	2	КВС-5-0700470-01	Панель ввода жгутов	КВС-5-0129050А-02	1
	3	КВС-1-0700800	Хомут	КВС-5-0129050А-02	5
	4	КВС-1-0701270	Жгут цепей автоматики	КВС-5-0129050А-02	1
	5	КВС-2-0700460Б	Панель переключателей	КВС-5-0129050А-02	1
	6	КВС-2-0701800А	Блок регулировки питающим аппаратом	КВС-5-0129050А-02	1
	7	КЗР 0700800-01	Хомут	КВС-5-0129050А-02	1
	8	КЗР 0700800-02	Хомут	КВС-5-0129050А-02	2
	9	КЗР 0700800-04	Хомут	КВС-5-0129050А-02	1
	10	КЗС 0700820	Прижим	КВС-5-0129050А-02	1
	11	КВС-1-0700402	Фиксатор	КВС-5-0129050А-02	1
	12	КВС-2-0128408	Кронштейн	КВС-5-0129050А-02	1
	13		Винт В.М3-6ех12 – 17473	КВС-5-0129050А-02	2
	14		Винт В.М5-6ех10 – 17473	КВС-5-0129050А-02	13
	15		Винт В.М5-6ех12 – 17473	КВС-5-0129050А-02	3
	16		Винт В.М6-6ех12 – 17473	КВС-5-0129050А-02	2
	17		Винт В.М6-6ех20 – 17473	КВС-5-0129050А-02	4
	18		Винт В2.М5-6ех10 – 17475	КВС-5-0129050А-02	6

№ рис	№ поз	Обозначение	Наименование	Куда входит	
				Обозначение	Кол. на 1 сб. ед.
121	19		Винт В2.М6-6ех12 – 17475	КВС-5-0129050А-02	4
	20		Гайка М6-6G – 5915	КВС-5-0129050А-02	2
	21		Гайка М3-6G – 5927	КВС-5-0129050А-02	2
	22		Шайба 3 65Г – 6402	КВС-5-0129050А-02	2
	23		Шайба 5Т 65Г – 6402	КВС-5-0129050А-02	16
	24		Шайба 6Т 65Г – 6402	КВС-5-0129050А-02	10
	25		Шайба С.4.01 – 11371	КВС-5-0129050А-02	2
	26		Шайба С.5.01 – 11371	КВС-5-0129050А-02	16
	27		Шайба С.6.01 – 11371	КВС-5-0129050А-02	10
	28		Выключатель ВКМ04	КВС-5-0129050А-02	1
	29		Блок защиты БЗС-3	КВС-5-0129050А-02	1
	30		Колодка электромонтажная К-230	КВС-5-0129050А-02	2
	31		Колодка электромонтажная К-250	КВС-5-0129050А-02	5
	32		Колодка электромонтажная К-260	КВС-5-0129050А-02	2
	33		Колодка электромонтажная К-300	КВС-5-0129050А-02	1
	34		Лента стяжная зубчатая	КВС-5-0129050А-02	10
	35		Микропереключатель МП2105Л УХЛ 3011 А	КВС-5-0129050А-02	2
	36		Реле 903.3747-01	КВС-5-0129050А-02	10
	37		Реле 983.3747	КВС-5-0129050А-02	2
	38		Сборка диодная СД 9 ОК	КВС-5-0129050А-02	2

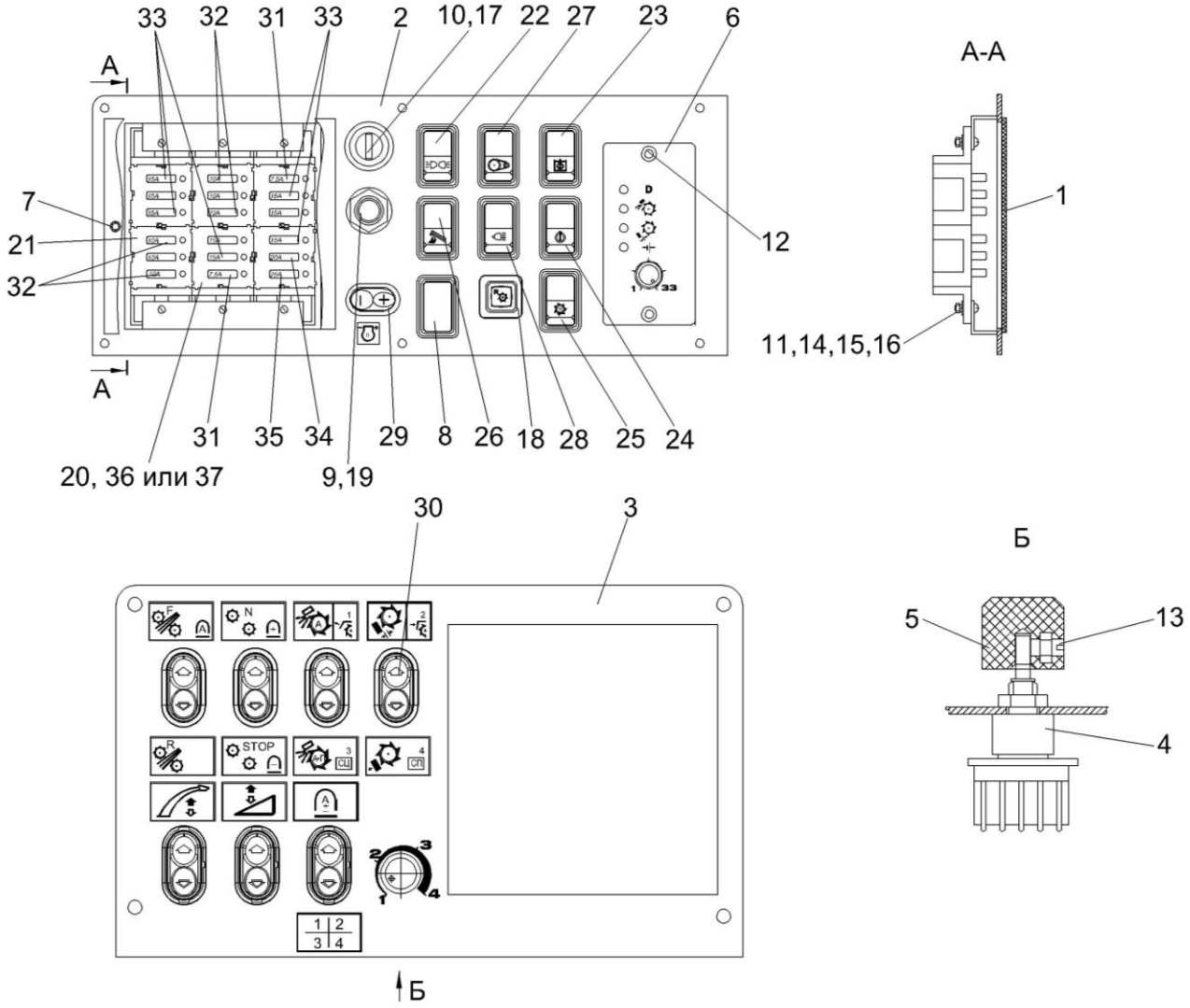

Рисунок 122 – Панели пульта управления КВС-5-0700450 и КВС-2-0700460Б

№ рис	№ поз	Обозначение	Наименование	Куда входит	
				Обозначение	Кол. на 1 сб. ед.
ПАНЕЛИ ПУЛЬТА УПРАВЛЕНИЯ КВС-5-0700450 и КВС-2-0700460Б (рисунок 122)					
122	1,2,6-12, 14-29,31-37	КВС-5-0700450	Панель выключателей	КВС-5-0129050А-02	1
	3-5,13,30	КВС-2-0700460Б	Панель переключателей	КВС-5-0129050А-02	1
	1	КВС-1-0129490	Крышка	КВС-5-0700450	1
	2	КВС-2-0129060Б	Панель	КВС-5-0700450	1
	3	КВС-2-0129850Б	Панель	КВС-2-0700460Б	1
	4	КВС-2-0701110	Переключатель длин резки	КВС-2-0700460Б	1
	5	КВС-1-0701620	Ручка	КВС-2-0700460Б	1
	6	КВС-2-0701900	Блок управления питающим аппаратом	КВС-5-0700450	1
	7	РСМ 10.04.20.630	Ручка	КВС-5-0700450	1
	8	КЗК-12-0120039	Заглушка	КВС-5-0700450	1
	9	УЭС 0300653	Гайка	КВС-5-0700450	1
	10	УЭС 0300653-01	Гайка	КВС-5-0700450	1
	11		Винт В.М3-6ех12 – 17473	КВС-5-0700450	6
	12		Винт В2.М5-6ех16 – 17475	КВС-5-0700450	2
	13		Винт В.М3-6ех14 – 17473	КВС-2-0700460Б	1
	14		Гайка М3-6G – 5927	КВС-5-0700450	6
	15		Шайба 3 65Г – 6402	КВС-5-0700450	6

№ рис	№ поз	Обозначение	Наименование	Куда входит	
				Обозначение	Кол. на 1 сб. ед.
122	16		Шайба С.4.01 – 11371	КВС-5-0700450	6
	17		Выключатель стартера и приборов ВК353	КВС-5-0700450	1
	18		Выключатель 3037-10.зеленый	КВС-5-0700450	1
	19		Выключатель ВК24-3	КВС-5-0700450	1
	20		Колодка электромонтажная К-250	КВС-5-0700450	13
	21		Колодка электромонтажная К-260	КВС-5-0700450	6
	22		Переключатель 0974-01.01	КВС-5-0700450	1
	23		Переключатель 0974-02.44	КВС-5-0700450	1
	24		Переключатель 0974-02.45	КВС-5-0700450	1
	25		Переключатель 0974-02.46	КВС-5-0700450	1
	26		Переключатель 0974-02.47	КВС-5-0700450	1
	27		Переключатель 0974-02.48	КВС-5-0700450	1
	28		Переключатель 0974-03.04	КВС-5-0700450	1
	29		Переключатель управления 92.3709-04.108	КВС-5-0700450	1
	30		Переключатель стеклоподъемников 92.3709-04.73	КВС-2-0700460Б	7
	31		Предохранитель 7,5 А 351.3722 (2110-3722107)	КВС-5-0700450	2

№ рис	№ поз	Обозначение	Наименование	Куда входит	
				Обозначение	Кол. на 1 сб. ед.
122	32		Предохранитель 10 А 352.3722 (2110-3722110)	КВС-5-0700450	6
	33		Предохранитель 15 А 353.3722 (2110-3722115)	КВС-5-0700450	8
	34		Предохранитель 20 А 354.3722 (2110-3722120)	КВС-5-0700450	1
	35		Предохранитель 25 А 355.3722 (2110-3722125)	КВС-5-0700450	1
	36		Сборка электронная СИ-1	КВС-5-0700450	6
	37		Модуль электронный МИ 1	КВС-5-0700450	6

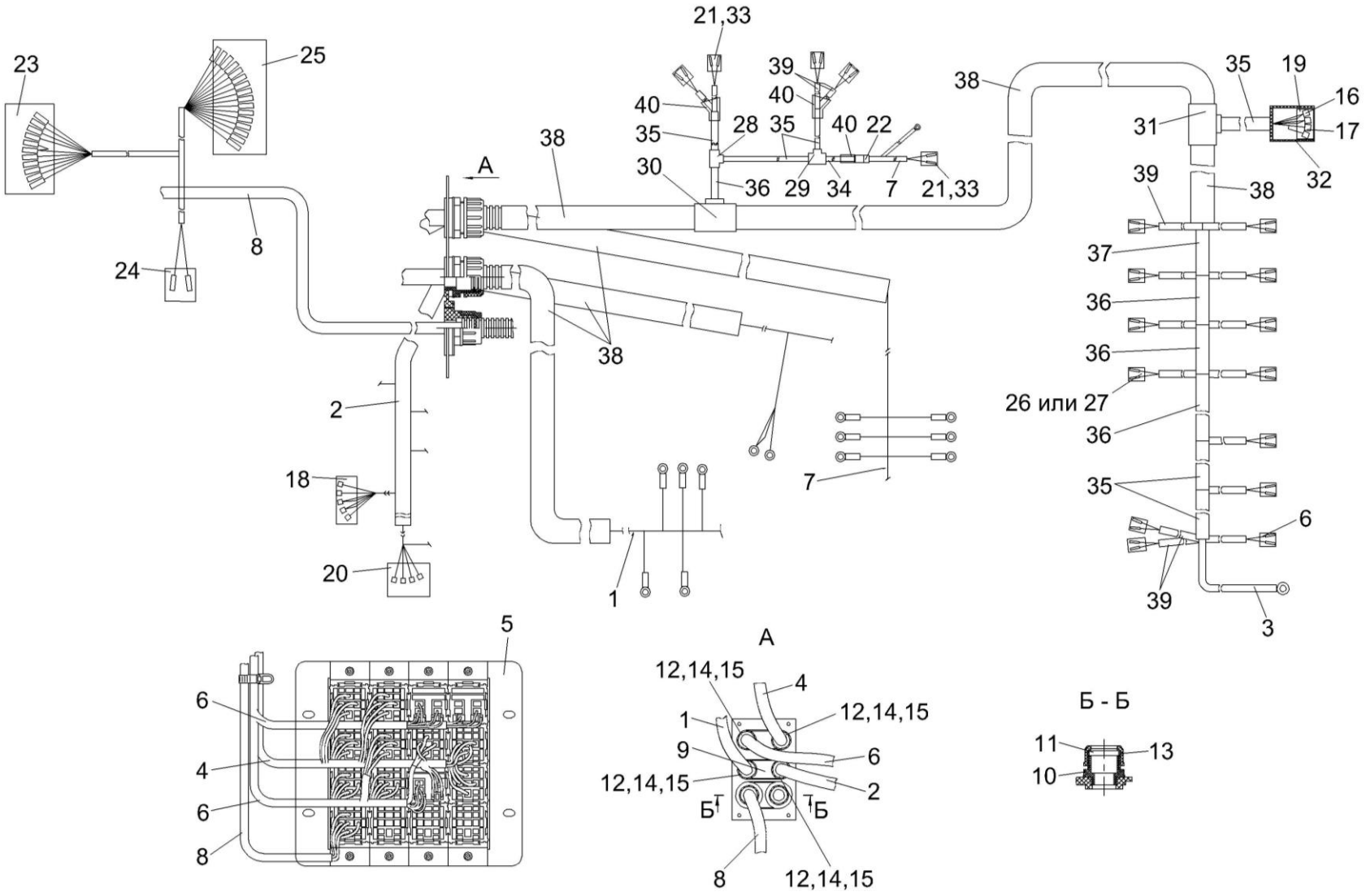

Рисунок 123 – Панель ввода жгутов КВС-5-0700470-01

№ рис	№ поз	Обозначение	Наименование	Куда входит	
				Обозначение	Кол. на 1 сб. ед.
ПАНЕЛЬ ВВОДА ЖГУТОВ КВС-5-0700470-01 (рисунок 123)					
123	1-40	КВС-5-0700470-01	Панель ввода жгутов	КВС-5-0129050А-02	1
	1	КВС-5-0700100	Жгут приборов	КВС-5-0700470-01	1
	2	КВС-5-0700180В	Жгут управления дизелем	КВС-5-0700470-01	1
	3	КВС-2-0700200	Жгут "массы"	КВС-5-0700470-01	1
	4	КВС-5-0700050А	Жгут пульта управления	КВС-5-0700470-01	1
	5	КВС-2-0700440	Панель реле	КВС-5-0700470-01	1
	6	КВС-5-0700550	Жгут гидроблоков	КВС-5-0700470-01	1
	7	КВС-2-0700560А	Жгут гидроблока дополнительный	КВС-5-0700470-01	1
	8	КВС-2-0701120	Жгут металлодетектора	КВС-5-0700470-01	1
	9	КВС-1-0701002	Панель ввода	КВС-5-0700470-01	1
	10	КВС-1-0701003	Штуцер	КВС-5-0700470-01	1
	11	КЗК 0700005-01	Прокладка	КВС-5-0700470-01	1
	12	УЭС 0700009-02	Гайка	КВС-5-0700470-01	4
	13	УЭС 0700009-04	Гайка	КВС-5-0700470-01	1
	14	УЭС 0700011-02	Муфта	КВС-5-0700470-01	4
	15	УЭС 0700012-02	Штуцер	КВС-5-0700470-01	4
	16		Гнездо 203612	КВС-5-0700470-01	3

№ рис	№ поз	Обозначение	Наименование	Куда входит	
				Обозначение	Кол. на 1 сб. ед.
123	17		Гнездо 203613	КВС-5-0700470-01	1
	18		Колодка гнездовая 2106-3724568	КВС-5-0700470-01	1
	19		Колодка гнездовая 602604	КВС-5-0700470-01	1
	20		Колодка гнездовая 612110	КВС-5-0700470-01	1
	21		Гнездо 0-0282110-1 (Германия, "Tyco")	КВС-5-0700470-01	5
	22		Колодка гнездовая 0-0282080-1 (Германия, "Tyco")	КВС-5-0700470-01	1
	23		Колодка гнездовая 1-0967623-1 (Германия, "Tyco")	КВС-5-0700470-01	1
	24		Колодка штыревая 1-0965641-3 (Германия, "Tyco")	КВС-5-0700470-01	1
	25		Колодка штыревая 1-0967628-6 (Германия, "Tyco")	КВС-5-0700470-01	1
	26		Колодка гидрораспределителя KA132T57T9 (Италия, "Aidro")	КВС-5-0700470-01	15
	27		Колодка гнездовая КГ-2К18-8	КВС-5-0700470-01	15
	28		Разветвитель 13Х10Х10 (ПЧУП "Вектор")	КВС-5-0700470-01	1
	29		Разветвитель для гофрированных трубок 9806 09 7 (Германия, "Schlemmer")	КВС-5-0700470-01	1

№ рис	№ поз	Обозначение	Наименование	Куда входит	
				Обозначение	Кол. на 1 сб. ед.
123	30		Разветвитель для гофрированных трубок 9806 10 8 (Германия, "Schlemmer")	КВС-5-0700470-01	1
	31		Разветвитель для гофрированных трубок 9806 12 1 (Германия, "Schlemmer")	КВС-5-0700470-01	1
	32		Чехол 64221-3724053	КВС-5-0700470-01	1
	33		Уплотнитель 0-0281934-2 (Германия, "Tyco")	КВС-5-0700470-01	5
	34		Трубка гофрированная ППмод.1-7,5	КВС-5-0700470-01	1,0 м
	35		Трубка гофрированная ППмод.1-10	КВС-5-0700470-01	5,9 м
	36		Трубка гофрированная ППмод.1-13	КВС-5-0700470-01	0,9 м
	37		Трубка гофрированная ППмод.1-17	КВС-5-0700470-01	0,05 м
	38		Трубка гофрированная ППмод.1-22	КВС-5-0700470-01	9,55 м
	39		Трубка гофрированная ППмод.1-4,5	КВС-5-0700470-01	1,95 м
	40		Трубка термоусаживаемая W-1-SB (3X) 19,1	КВС-5-0700470-01	0,15 м

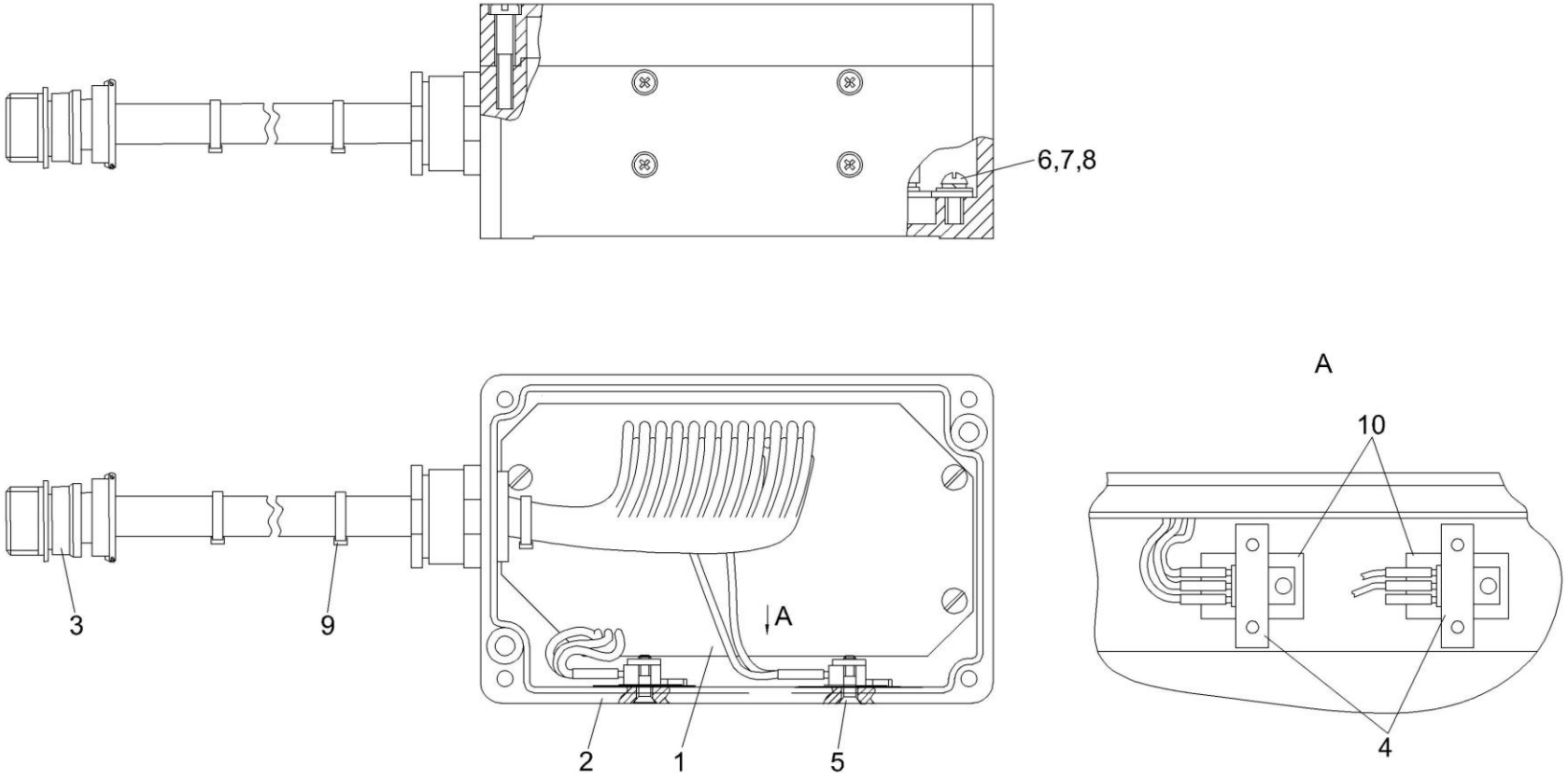

Рисунок 124 – Блок регулировки питающим аппаратом КВС-2-0701800А

№ рис	№ поз	Обозначение	Наименование	Куда входит	
				Обозначение	Кол. на 1 сб. ед.
БЛОК РЕГУЛИРОВКИ ПИТАЮЩИМ АППАРАТОМ КВС-2-0701800А (рисунок 124)					
124	1-10	КВС-2-0701800А	Блок регулировки питающим аппаратом	КВС-5-0129050А-02	1
	1	КВС-2-0701810А	Плата управления	КВС-2-0701800А	1
	2	КВС-2-0701820	Корпус	КВС-2-0701800А	1
	3	КВС-2-0701830	Жгут блока управления	КВС-2-0701800А	1
	4	КГС 0171406	Пластина	КВС-2-0701800А	2
	5		Винт В2.М3-6ех10 – 17475	КВС-2-0701800А	4
	6		Винт В.М4-6ех8 – 17473	КВС-2-0701800А	3
	7		Шайба 4 65Г – 6402	КВС-2-0701800А	3
	8		Шайба С.4.01 – 11371	КВС-2-0701800А	3
	9		Лента стяжная 4-0160967-2 (Германия, "Тусо")	КВС-2-0701800А	3
	10		Прокладка 1К20Х16 КПТД-2/1-0,20-ЛК	КВС-2-0701800А	2

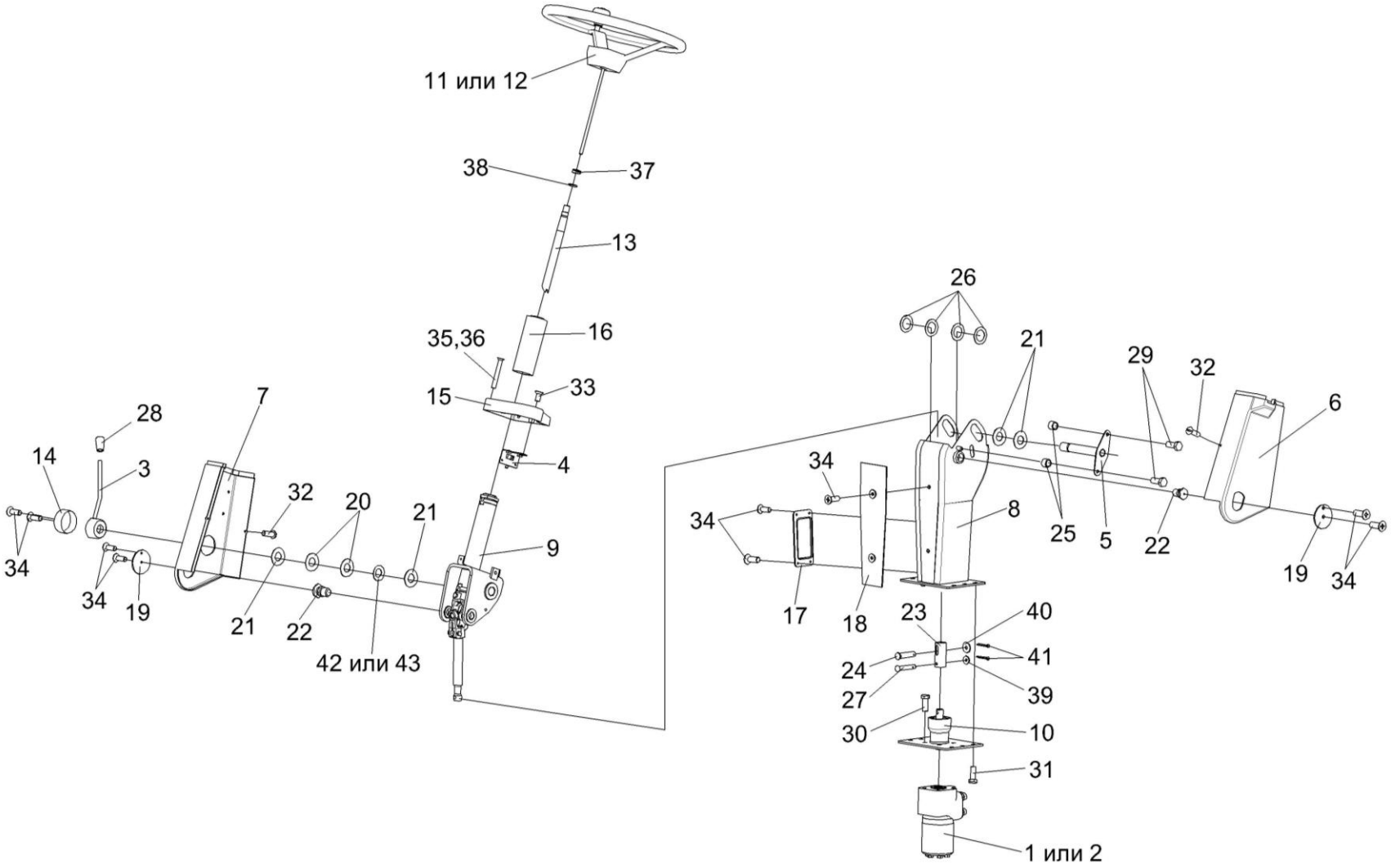

Рисунок 125 – Рулевая колонка КВС-1-0129230 и КВС-1-0129230-03

№ рис	№ поз	Обозначение	Наименование	Куда входит	
				Обозначение	Кол. на 1 сб. ед.
РУЛЕВАЯ КОЛОНКА КВС-1-0129230 И КВС-1-0129230-03 (рисунок 125)					
125	1,3-43	КВС-1-0129230	Рулевая колонка	КВС-5-0129000-04	1
	2-43	КВС-1-0129230-03	Рулевая колонка	КВС-5-0129000-04	1
	1	КВС-1-0602990	Насос-дозатор	КВС-1-0129230	1
	2	КВС-1-0602990-01	Насос-дозатор	КВС-1-0129230-03	1
	3	КЗС 0119370	Рычаг	КВС-1-0129230 КВС-1-0129230-03	1 1
	4	КЗС 0119510	Кронштейн	КВС-1-0129230 КВС-1-0129230-03	1 1
	5	КЗС 0119550	Ось	КВС-1-0129230 КВС-1-0129230-03	1 1
	6	КЗС 0119560	Кожух	КВС-1-0129230 КВС-1-0129230-03	1 1
	7	КЗС 0119570	Кожух	КВС-1-0129230 КВС-1-0129230-03	1 1
	8	КЗС 0119590	Стойка	КВС-1-0129230 КВС-1-0129230-03	1 1
	9	КЗС 0119600	Привод управления	КВС-1-0129230 КВС-1-0129230-03	1 1
	10	КЗС 0119620	Опора	КВС-1-0129230 КВС-1-0129230-03	1 1

№ рис	№ поз	Обозначение	Наименование	Куда входит	
				Обозначение	Кол. на 1 сб. ед.
125	11	КЗК-12-0122600	Установка колеса рулевого	КВС-1-0129230 КВС-1-0129230-03	1 1
	12	КЗК-12-0122600-01	Установка колеса рулевого	КВС-1-0129230 КВС-1-0129230-03	1 1
	13	70-3401074Б	Вал рулевой	КВС-1-0129230 КВС-1-0129230-03	1 1
	14	КЗС 0119004	Крышка	КВС-1-0129230 КВС-1-0129230-03	1 1
	15	КЗС 0119005	Крышка	КВС-1-0129230 КВС-1-0129230-03	1 1
	16	КЗС 0119006	Колпак	КВС-1-0129230 КВС-1-0129230-03	1 1
	17	КЗС 0119015	Крышка	КВС-1-0129230 КВС-1-0129230-03	1 1
	18	КЗС 0119024	Крышка	КВС-1-0129230 КВС-1-0129230-03	1 1
	19	КЗС 0119429	Шайба	КВС-1-0129230 КВС-1-0129230-03	2 2
	20	КЗС 0119434	Шайба	КВС-1-0129230 КВС-1-0129230-03	2 2
	21	КЗС 0119434-01	Шайба	КВС-1-0129230 КВС-1-0129230-03	6 6
	22	КЗС 0119621	Ось	КВС-1-0129230 КВС-1-0129230-03	2 2

№ рис	№ поз	Обозначение	Наименование	Куда входит	
				Обозначение	Кол. на 1 сб. ед.
125	23	КЗС 0119639	Втулка	КВС-1-0129230 КВС-1-0129230-03	1 1
	24	КЗС 0119641	Ось	КВС-1-0129230 КВС-1-0129230-03	1 1
	25	КЗС 0119809	Втулка	КВС-1-0129230 КВС-1-0129230-03	2 2
	26	КИС 0102468	Шайба	КВС-1-0129230 КВС-1-0129230-03	4 4
	27	КИС 0144608	Ось	КВС-1-0129230 КВС-1-0129230-03	1 1
	28	УЭС 0300053	Ручка	КВС-1-0129230 КВС-1-0129230-03	1 1
	29		Болт М8-6ех20 – 7796	КВС-1-0129230 КВС-1-0129230-03	2 2
	30		Болт 3М10-6ех25 – 7796	КВС-1-0129230 КВС-1-0129230-03	4 4
	31		Винт М8-6ех20 – 11738	КВС-1-0129230 КВС-1-0129230-03	4 4
	32		Винт В.М5-6ех14 – 17473	КВС-1-0129230 КВС-1-0129230-03	2 2
	33		Винт В2.М5-6ех10 – 17475	КВС-1-0129230 КВС-1-0129230-03	3 3
	34		Винт В2.М5-6ех14 – 17475	КВС-1-0129230 КВС-1-0129230-03	12 12

№ рис	№ поз	Обозначение	Наименование	Куда входит	
				Обозначение	Кол. на 1 сб. ед.
125	35		Винт В2.М5-6ех30 – 17475	КВС-1-0129230 КВС-1-0129230-03	4 4
	36		Винт В2.М5-6ех40 – 17475	КВС-1-0129230 КВС-1-0129230-03	2 2
	37		Гайка М16х1,5-6G – 2526	КВС-1-0129230 КВС-1-0129230-03	1 1
	38		Шайба 16 65Г – 6402	КВС-1-0129230 КВС-1-0129230-03	1 1
	39		Шайба С 8.01 – 6958	КВС-1-0129230 КВС-1-0129230-03	1 1
	40		Шайба С 10.01 – 6958	КВС-1-0129230 КВС-1-0129230-03	1 1
	41		Шплинты 2,5х18 – 379	КВС-1-0129230 КВС-1-0129230-03	2 2
	42		Пружина тарельчатая 1-1-3-45х25х1,5х1,5 – 3057	КВС-1-0129230 КВС-1-0129230-03	1 1
	43		Пружина тарельчатая 1-3-3-45х25х1,5х1,5 – 3057	КВС-1-0129230 КВС-1-0129230-03	1 1

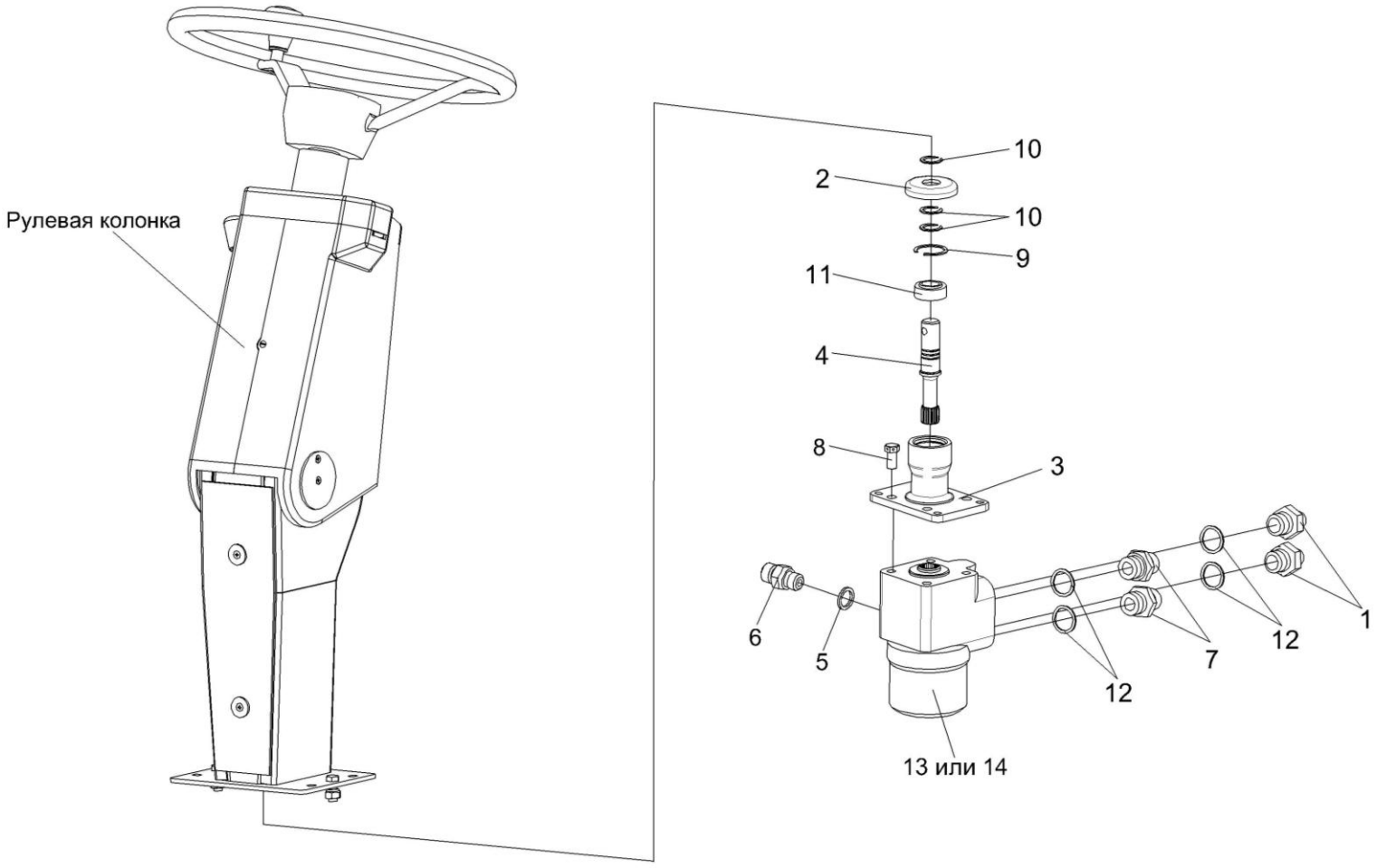

Рисунок 126 – Установка насоса-дозатора КВС-1-0602990 и КВС-1-0602990-01

№ рис	№ поз	Обозначение	Наименование	Куда входит	
				Обозначение	Кол. на 1 сб. ед.
УСТАНОВКА НАСОСА-ДОЗАТОРА КВС-1-0602990 И КВС-1-0602990-01 (рисунок 126)					
126	1-14	КВС-1-0129230	Рулевая колонка	КВС-2-0129000-04	1
	1-14	КВС-1-0129230-03	Рулевая колонка	КВС-2-0129000-04	1
	1,5-7,12,13	КВС-1-0602990	Насос-дозатор	КВС-1-0129230	1
	1,5-7,12,14	КВС-1-0602990-01	Насос-дозатор	КВС-1-0129230-03	1
	2-4,9-11	КЗС 0119620	Опора	КВС-1-0129230 КВС-1-0129230-03	1
	1	ГШТ 6012600	Штуцер	КВС-1-0602990 КВС-1-0602990-01	2 2
	2	КЗС 0119007	Крышка	КЗС 0119620	1
	3	КЗС 0119203	Стакан	КЗС 0119620	1
	4	КЗС 0119603	Вал	КЗС 0119620	1
	5	КИС 0118008Б	Кольцо	КВС-1-0602990 КВС-1-0602990-01	1 1
	6	КПК 0801601	Штуцер	КВС-1-0602990 КВС-1-0602990-01	1 1
	7	УЭС-7-0602665	Штуцер	КВС-1-0602990 КВС-1-0602990-01	2 2
	8		Болт 3М10-6ех25 – 7796	КВС-1-0129230 КВС-1-0129230-03	4 4
	9		Кольцо В35 – 13941	КЗС 0119620	1

№ рис	№ поз	Обозначение	Наименование	Куда входит	
				Обозначение	Кол. на 1 сб. ед.
126	10		Кольцо В20 – 13942	КЗС 0119620	3
	11		Подшипник ШСП20 – 3635	КЗС 0119620	1
	12		Прокладка G1/2 М1 – 23358	КВС-1-0602990 КВС-1-0602990-01	2 2
	13		Насос-дозатор OSPD 80/240 LS (11113171) (Дания, "Danfoss Power solutions ApS")	КВС-1-0602990	1
	14		Насос-дозатор LAGZ 240/100-21/LD200-140-M01 (Германия, "Rexroth Bosch Group")	КВС-1-0602990-01	1

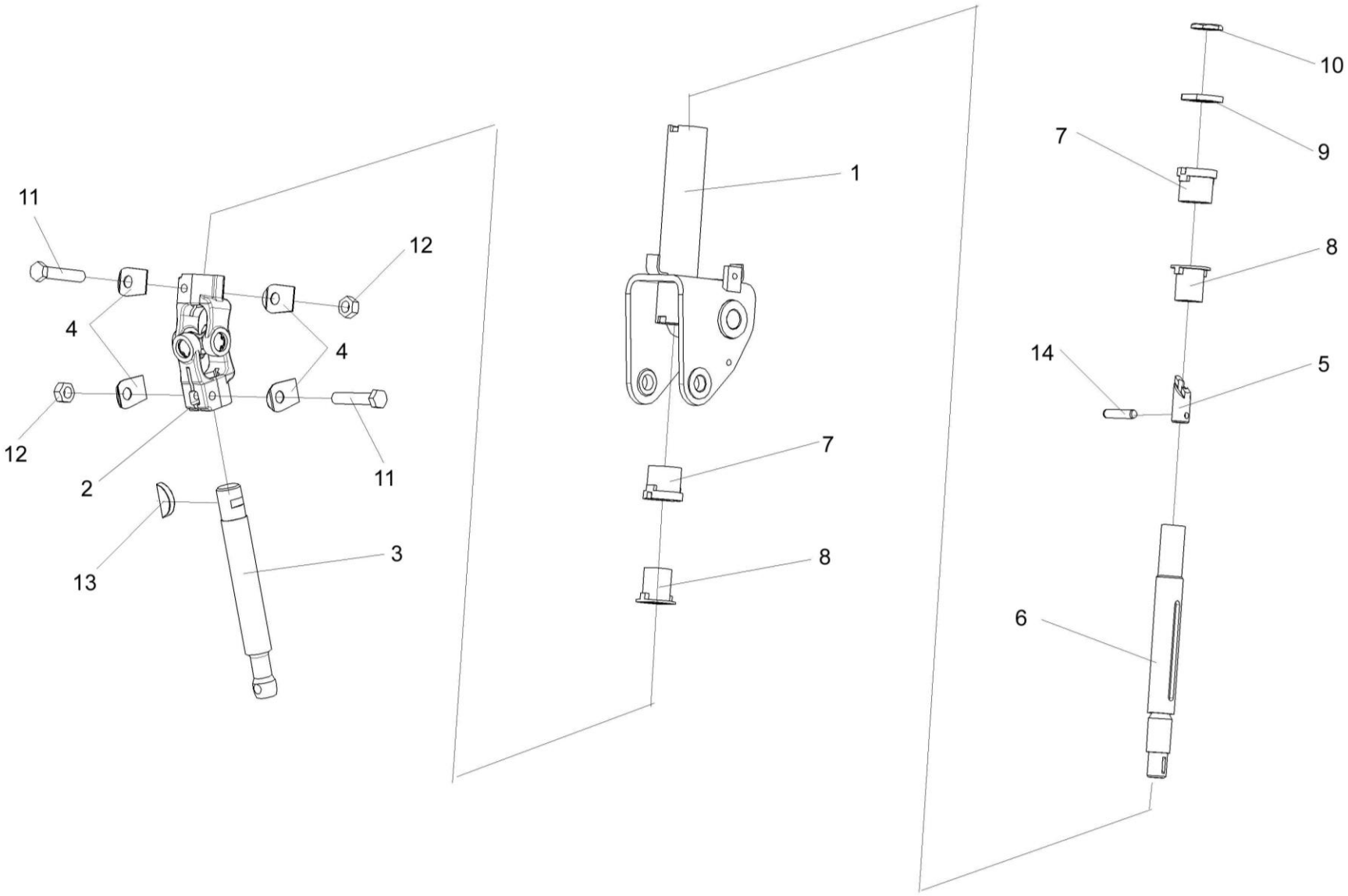

Рисунок 127 – Привод управления КЗС 0119600

№ рис	№ поз	Обозначение	Наименование	Куда входит	
				Обозначение	Кол. на 1 сб. ед.
ПРИВОД УПРАВЛЕНИЯ КЗС 0119600 (рисунок 127)					
127	1-14	КЗС 0119600	Привод управления	КВС-1-0129230 КВС-1-0129230-03	1 1
	5,6,14	70-3401050Б	Вал	КЗС 0119600	1
	1	КЗС 0119530	Вилка рулевого управления	КЗС 0119600	1
	2	50-3401060	Кардан	КЗС 0119600	1
	3	КЗС 0119638	Вал	КЗС 0119600	1
	4	50-3401092	Шайба	КЗС 0119600	4
	5	70-3401054Б	Хвостовик	70-3401050Б	1
	6	70-3401055	Вал	70-3401050Б	1
	7	70-3401076	Втулка	КЗС 0119600	2
	8	70-3401077-Б	Амортизатор	КЗС 0119600	2
	9	70-3401078	Гайка	КЗС 0119600	1
	10	70-3401079	Контргайка	КЗС 0119600	1
	11		Болт М8-6ех45 – 7796	КЗС 0119600	2
	12		Гайка М8-6G – 5915	КЗС 0119600	2
	13		Шпонка 5х9 – 24071	КЗС 0119600	1
	14		Штифт 8х36 – 3128	70-3401050Б	1

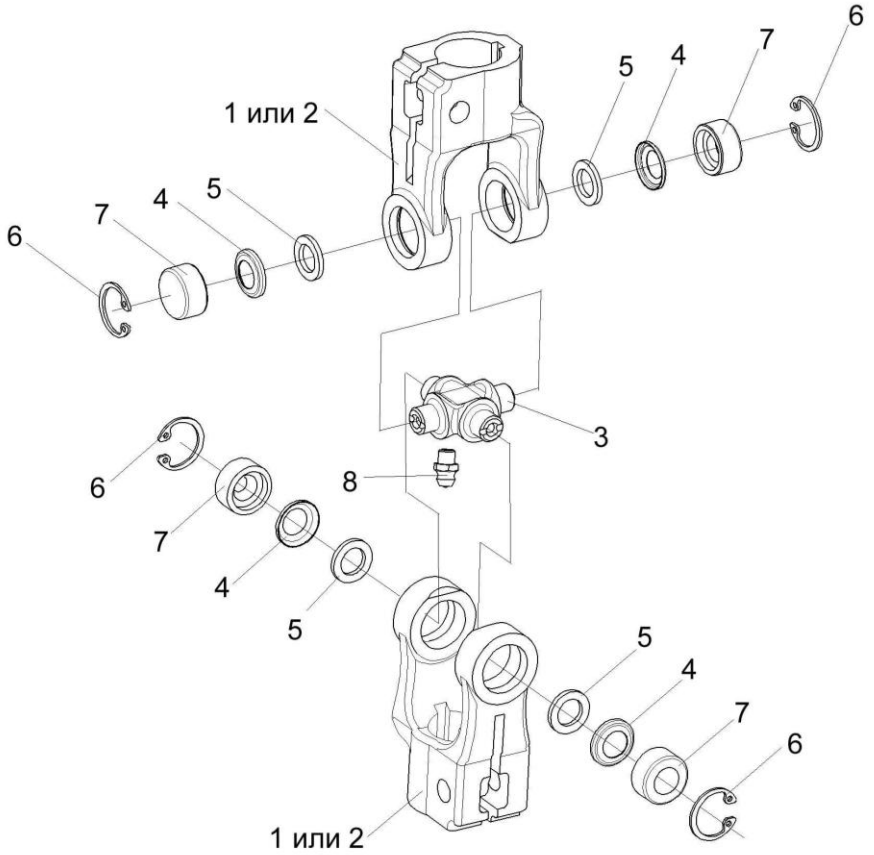

Рисунок 128 – Кардан 50-3401060

№ рис	№ поз	Обозначение	Наименование	Куда входит	
				Обозначение	Кол. на 1 сб. ед.
			КАРДАН 50-3401060 (рисунок 128)		
128	1-8	50-3401060	Кардан	КЗС 0119600	1
	1	КИЛ 0119638	Вилка	50-3401060	2
	2	50-34001061А	Вилка	50-3401060	2
	3	50-3401062	Крестовина	50-3401060	1
	4	50-3401063	Обойма сальника	50-3401060	4
	5	50-3401064	Сальник	50-3401060	4
	7		Подшипник 904700 УС17	50-3401060	4
	6		Кольцо В19 – 13943	50-3401060	4
	8		Масленка 1.1 – 19853	50-3401060	1

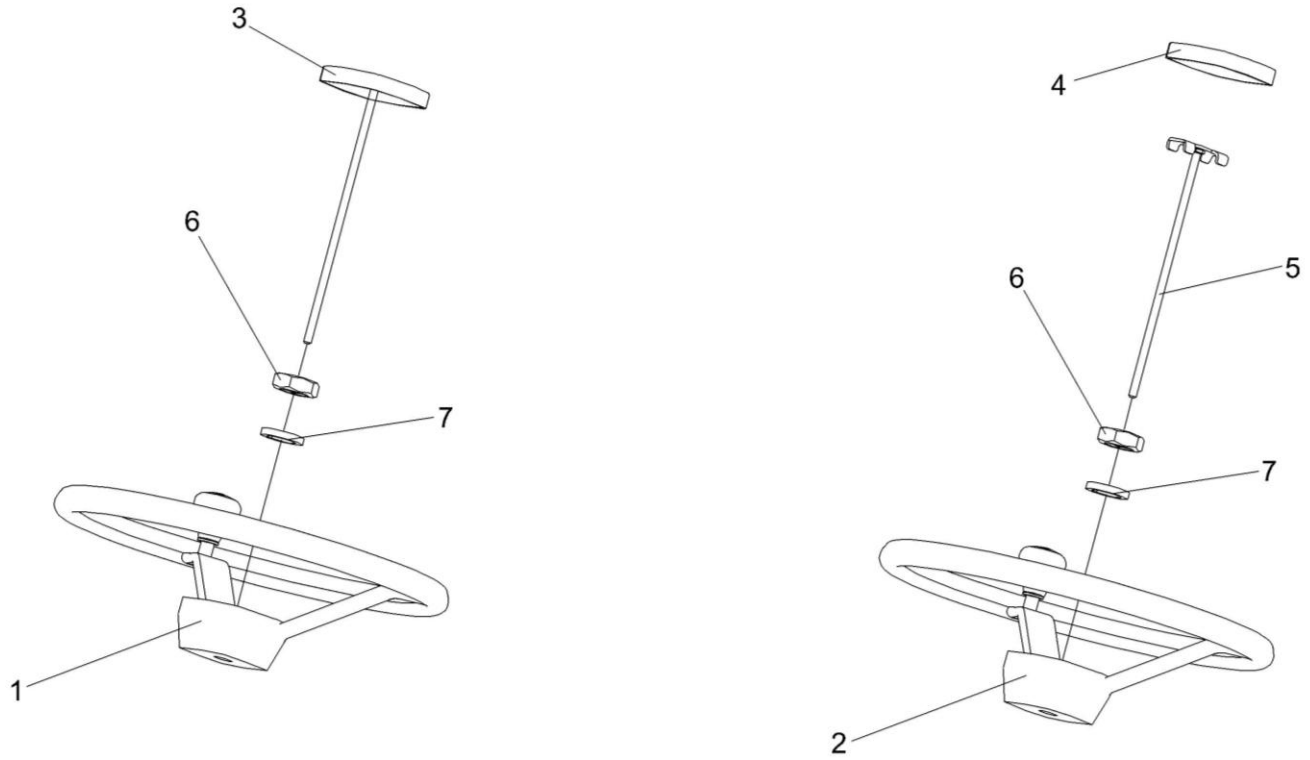

Рисунок 129 – Установка колеса рулевого КЗК-12-0122600 и КЗК-12-0122600-01

№ рис	№ поз	Обозначение	Наименование	Куда входит	
				Обозначение	Кол. на 1 сб. ед.
УСТАНОВКА КОЛЕСА РУЛЕВОГО КЗК-12-0122600 и КЗК-12-0122600-01 (рисунок 129)					
129	1,3,6,7	КЗК-12-0122600	Установка колеса рулевого	КВС-1-0129230 КВС-1-0129230-03	1 1
	2,4-7	КЗК-12-0122600-01	Установка колеса рулевого	КВС-1-0129230 КВС-1-0129230-03	1 1
	1	КЗК-12-0122300	Колесо рулевое	КЗК-12-0122600	1
	2	УЭС 0302560	Колесо рулевое	КЗК-12-0122600-01	1
	3	КЗК-12-0122330-01	Крышка	КЗК-12-0122600	1
	4		Крышка 80-3401082	КЗК-12-0122600-01	1
	5	УЭС 0302540	Зажим	КЗК-12-0122600-01	1
	6		Гайка М16х1,5-6G – 2526	КЗК-12-0122600 КЗК-12-0122600-01	1 1
	7		Шайба 16 65Г – 6402	КЗК-12-0122600 КЗК-12-0122600-01	1 1

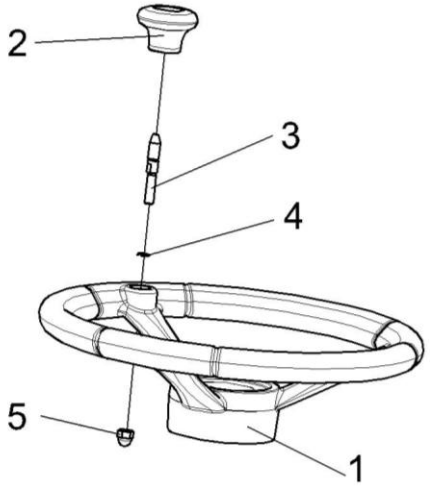

Рисунок 130 – Колесо рулевое КЗК-12-0122300

№ рис	№ поз	Обозначение	Наименование	Куда входит	
				Обозначение	Кол. на 1 сб. ед.
КОЛЕСО РУЛЕВОЕ КЗК-12-0122300 (рисунок 130)					
130	1-5	КЗК-12-0122300	Колесо рулевое	КЗК-12-0122600	1
	1	КЗК-12-0122310	Колесо рулевое	КЗК-12-0122300	1
	2	КЗК-12-0122350	Рукоятка	КЗК-12-0122300	1
	3	КЗК-12-0119652	Ось	КЗК-12-0122300	1
	4	УЭС 0300652	Кольцо	КЗК-12-0122300	1
	5		Гайка М8-6G – 11860	КЗК-12-0122300	1

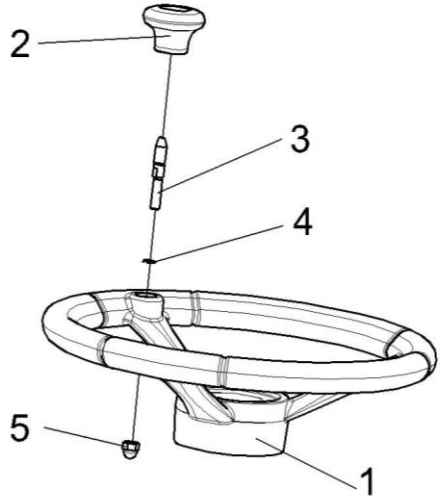

Рисунок 131 – Колесо рулевое УЭС 0302560

№ рис	№ поз	Обозначение	Наименование	Куда входит	
				Обозначение	Кол. на 1 сб. ед.
КОЛЕСО РУЛЕВОЕ УЭС 0302560 (рисунок 131)					
131	1-5	УЭС 0302560	Колесо рулевое	КЗК-12-0122600-01	1
	1	УЭС 0300980	Ручка	УЭС 0302560	1
	2	УЭС 0302570	Колесо рулевое	УЭС 0302560	1
	3	УЭС 0300056	Ручка	УЭС 0302560	1
	4	УЭС 0300652	Кольцо	УЭС 0302560	1
	5	УЭС 0302626	Ось	УЭС 0302560	1

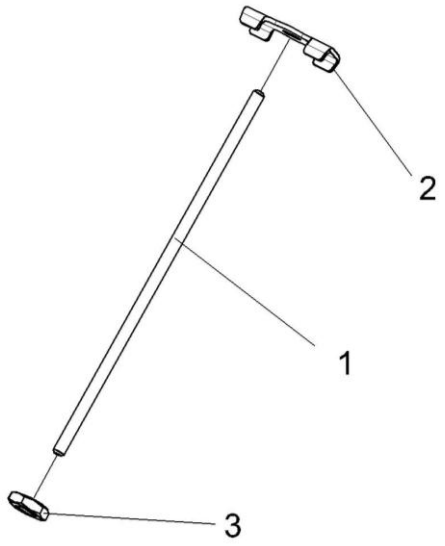

Рисунок 132 – Зажим УЭС 0302540

№ рис	№ поз	Обозначение	Наименование	Куда входит	
				Обозначение	Кол. на 1 сб. ед.
ЗАЖИМ УЭС 0302540 (рисунок 132)					
132	1-3	УЭС 0302540	Зажим	КЗК-12-0122600-01	1
	1	КИС 0144617	Шпилька	УЭС 0302540	1
	2	80-3401041	Пластина	УЭС 0302540	1
	3		Гайка М8-6Н – 5916	УЭС 0302540	1

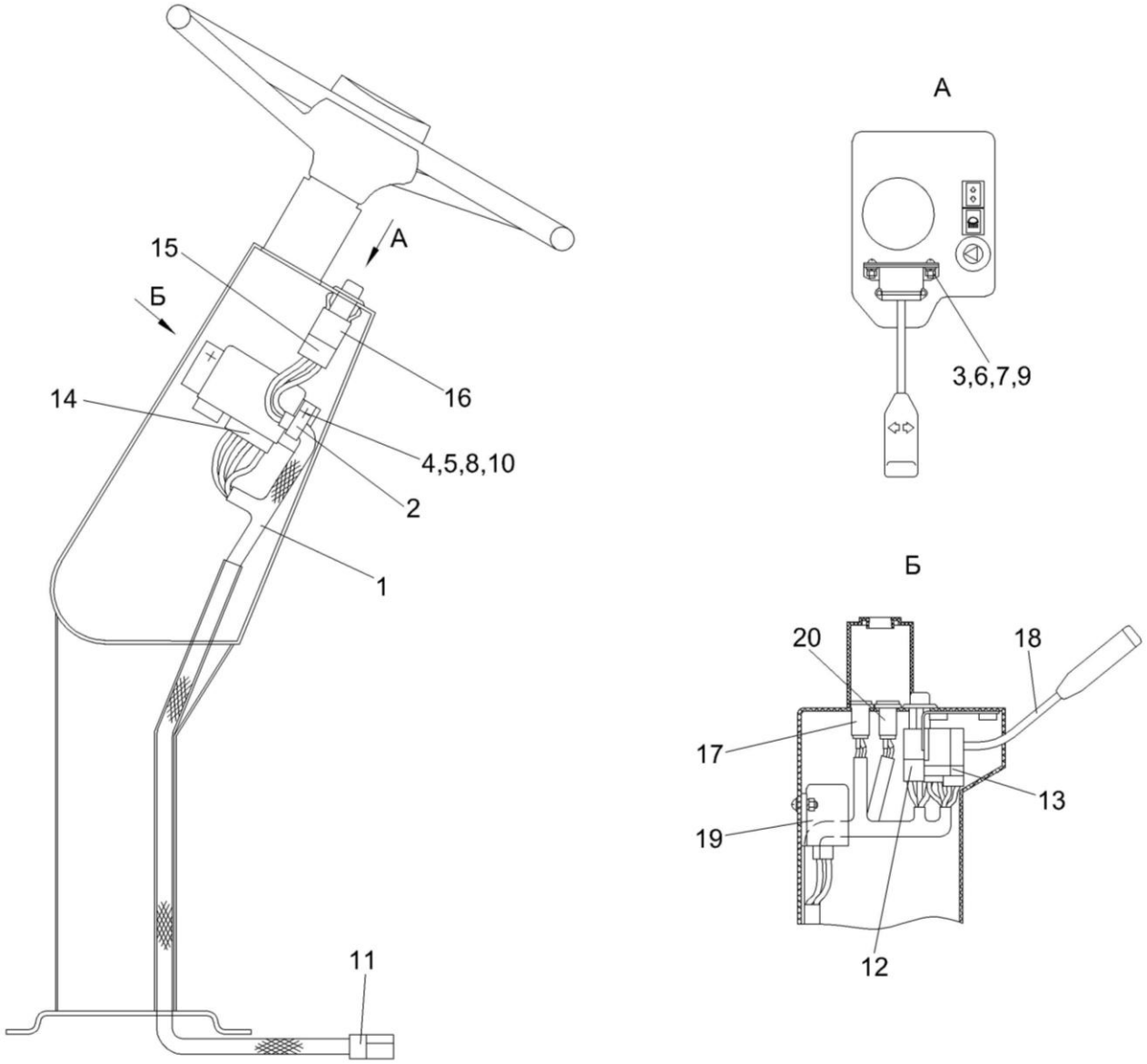

Рисунок 133 – Электрооборудование рулевой колонки КВС-1-0129230 и КВС-1-0129230-03

№ рис	№ поз	Обозначение	Наименование	Куда входит	
				Обозначение	Кол. на 1 сб. ед.
ЭЛЕКТРООБОРУДОВАНИЕ РУЛЕВОЙ КОЛОНКИ КВС-1-0129230 И КВС-1-0129230-03(рисунок 133)					
133	1-20	КВС-1-0129230	Рулевая колонка	КВС-2-0129000-04	1
	1-20	КВС-1-0129230-03	Рулевая колонка	КВС-2-0129000-04	1
	1	КВС-1-0700710	Жгут рулевой колонки	КВС-1-0129230 КВС-1-0129230-03	1 1
	2	УЭС 0700800-01	Хомут	КВС-1-0129230 КВС-1-0129230-03	1 1
	3		Винт В.М5-6ех14 – 17473	КВС-1-0129230 КВС-1-0129230-03	2 2
	4		Винт В.М6-6ех14 – 17473	КВС-1-0129230 КВС-1-0129230-03	2 2
	5		Гайка М6-6G – 5915	КВС-1-0129230 КВС-1-0129230-03	2 2
	6		Гайка М5-6G – 5927	КВС-1-0129230 КВС-1-0129230-03	2 2
	7		Шайба 5 65Г – 6402	КВС-1-0129230 КВС-1-0129230-03	2 2
	8		Шайба 6Т 65Г – 6402	КВС-1-0129230 КВС-1-0129230-03	2 2
	9		Шайба С.5.01 – 11371	КВС-1-0129230 КВС-1-0129230-03	2 2
	10		Шайба С.6.01 – 11371	КВС-1-0129230 КВС-1-0129230-03	2 2

№ рис	№ поз	Обозначение	Наименование	Куда входит	
				Обозначение	Кол. на 1 сб. ед.
133	11		Колодка штыревая 502608-XX-10	КВС-1-0129230 КВС-1-0129230-03	1 1
	12		Колодка гнездовая 602604	КВС-1-0129230 КВС-1-0129230-03	1 1
	13		Колодка гнездовая 602606-XX-10	КВС-1-0129230 КВС-1-0129230-03	1 1
	14		Колодка гнездовая 602608	КВС-1-0129230 КВС-1-0129230-03	1 1
	15		Колодка гнездовая 610608	КВС-1-0129230 КВС-1-0129230-03	1 1
	16		Выключатель аварийной сигнализации 32.3710М	КВС-1-0129230 КВС-1-0129230-03	1 1
	17		Лампа контрольная 2212.3803-07	КВС-1-0129230 КВС-1-0129230-03	1 1
	18		Переключатель подрулевой ПКП-1	КВС-1-0129230 КВС-1-0129230-03	1 1
	19		Прерыватель ПЭУП-4	КВС-1-0129230 КВС-1-0129230-03	1 1
	20		Лампа контрольная 24.3803-28	КВС-1-0129230 КВС-1-0129230-03	1 1

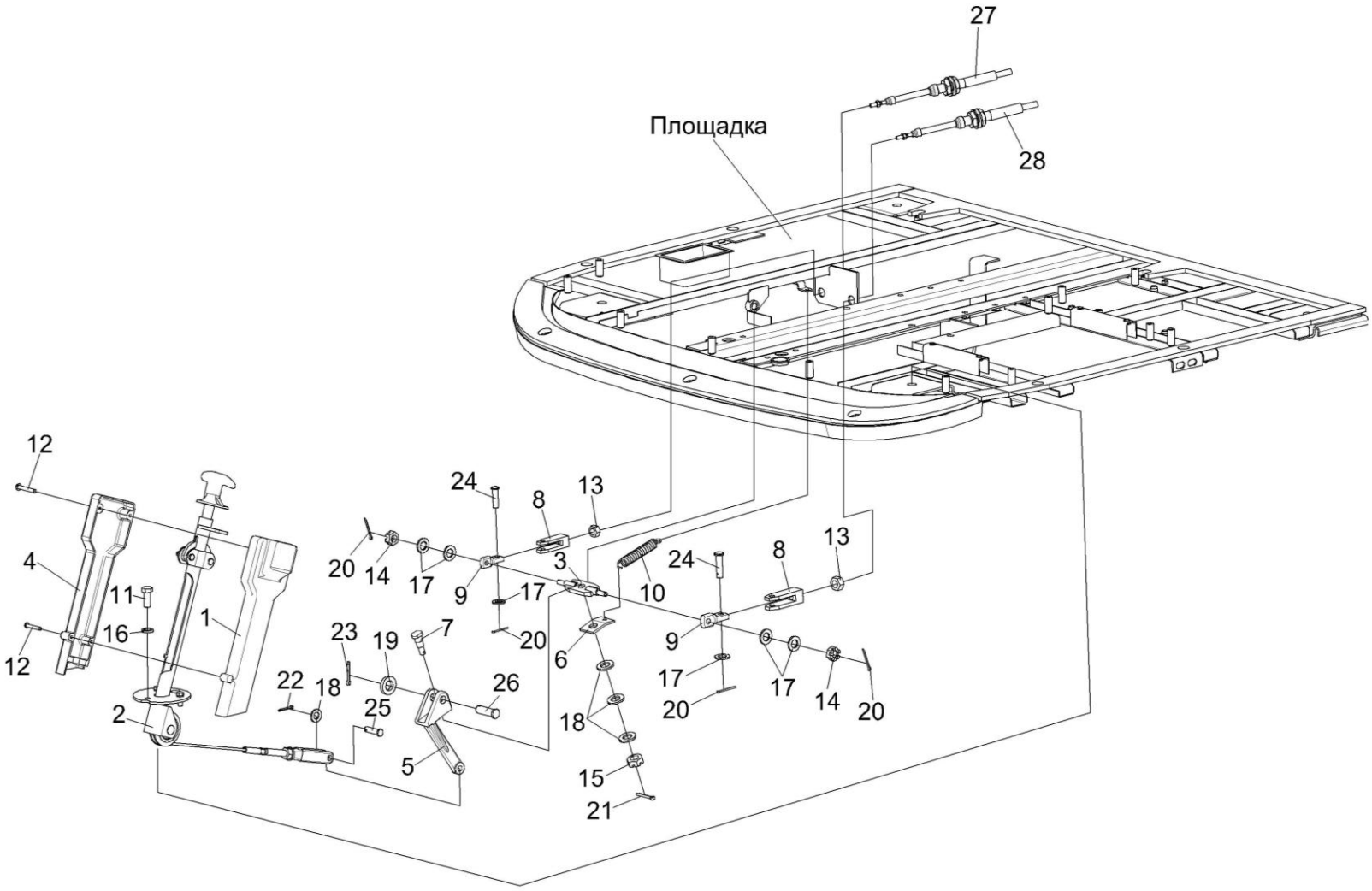

Рисунок 134 – Установка колонки привода УЭС 0300710

№ рис	№ поз	Обозначение	Наименование	Куда входит	
				Обозначение	Кол. на 1 сб. ед.
УСТАНОВКА КОЛОНКИ ПРИВОДА УЭС 0300710 (рисунок 134)					
134	1-28	КВС-5-0129000-04	Площадка управления	КВС-5-0100000	1
	1	УЭС 0300270	Крышка	КВС-5-0129000-04	1
	2	УЭС 0300710	Колонка привода	КВС-5-0129000-04	1
	3	РСМ-10.04.15.130	Качалка	КВС-5-0129000-04	1
	4	УЭС 0300087	Крышка	КВС-5-0129000-04	1
	5	УЭС 0300205	Рычаг	КВС-5-0129000-04	1
	6	УЭС 0300522	Пластина	КВС-5-0129000-04	1
	7	УЭС 0300626	Ось	КВС-5-0129000-04	1
	8	УЭС 0300686	Вилка	КВС-5-0129000-04	4
	9	УЭС 0302611	Сухарик	КВС-5-0129000-04	2
	10	РСМ 10.04.13.606Б	Пружина	КВС-5-0129000-04	1
	11		Болт М8-6ех30 – 7796	КВС-5-0129000-04	13
	12		Винт В.М4-6ех25 – 17473	КВС-5-0129000-04	4
	13		Гайка М8-6G – 5915	КВС-5-0129000-04	16
	14		Гайка М8-6G – 5919	КВС-5-0129000-04	6
	15		Гайка М10-6G – 5919	КВС-5-0129000-04	6
	16		Шайба 8Т 65Г – 6402	КВС-5-0129000-04	26

№ рис	№ поз	Обозначение	Наименование	Куда входит	
				Обозначение	Кол. на 1 сб. ед.
134	17		Шайба С.8.01 – 11371	КВС-5-0129000-04	21
	18		Шайба С.10.01 – 11371	КВС-5-0129000-04	9
	19		Шайба С.14.01 – 11371	КВС-5-0129000-04	1
	20		Шплинт 2х20 – 397	КВС-5-0129000-04	7
	21		Шплинт 2,5х20 – 397	КВС-5-0129000-04	1
	22		Шплинт 3,2х20 – 397	КВС-5-0129000-04	2
	23		Шплинт 4х25 – 397	КВС-5-0129000-04	1
	24		Ось 6-8 b12х30 – 9650	КВС-5-0129000-04	5
	25		Ось 6-10 b12х36 – 9650	КВС-5-0129000-04	1
	26		Ось 6-14 b12х45 – 9650	КВС-5-0129000-04	1
	27		Трос дистанционного управления 113-075-03500	КВС-5-0129000-04	1
	28		Трос дистанционного управления 113-075-04000	КВС-5-0129000-04	1

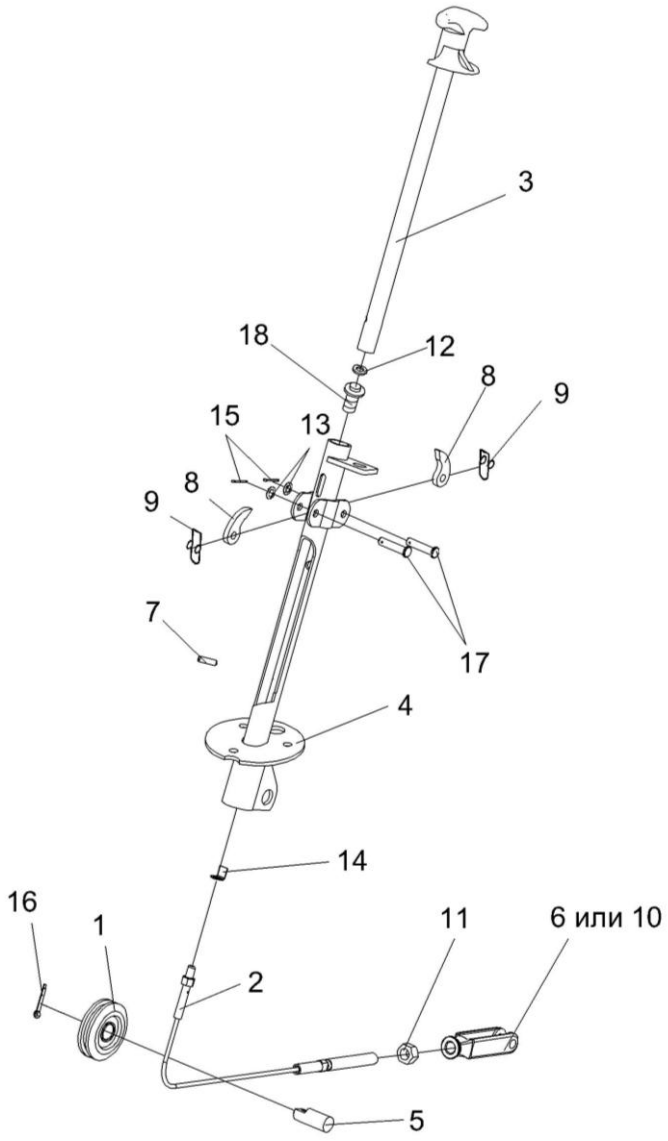

Рисунок 135 – Колонка привода УЭС 0300710

№ рис	№ поз	Обозначение	Наименование	Куда входит	
				Обозначение	Кол. на 1 сб. ед.
			КОЛОНКА ПРИВОДА УЭС 0300710 (рисунок 135)		
135	1-18	УЭС 0300710	Колонка привода	КВС-5-0129000-04	1
	1	УЭС 0300720	Ролик	УЭС 0300710	1
	2	УЭС 0300730	Трос	УЭС 0300710	1
	3	УЭС 0300740	Ручка	УЭС 0300710	1
	4	УЭС 0300760	Корпус	УЭС 0300710	1
	5	УЭС 0300619	Ось	УЭС 0300710	1
	6	КИС 0119318Б-01	Вилка	УЭС 0300710	1
	7	УЭС 0300692	Штифт	УЭС 0300710	1
	8	54-40752	Собачка	УЭС 0300710	2
	9	54-60311	Пружина	УЭС 0300710	2
	10	КИЛ 0119652	Вилка	УЭС 0300710	1
	11		Гайка М12-6G – 5915	УЭС 0300710	1
	12		Шайба 14Т 65Г – 6402	УЭС 0300710	1
	13		Шайба С.8.01 – 11371	УЭС 0300710	2
	14		Шайба 8.01 – 13463	УЭС 0300710	1
	15		Шплинт 2х20 – 397	УЭС 0300710	2
	16		Шплинт 4х25 – 397	УЭС 0300710	1
	17		Ось 6-86 12х36 – 9650	УЭС 0300710	2
	18		Выключатель ВК12-2	УЭС 0300710	1

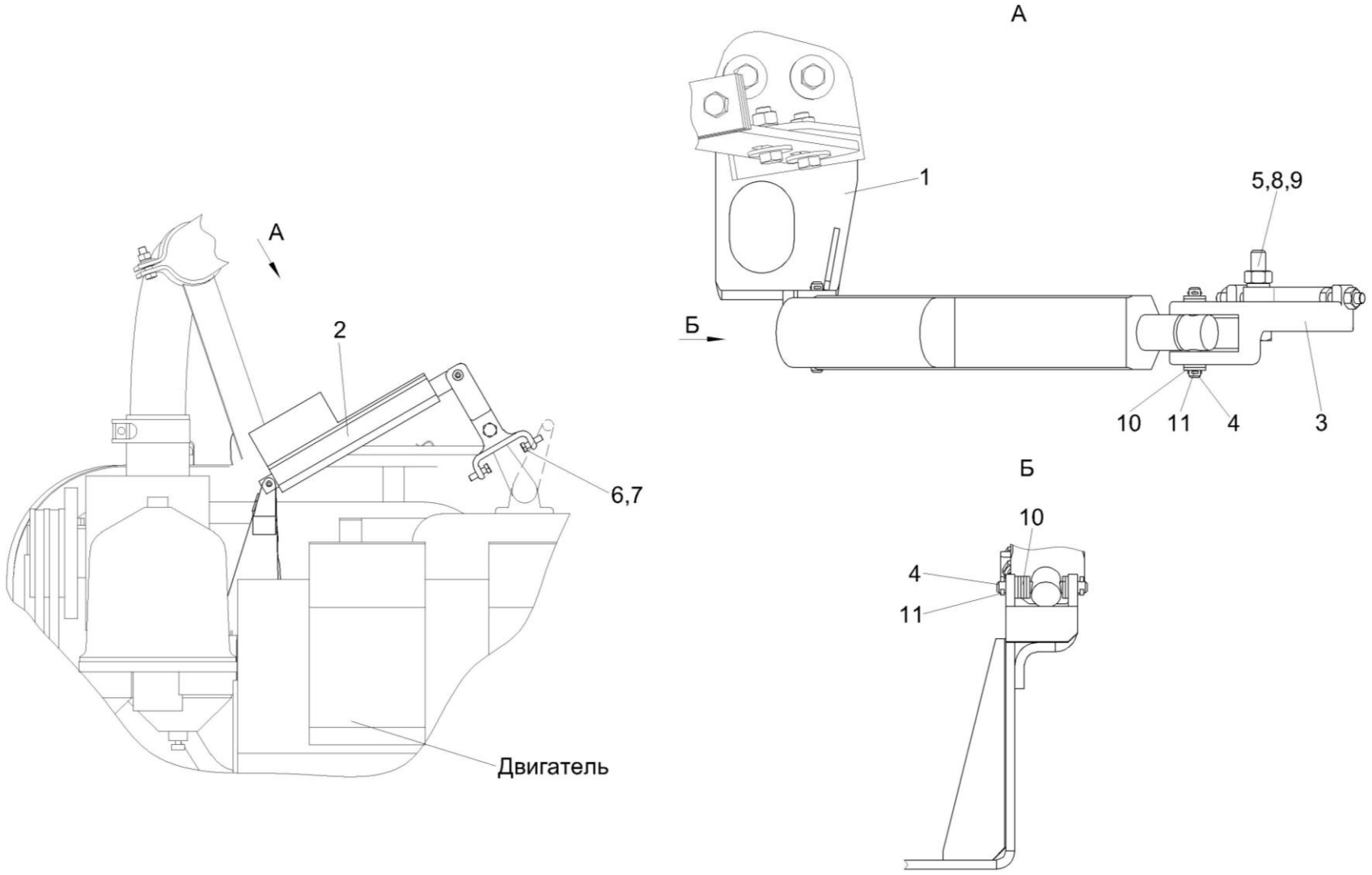

Рисунок 136 – Механизм управления топливным насосом КВС-5-0129300А

№ рис	№ поз	Обозначение	Наименование	Куда входит	
				Обозначение	Кол. на 1 сб. ед.
МЕХАНИЗМ УПРАВЛЕНИЯ ТОПЛИВНЫМ НАСОСОМ КВС-5-0129300А (рисунок 136)					
136	1-11	КВС-5-0129300А	Механизм управления топливным насосом	КВС-5-0100000	1
	1	КВС-5-0129320А	Кронштейн	КВС-5-0129300А	1
	2	КГС 0170390А	Электромеханизм	КВС-5-0129300А	1
	3	КВС-5-0129101	Рычаг	КВС-5-0129300А	1
	4	КВС-5-0129601А	Ось	КВС-5-0129300А	2
	5	КВС-5-0129602А	Ось	КВС-5-0129300А	1
	6		Болт М6-6ех20 – 7798	КВС-5-0129300А	2
	7		Гайка М6-6G – 5915	КВС-5-0129300А	2
	8		Гайка М8-6G – 5915	КВС-5-0129300А	1
	9		Шайба 8Т 65Г – 6402	КВС-5-0129300А	1
	10		Шайба С.6.01 – 11371	КВС-5-0129300А	10
	11		Шплинт 2х12 – 397	КВС-5-0129300А	4

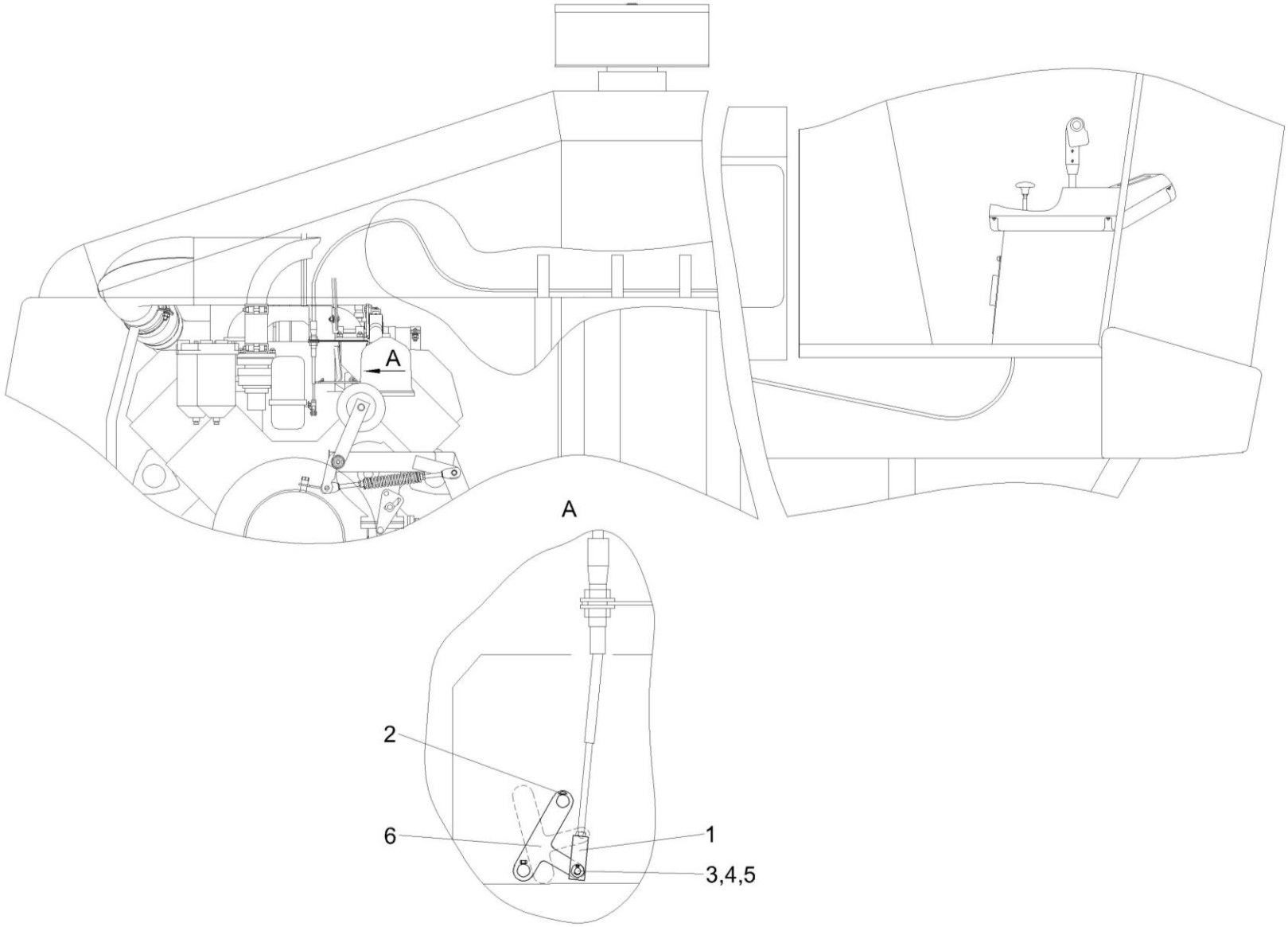

Рисунок 137 – Установка тросов управления двигателем КВС-5-0129600А

№ рис	№ поз	Обозначение	Наименование	Куда входит	
				Обозначение	Кол. на 1 сб. ед.
УСТАНОВКА ТРОСОВ УПРАВЛЕНИЯ ДВИГАТЕЛЕМ КВС-5-0129600А (рисунок 137)					
137	1-6	КВС-5-0129600А	Установка тросов управления двигателем	КВС-5-0100000	1
	1	КВС-5-0129607	Вилка	КВС-5-0129600А	1
	2		Винт В.М5-6ех12 – 17473	КВС-5-0129600А	1
	3		Ось 6-8 b12x18 – 9650	КВС-5-0129600А	1
	4		Шайба С.6.01 – 11371	КВС-5-0129600А	1
	5		Шплинт 1,6х12 – 397	КВС-5-0129600А	1
	6		Накладка 280-1111573 (Поставка с двигателем Д-280.1S2-045)	КВС-5-0129600А	1

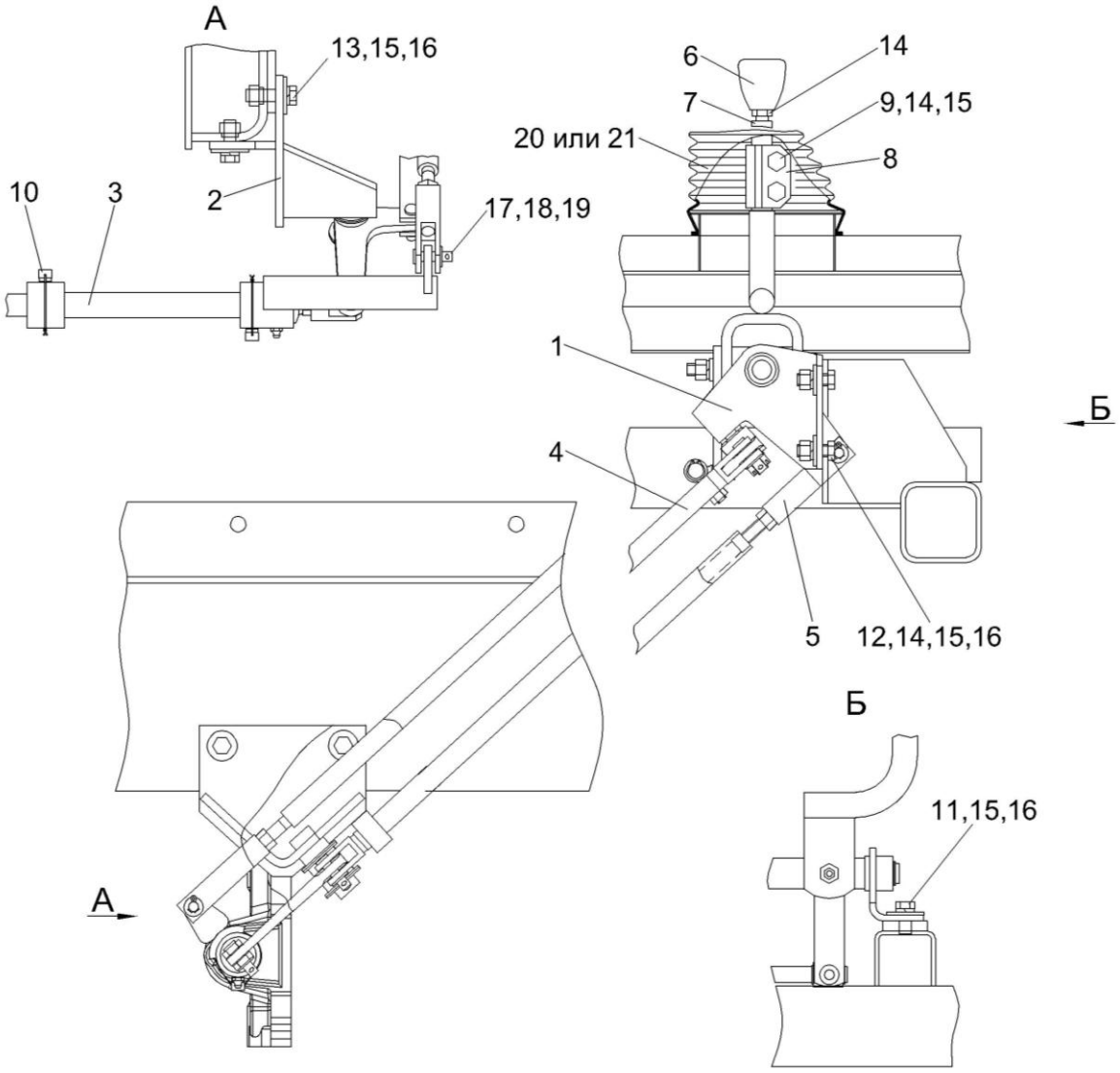

Рисунок 138 – Установка механизма управления коробкой диапазонов КВС-2-0129040

№ рис	№ поз	Обозначение	Наименование	Куда входит	
				Обозначение	Кол. на 1 сб. ед.
УСТАНОВКА МЕХАНИЗМА УПРАВЛЕНИЯ КОРОБКОЙ ДИАПАЗОНОВ КВС-2-0129040 (рисунок138)					
138	1-21	КВС-2-0129040	Установка управления коробкой диапазонов	КВС-5-0100000	1
	1	КВС-2-0129070	Блок переключения	КВС-2-0129040	1
	2	КВС-1-0129070	Опора	КВС-2-0129040	1
	3	КВС-1-0129180	Шток	КВС-2-0129040	1
	4	КВС-1-0129310	Тяга	КВС-2-0129040	1
	5	КВС-1-0129330А	Тяга	КВС-2-0129040	1
	6	КВС-1-0129002	Рукоятка	КВС-2-0129040	1
	7	КВС-1-0129607	Рычаг	КВС-2-0129040	1
	8	КЗС 0119614	Муфта	КВС-2-0129040	1
	9	КЗС 0119648	Болт	КВС-2-0129040	2
	10	3518020-46366	Болт штока	КВС-2-0129040	1
	11		Болт М12-6ех25 – 7796	КВС-2-0129040	2
	12		Болт М12-6ех30 – 7796	КВС-2-0129040	2
	13		Болт М12-6ех35 – 7796	КВС-2-0129040	3
	14		Гайка М12-6G – 5915	КВС-2-0129040	5
	15		Шайба 12Т 65Г – 6402	КВС-2-0129040	9
	16		Шайба А 12.01 – 6958	КВС-2-0129040	7

№ рис	№ поз	Обозначение	Наименование	Куда входит	
				Обозначение	Кол. на 1 сб. ед.
138	17		Шайба С.10.01 – 11371	КВС-2-0129040	5
	18		Ось 6-10 b12x36 – 9650	КВС-2-0129040	5
	19		Шплинт 3,2x25 – 397	КВС-2-0129040	5
	20		Чехол 80-6702243-А (г. Минск, ОАО "Белстрой-индустрия")	КВС-2-0129040	1
	21		Чехол 80-67.02243-А (Польша, "Stomil")	КВС-2-0129040	1

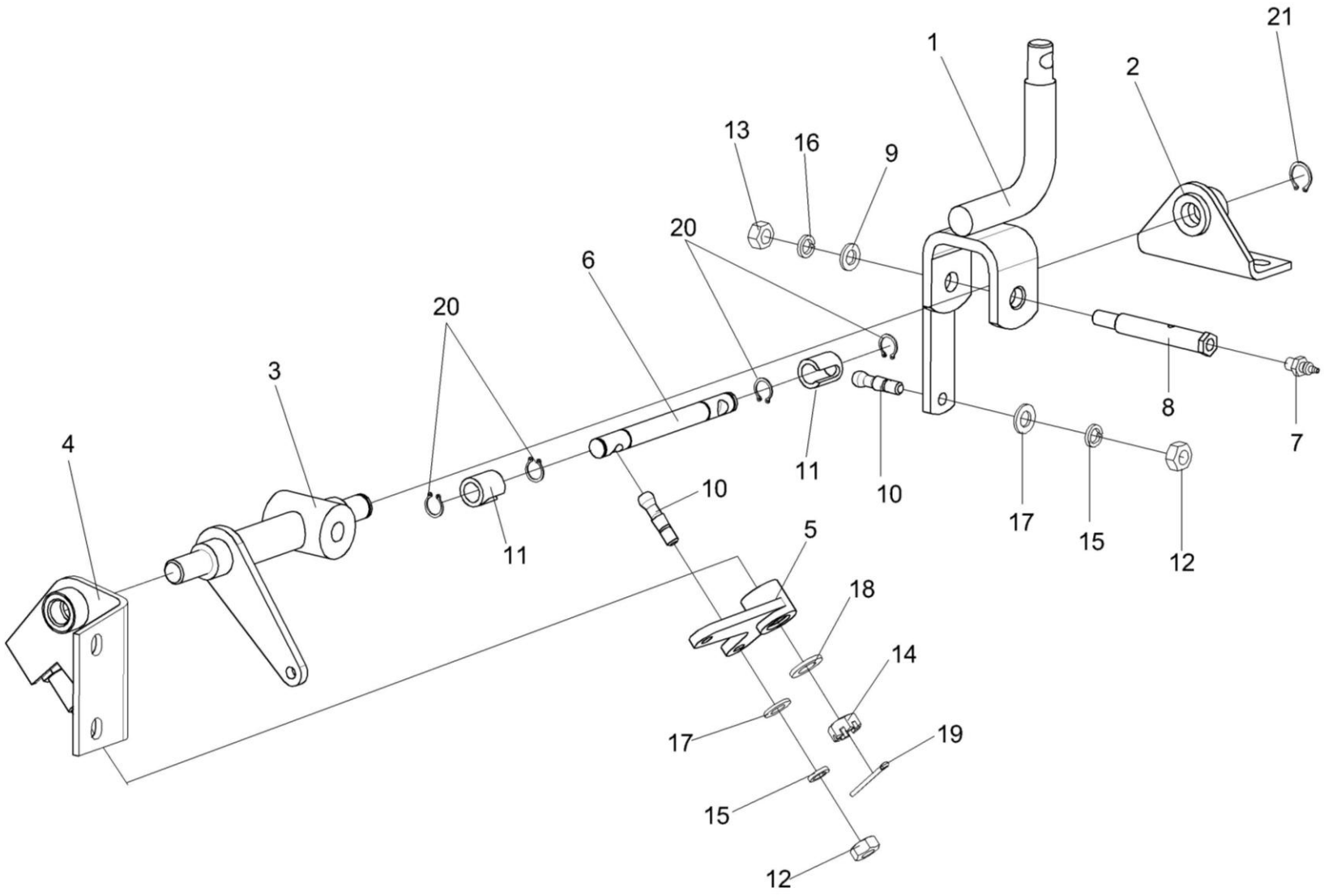

Рисунок 139 – Блок переключения КВС-2-0129070

№ рис	№ поз	Обозначение	Наименование	Куда входит	
				Обозначение	Кол. на 1 сб. ед.
БЛОК ПЕРЕКЛЮЧЕНИЯ КВС-2-0129070 (рисунок 139)					
139	1-21	КВС-2-0129070	Блок переключения	КВС-2-0129040	1
	6,10,11,20	КВС-1-0129300	Тяга	КВС-2-0129070	1
	1	КВС-2-0129080	Рычаг	КВС-2-0129070	1
	2	КВС-1-0129240	Кронштейн	КВС-2-0129070	1
	3	КВС-1-0129270	Вал	КВС-2-0129070	1
	4	КВС-1-0129280	Кронштейн	КВС-2-0129070	1
	5	КЗС 0119330	Рычаг	КВС-2-0129070	1
	6	КВС-1-0129608	Тяга	КВС-1-0129300	1
	7	КВС-1-0111643	Штуцер	КВС-2-0129070	1
	8	КЗС 0119622	Ось	КВС-2-0129070	1
	9	ПКК 0128486А	Шайба упорная	КВС-2-0129070	1
	10	РСМ-10.04.12.614Б	Палец	КВС-1-0129300	2
	11	РСМ-10.04.12.616Б	Втулка	КВС-1-0129300	2
	12		Гайка М10-6G – 5915	КВС-2-0129070	2
	13		Гайка М12-6G – 5915	КВС-2-0129070	1
	14		Гайка М12-6G – 5919	КВС-2-0129070	1
	15		Шайба 10Т 65Г – 6402	КВС-2-0129070	2

№ рис	№ поз	Обозначение	Наименование	Куда входит	
				Обозначение	Кол. на 1 сб. ед.
139	16		Шайба 12Т 65Г – 6402	КВС-2-0129070	1
	17		Шайба С.10.01 – 11371	КВС-2-0129070	2
	18		Шайба С.12.01 – 11371	КВС-2-0129070	1
	19		Шплинт 3,2х32 – 397	КВС-2-0129070	1
	20		Кольцо В16 – 13942	КВС-1-0129300	4
	21		Кольцо В20 – 13942	КВС-2-0129070	1

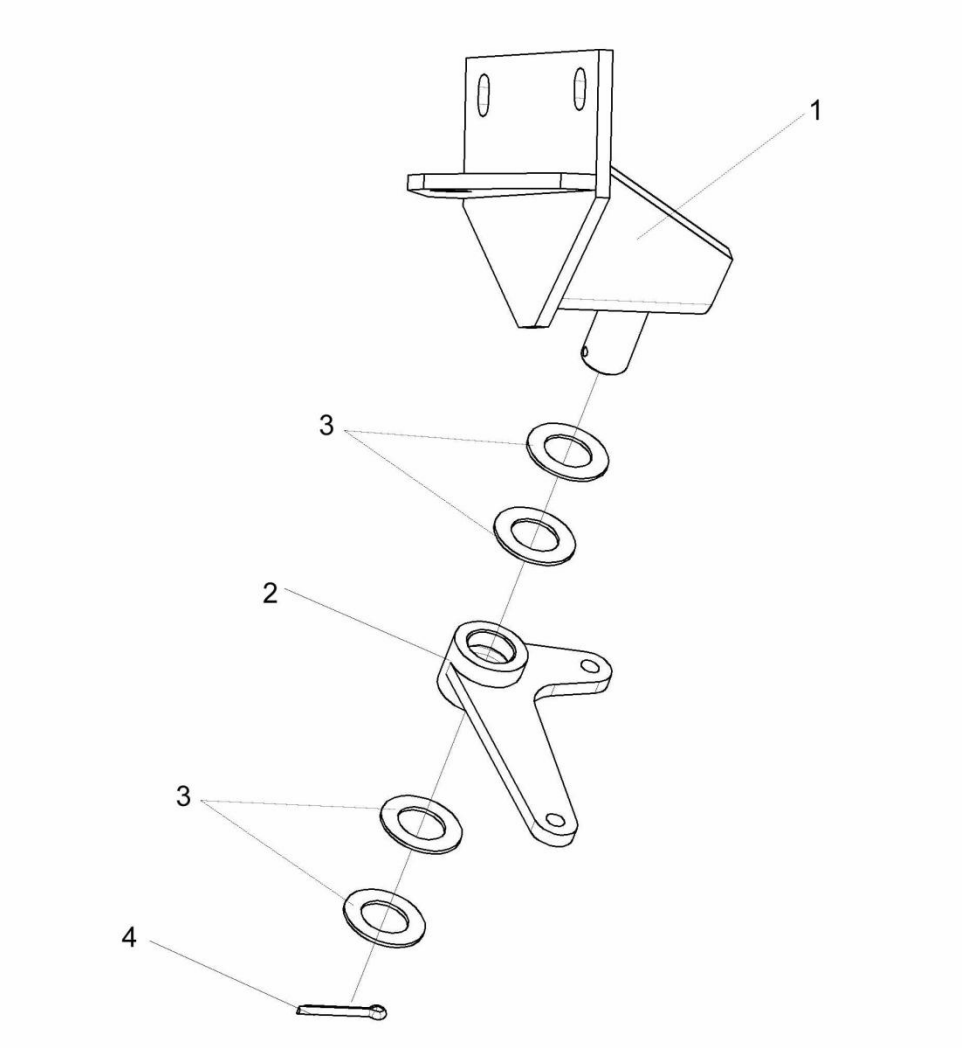

Рисунок 140 – Опора КВС-1-0129070

№ рис	№ поз	Обозначение	Наименование	Куда входит	
				Обозначение	Кол. на 1 сб. ед.
			ОПОРА КВС-1-0129070 (рисунок 140)		
140	1-4	КВС-1-0129070	Опора	КВС-2-0129040	1
	1	КВС-1-0129350	Кронштейн	КВС-1-0129070	1
	2	КВС-1-0129202	Рычаг	КВС-1-0129070	1
	3	КИЛ 0106482	Шайба	КВС-1-0129070	4
	4		Шплинт 5х36 – 397	КВС-1-0129070	1

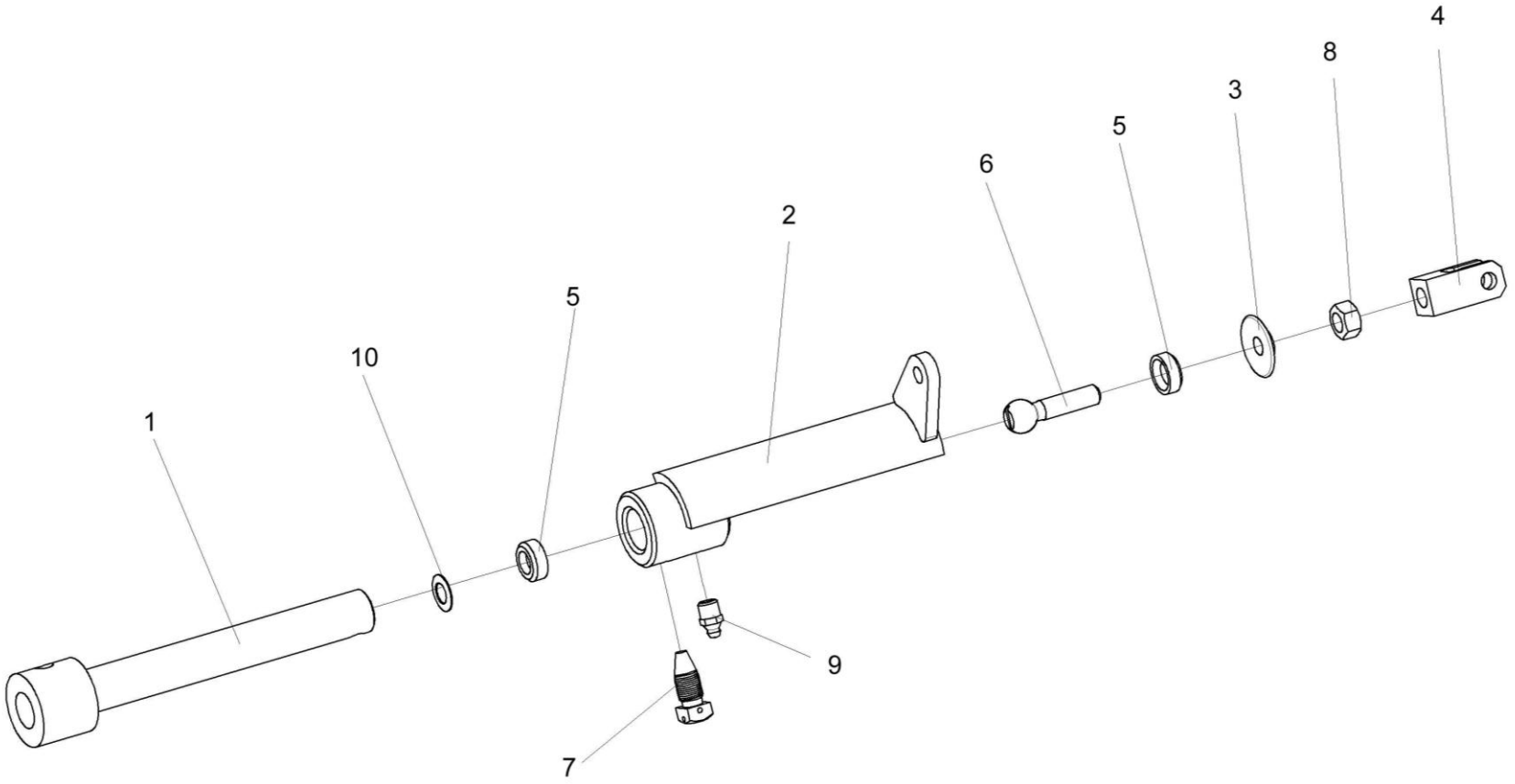

Рисунок 141 – Шток КВС-1-0129180

№ рис	№ поз	Обозначение	Наименование	Куда входит	
				Обозначение	Кол. на 1 сб. ед.
			ШТОК КВС-1-0129180 (рисунок 141)		
141	1-10	КВС-1-0129180	Шток	КВС-2-0129040	1
	1	КВС-1-0129190	Шток	КВС-1-0129180	1
	2	КВС-1-0129200	Рычаг	КВС-1-0129180	1
	3	КЗС 0119025	Шайба	КВС-1-0129180	1
	4	КЗС 0119624	Вилка	КВС-1-0129180	1
	5	КЗС 0119644	Сухарик	КВС-1-0129180	2
	6	КЗС 0119647	Палец	КВС-1-0129180	1
	7	3518020-46366	Болт штока	КВС-1-0129180	1
	8		Гайка М12х1,25-6G – 5915	КВС-1-0129180	1
	9		Масленка 1.2 – 19853	КВС-1-0129180	1
	10		Пружина тарельчатая II-3-3-22,4х12,5х0,8х0,6	КВС-1-0129180	1

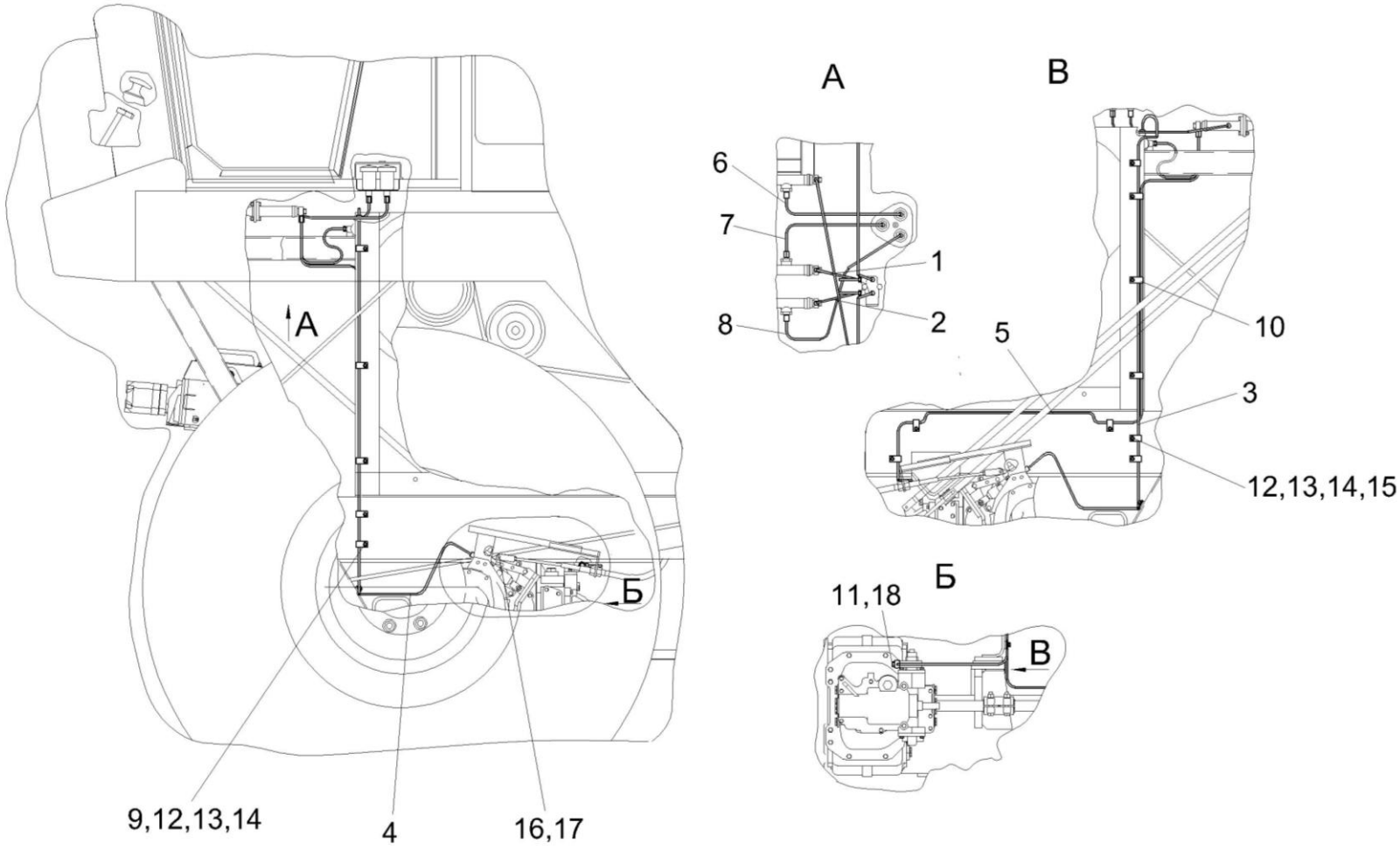

Рисунок 142 – Установка трубопроводов и стояночных тормозов КВС-1-0129100

№ рис	№ поз	Обозначение	Наименование	Куда входит	
				Обозначение	Кол. на 1 сб. ед.
УСТАНОВКА ТРУБОПРОВОДОВ И СТОЯНОЧНЫХ ТОРМОЗОВ КВС-1-0129100 (рисунок 142)					
142	1-18	КВС-1-0129100	Установка трубопроводов и стояночных тормозов	КВС-5-0100000	1
	1	КВС-1-0129110	Трубопровод	КВС-1-0129100	1
	2	КВС-1-0129110-01	Трубопровод	КВС-1-0129100	1
	3	КВС-1-0129120	Трубопровод	КВС-1-0129100	1
	4	КВС-1-0129130	Трубопровод	КВС-1-0129100	1
	5	КВС-1-0129140	Трубопровод	КВС-1-0129100	1
	6	КВС-1-0129150	Трубопровод	КВС-1-0129100	1
	7	КВС-1-0129160	Трубопровод	КВС-1-0129100	1
	8	КВС-1-0129170	Трубопровод	КВС-1-0129100	1
	9	УЭС 0300427	Скоба	КВС-1-0129100	13
	10	УЭС 0302405	Скоба	КВС-1-0129100	3
	11	РСМ 10.04.34.603	Болт поворотного угольника	КВС-1-0129100	1
	12		Болт М8-6ех20 – 7802	КВС-1-0129100	16
	13		Гайка М8-6G – 5915	КВС-1-0129100	16
	14		Шайба 8 65Г – 6402	КВС-1-0129100	16
	15		Шайба С.8.01 – 11371	КВС-1-0129100	32
	16		Ось 6-8 b12x30 – 9650	КВС-1-0129100	2
	17		Шплинт 2х20 – 397	КВС-1-0129100	2
	18		Кольцо 011-015-25-2-2 – 18829/9833	КВС-1-0129100	2

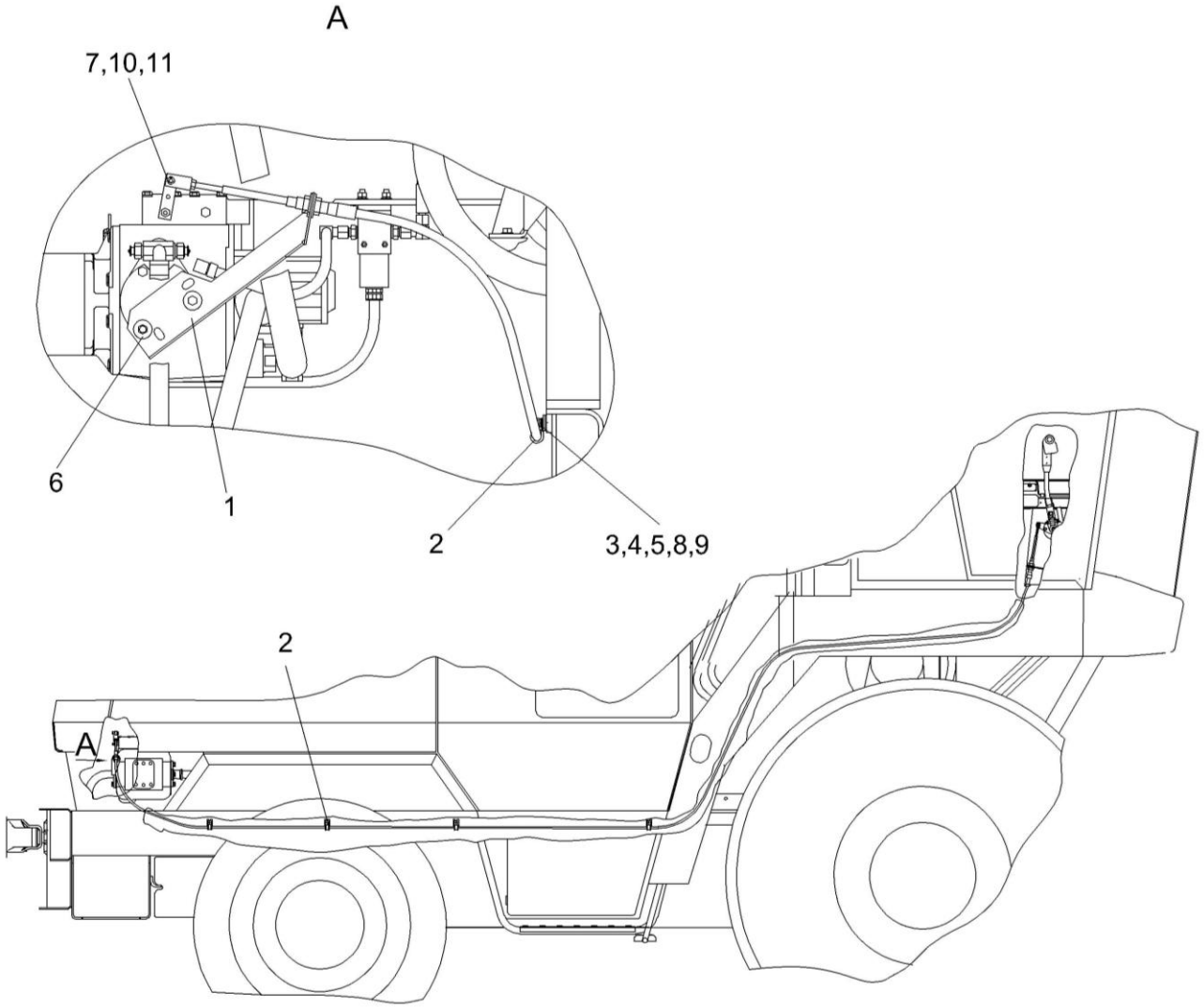

Рисунок 143 – Привод управления КВС-1-0129530А

№ рис	№ поз	Обозначение	Наименование	Куда входит	
				Обозначение	Кол. на 1 сб. ед.
ПРИВОД УПРАВЛЕНИЯ КВС-1-0129530А (рисунок 143)					
143	1-11	КВС-1-0129530А	Привод управления	КВС-5-0100000	1
	1	КВС-1-0129510А	Кронштейн	КВС-1-0129530А	1
	2	КЗР 0700800-05	Хомут	КВС-1-0129530А	5
	3		Болт М8-6ех20 – 7802	КВС-1-0129530А	4
	4		Гайка М8-6G – 5915	КВС-1-0129530А	4
	5		Шайба 8Т 65Г – 6402	КВС-1-0129530А	4
	6		Шайба А 10.01 – 6958	КВС-1-0129530А	2
	7		Шайба С.6.01 – 11371	КВС-1-0129530А	1
	8		Шайба С.8.01 – 11371	КВС-1-0129530А	4
	9		Шайба С.12.01 – 11371	КВС-1-0129530А	8
	10		Ось 6-6 b12x25 – 9650	КВС-1-0129530А	1
	11		Шплинт 1,6x12 – 397	КВС-1-0129530А	1

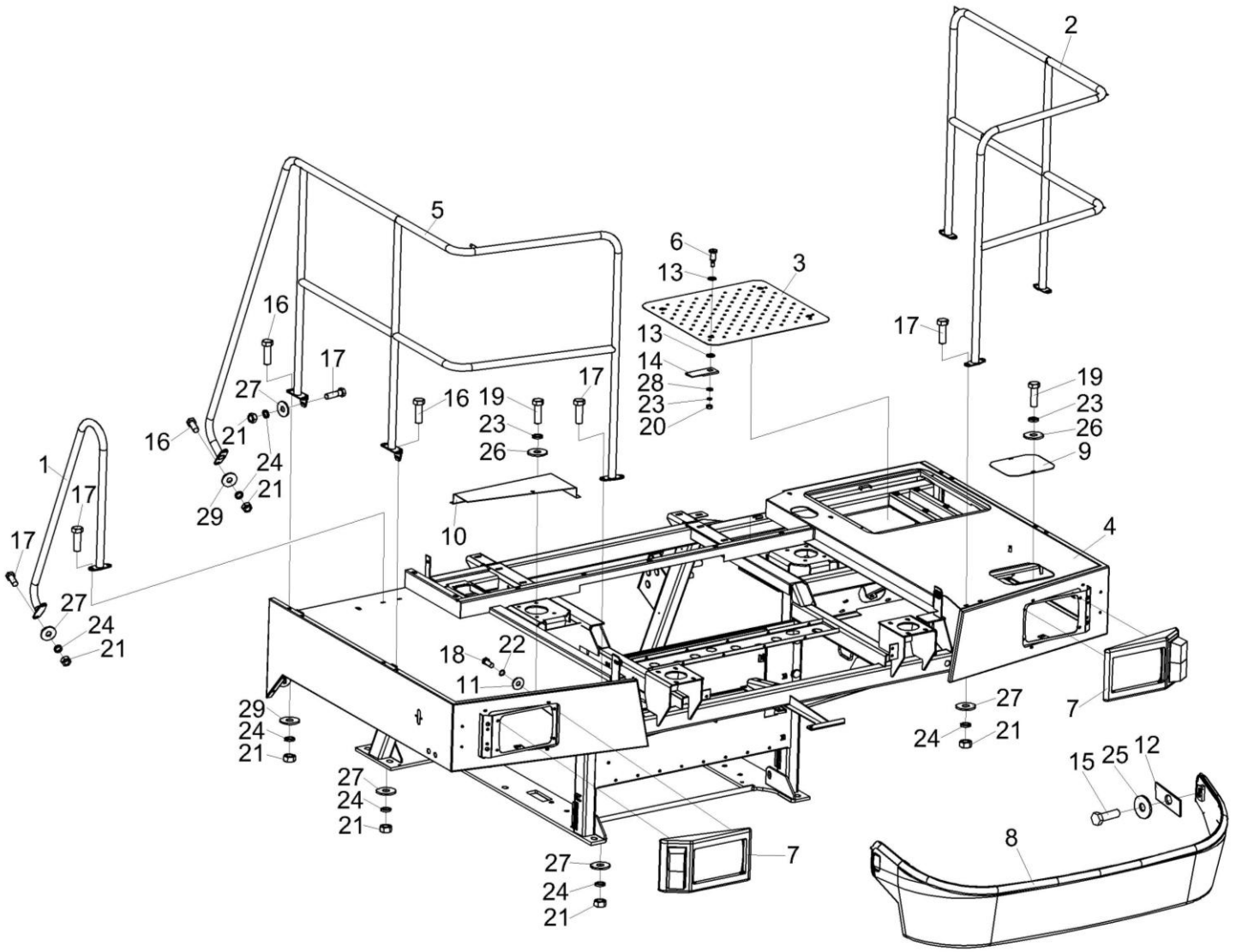

Рисунок 144 – Установка площадки входа КВС-2-0124000 (лист 1)

№ рис	№ поз	Обозначение	Наименование	Куда входит	
				Обозначение	Кол. на 1 сб.ед.
УСТАНОВКА ПЛОЩАДКИ ВХОДА КВС-2-0124000 (лист 1) (рисунок144)					
144	3,6,13,14, 20,23,28	КВС-2-0100440	Люк	КВС-5-0100000	1
	1	КВС-1-0100200	Поручень	КВС-5-0100000	1
	2	КВС-1-0125020	Поручень	КВС-5-0100000	1
	3	КВС-2-0100450	Люк	КВС-2-0100440	1
	4	КВС-2-0124000	Площадка входа	КВС-5-0100000	1
	5	КВС-2-0125010	Поручень	КВС-5-0100000	1
	6	КВС-2-0702602	Палец	КВС-2-0100440	4
	7	КЗК 0100260-01	Маска	КВС-5-0100000	2
	8	СЭУ 1000500	Бампер	КВС-5-0100000	1
	9	КВС-1-0100447	Крышка	КВС-5-0100000	1
	10	КВС-1-0124453	Крышка	КВС-5-0100000	1
	11	СТВ 0105627	Шайба	КВС-5-0100000	8
	12	УЭС 0200499	Накладка	КВС-5-0100000	3
	13	УЭС 1000001	Шайба	КВС-2-0100440	8
	14	УЭС 1000507	Фиксатор	КВС-2-0100440	4
	15		Болт М12х1,25-6ех40 – 7796	КВС-5-0100000	3
	16		Болт М8-6ех20 – 7802	КВС-5-0100000	34

№ рис	№ поз	Обозначение	Наименование	Куда входит	
				Обозначение	Кол. на 1 сб.ед.
144	17		Болт М8-6ех25 – 7802	КВС-5-0100000	16
	18		Винт В.М4-6ех16 – 17473	КВС-5-0100000	8
	19		Винт В.М6-6ех12 – 17473	КВС-5-0100000	20
	20		Гайка М6-6G – 5915	КВС-2-0100440	4
	21		Гайка М8-6G – 5915	КВС-5-0100000	76
	22		Шайба 4 65Г – 6402	КВС-5-0100000	8
	23		Шайба 6Т 65Г – 6402	КВС-5-0100000 КВС-2-0100440	109 4
	24		Шайба 8Т 65Г – 6402	КВС-5-0100000	91
	25		Шайба 12Т 65Г – 6402	КВС-5-0100000	38
	26		Шайба С 6.01 – 6958	КВС-5-0100000	79
	27		Шайба С 8.01 – 6958	КВС-5-0100000	92
	28		Шайба С.6.01 – 11371	КВС-2-0100440	4
	29		Шайба С 8.01 – 11371	КВС-5-0100000	10

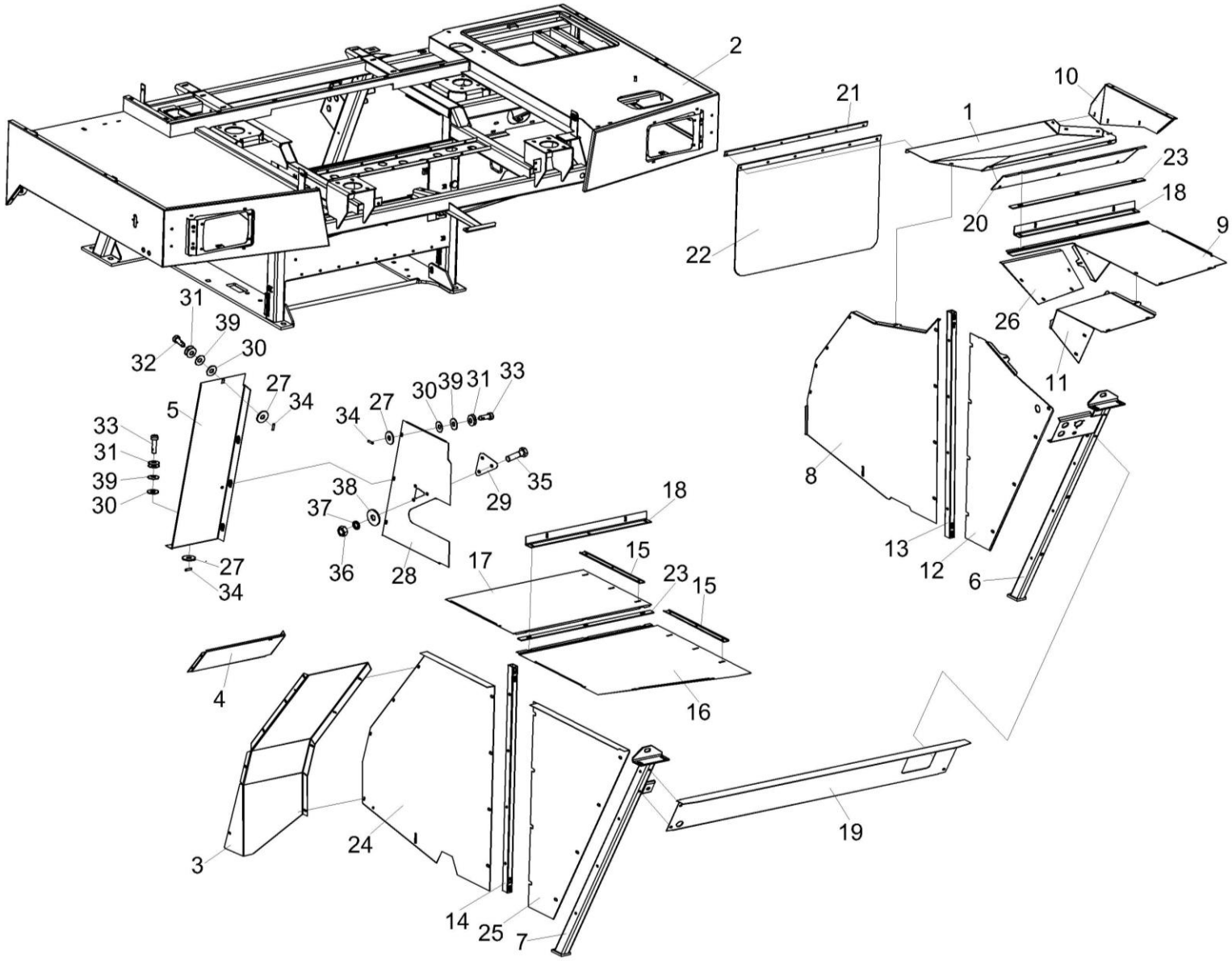

Рисунок 145 – Установка площадки входа КВС-2-0124000 (лист 2)

№ рис	№ поз	Обозначение	Наименование	Куда входит	
				Обозначение	Кол. на 1 сб.ед.
УСТАНОВКА ПЛОЩАДКИ ВХОДА КВС-2-0124000 (лист 2) (рисунок 145)					
145	5,27,30-34,39	КВС-2-0100120	Щиток	КВС-5-0100000	1
	27-31,33-39	КВС-2-0100280А	Панель	КВС-5-0100000	1
	30-32,34	КВС-1-0147590	Фиксатор	КВС-2-0100120	1
	30,31,33,34, 39	КВС-1-0147590-01	Фиксатор	КВС-2-0100120 КВС-2-0100280А	1 3
	1	КВС-2-0100110А	Ограждение	КВС-5-0100000	1
	2	КВС-2-0124000	Площадка входа	КВС-5-0100000	1
	3	КВС-1-0100100	Проставка	КВС-5-0100000	1
	4	КВС-1-0100110-01	Щиток	КВС-5-0100000	1
	5	КВС-2-0100130А	Щиток	КВС-2-0100120	1
	6	КВС-2-0100160	Стойка	КВС-5-0100000	1
	7	КВС-2-0100160-01	Стойка	КВС-5-0100000	1
	8	КВС-2-0100180А-01	Ограждение	КВС-5-0100000	1
	9	КВС-2-0100240А	Панель	КВС-5-0100000	1
	10	КВС-2-0100250А	Щиток	КВС-5-0100000	1
	11	КВС-2-0100260А	Щиток	КВС-5-0100000	1
	12	КВС-2-0100270А	Ограждение	КВС-5-0100000	1
	13	КВС-1-0100150	Труба	КВС-5-0100000	1
	14	КВС-1-0100150-01	Труба	КВС-5-0100000	1

№ рис	№ поз	Обозначение	Наименование	Куда входит	
				Обозначение	Кол. на 1 сб.ед.
145	15	КВС-1-0100170	Прижим	КВС-5-0100000	3
	16	КВС-1-0100240-01	Панель	КВС-5-0100000	1
	17	КВС-1-0100250-01	Панель	КВС-5-0100000	1
	18	КВС-1-0100300	Уголок	КВС-5-0100000	2
	19	КВС-2-0100403	Панель	КВС-5-0100000	1
	20	КВС-2-0100405	Щиток	КВС-5-0100000	1
	21	КВС-2-0100426	Планка	КВС-5-0100000	1
	22	КВС-1-0100012	Брызговик	КВС-5-0100000	1
	23	КВС-1-0100429	Прижим	КВС-5-0100000	2
	24	КВС-1-0100431-01	Ограждение	КВС-5-0100000	1
	25	КВС-1-0100432-01	Ограждение	КВС-5-0100000	1
	26	КВС-2-0100435	Люк	КВС-5-0100000	1
	27	КВС-1-0147443	Шайба	КВС-2-0100120 КВС-2-0100280А	2 3
	28	КВС-1-0100428А	Панель	КВС-2-0100280А	1
	29	КВС-2-0100415	Щиток	КВС-2-0100280А	1
	30	КВС-1-0147005	Шайба	КВС-1-0147590 КВС-1-0147590-01	1 1
	31	КВС-1-0147407	Пружина тарельчатая	КВС-1-0147590 КВС-1-0147590-01	3 3
	32	КВС-1-0147617	Фиксатор	КВС-1-0147590	1

№ рис	№ поз	Обозначение	Наименование	Куда входит	
				Обозначение	Кол. на 1 сб.ед.
145	33	КВС-1-0147617-01	Фиксатор	КВС-1-0147590-01	1
	34	КВС-1-0147618	Штифт	КВС-1-0147590 КВС-1-0147590-01	1 1
	35		Болт М6-6ех14 – 7802	КВС-2-0100280А	3
	36		Гайка М6-6G – 5915	КВС-2-0100280А	3
	37		Шайба 6Т 65Г – 6402	КВС-2-0100280А	3
	38		Шайба С 6.01 – 6958	КВС-2-0100280А	3
	39		Шайба А 10.01 – 6958	КВС-1-0147590 КВС-1-0147590-01	1 1

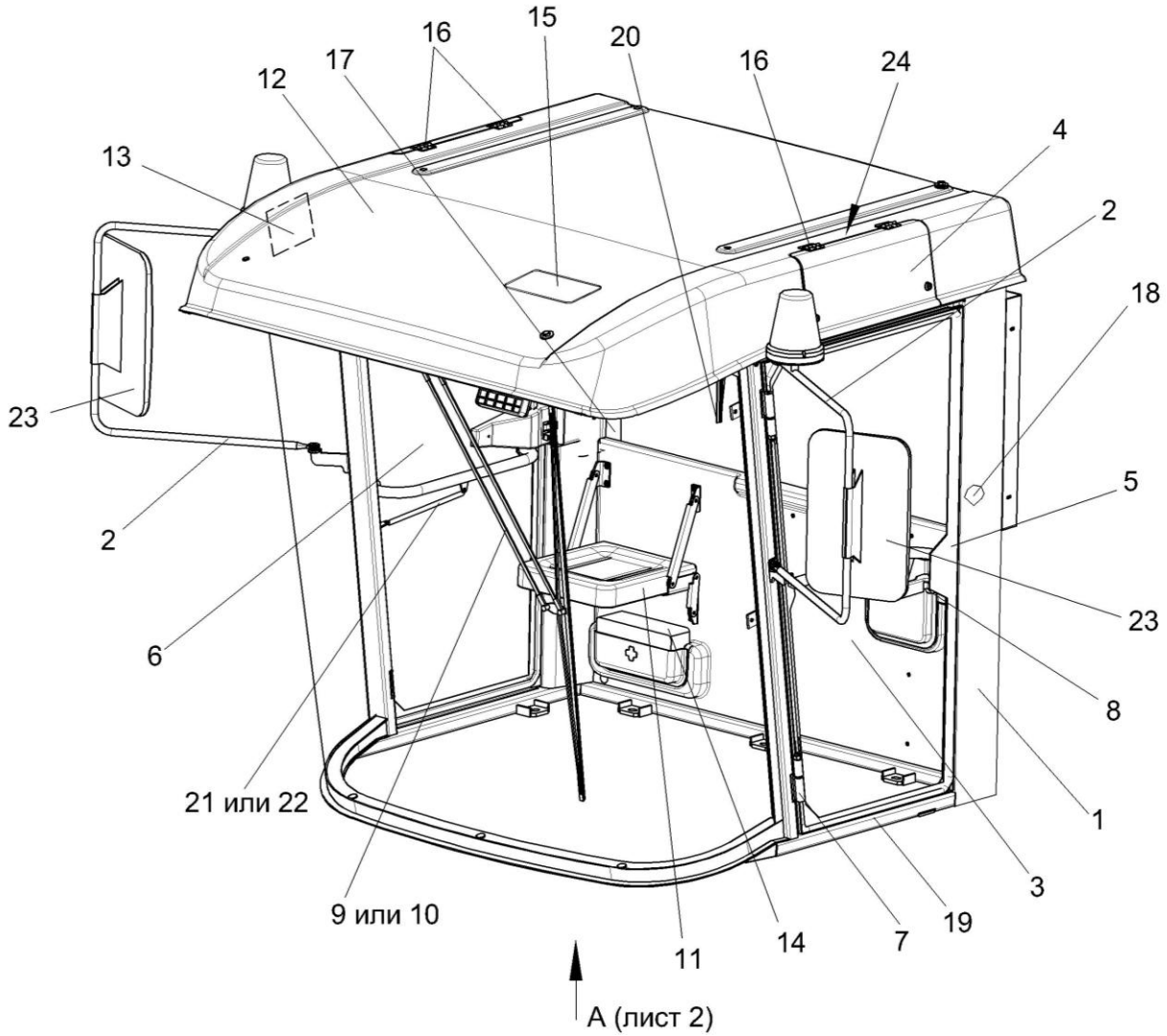

Рисунок 146 – Кабина КВС-2-0122000 (лист 1)

№ рис	№ поз	Обозначение	Наименование	Куда входит	
				Обозначение	Кол. на 1 сб.ед.
КАБИНА КВС-2-0122000 (лист 1) (рисунок 146)					
146	1-24	КВС-2-0122000	Кабина	КВС-5-0100000	1
	4,12,13,16,24	КВС-2-0122170	Крыша	КВС-2-0122000	1
	1	КВС-2-0122010	Каркас	КВС-2-0122000	1
	2	КВС-2-0122110	Кронштейн	КВС-2-0122000	2
	3	КВС-2-0122160	Облицовка	КВС-2-0122000	1
	4	КВС-2-0122180	Крышка	КВС-2-0122170	2
	5	КЗК-10-0200120	Дверь	КВС-2-0122000	1
	6	КЗК-10-0200140	Дверь	КВС-2-0122000	1
	7	КЗК-12-0120310	Петля	КВС-2-0122000	4
	8	КЗК-12-0120380-01	Кронштейн	КВС-2-0122000	1
	9	КЗК-12-0120810	Установка стеклоочистителя	КВС-2-0122000	1
	10	КЗК-12-0120810-01	Установка стеклоочистителя	КВС-2-0122000	1
	11	КВС-1-0129660	Сиденье дополнительное	КВС-2-0122000	1
	12	КВС-2-0122027	Крыша	КВС-2-0122170	1
	13	КГС 0120920	Крышка	КВС-2-0122170	1
	14	РСМ-10.04.21.120	Аптечка	КВС-2-0122000	1
	15	СЭУ 0200380	Люк	КВС-2-0122000	1

№ рис	№ поз	Обозначение	Наименование	Куда входит	
				Обозначение	Кол. на 1 сб.ед.
146	16	КВК 0121422	Зацеп	КВС-2-0122170	4
	17	КВС-2-0122019	Облицовка	КВС-2-0122000	1
	18	КВС-2-0122021	Облицовка	КВС-2-0122000	1
	19	СЭУ 0201401	Порог	КВС-2-0122000	1
	20		Пантографное устройство 302.00.00 в составе: рычаг 302.01.00; щетка 600.02.00 (Польша, "Gal-Pol")	КВС-2-0122000	1
	21		Пружина газовая LIFT-O-MAT 095621	КВС-2-0122000	1
	22		Пружина газовая 16-2-203-164-A246-B246-150N, №S01624019B	КВС-2-0122000	1
	23		Зеркало наружное ВРЕИ.203621.009	КВС-2-0122000	2
	24		Уплотнитель SD-40AX/E, коричневый (2,12) м, ОДО "СтомиБел" г. Минск	КВС-2-0122170	1

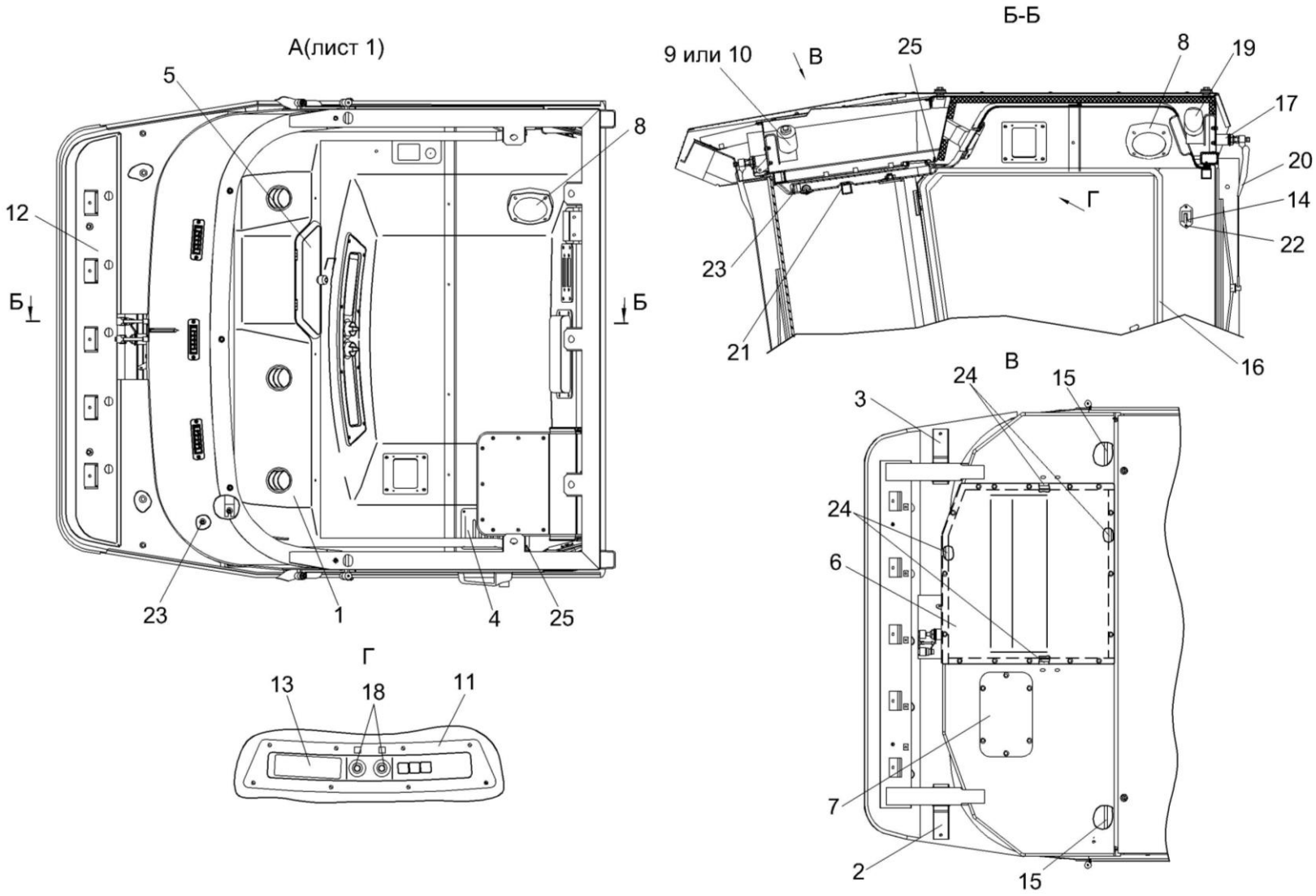

Рисунок 147 – Кабина КВС-2-0122000 (лист 2)

№ рис	№ поз	Обозначение	Наименование	Куда входит	
				Обозначение	Кол. на 1 сб.ед.
КАБИНА КВС-2-0122000 (лист 2) (рисунок 147)					
147	1-25	КВС-2-0122000	Кабина	КВС-5-0100000	1
	1	КЗК-12-0120730-02	Потолок	КВС-2-0122000	1
	2	КВС-2-0122210	Кронштейн	КВС-2-0122000	1
	3	КВС-2-0122210-01	Кронштейн	КВС-2-0122000	1
	4	КЗК-12-0120440	Фильтр	КВС-2-0122000	1
	5	КЗК-12-0120530А	Крышка	КВС-2-0122000	1
	6	КЗК-12-0120620	Крышка	КВС-2-0122000	1
	7	СЭУ 0200380	Люк	КВС-2-0122000	1
	8	СЭУ 0200670	Крышка	КВС-2-0122000	2
	9	КЗК-12-0120810	Установка стеклоочистителя	КВС-2-0122000	1
	10	КЗК-12-0120810-01	Установка стеклоочистителя	КВС-2-0122000	1
	11	КВС-2-0122002	Панель	КВС-2-0122000	1
	12	КВС-2-0122425	Кронштейн	КВС-2-0122000	1
	13	КЗК-12-0120045	Крышка	КВС-2-0122000	1
	14	А 30.09.011	Крючок для одежды	КВС-2-0122000	2
	15	КЗК-12-0131001	Уплотнение Уплотнение Т-4 L=(225±5) мм	КВС-2-0122000	2
	16	КЗК-12-0131003	Уплотнение Уплотнение Т-70 L=(4500±10) мм	КВС-2-0122000	2

№ рис	№ поз	Обозначение	Наименование	Куда входит	
				Обозначение	Кол. на 1 сб.ед.
147	17	СЭУ 0200828	Втулка	КВС-2-0122000	1
	18	УЭС 0200017А	Кнопка	КВС-2-0122000	2
	19		Моторедуктор 192 090 020 Польша, "Gal-Pol"	КВС-2-0122000	1
	20		Пантографное устройство 302.00.00 в составе: рычаг 302.01.00; щетка 600.02.00 Польша, "Gal-Pol"	КВС-2-0122000	1
	21		Шторка солнцезащитная 20-YC1-2 Брест, ИООО "LamSystemBrest"	КВС-2-0122000	2
	22		Шуруп саморез 3,5Х25 (531 035 025)	КВС-2-0122000	14
	23		Винт 4,2Х25	КВС-2-0122000	6
	24		Уплотнитель SD-40AX/E, коричневый (2,4) м, ОДО "СтомиБел" г. Минск	КВС-2-0122000	1
	25		Трубка 305 ТВ-40, 4 – 19034, (0,15) м	КВС-2-0122000	11`

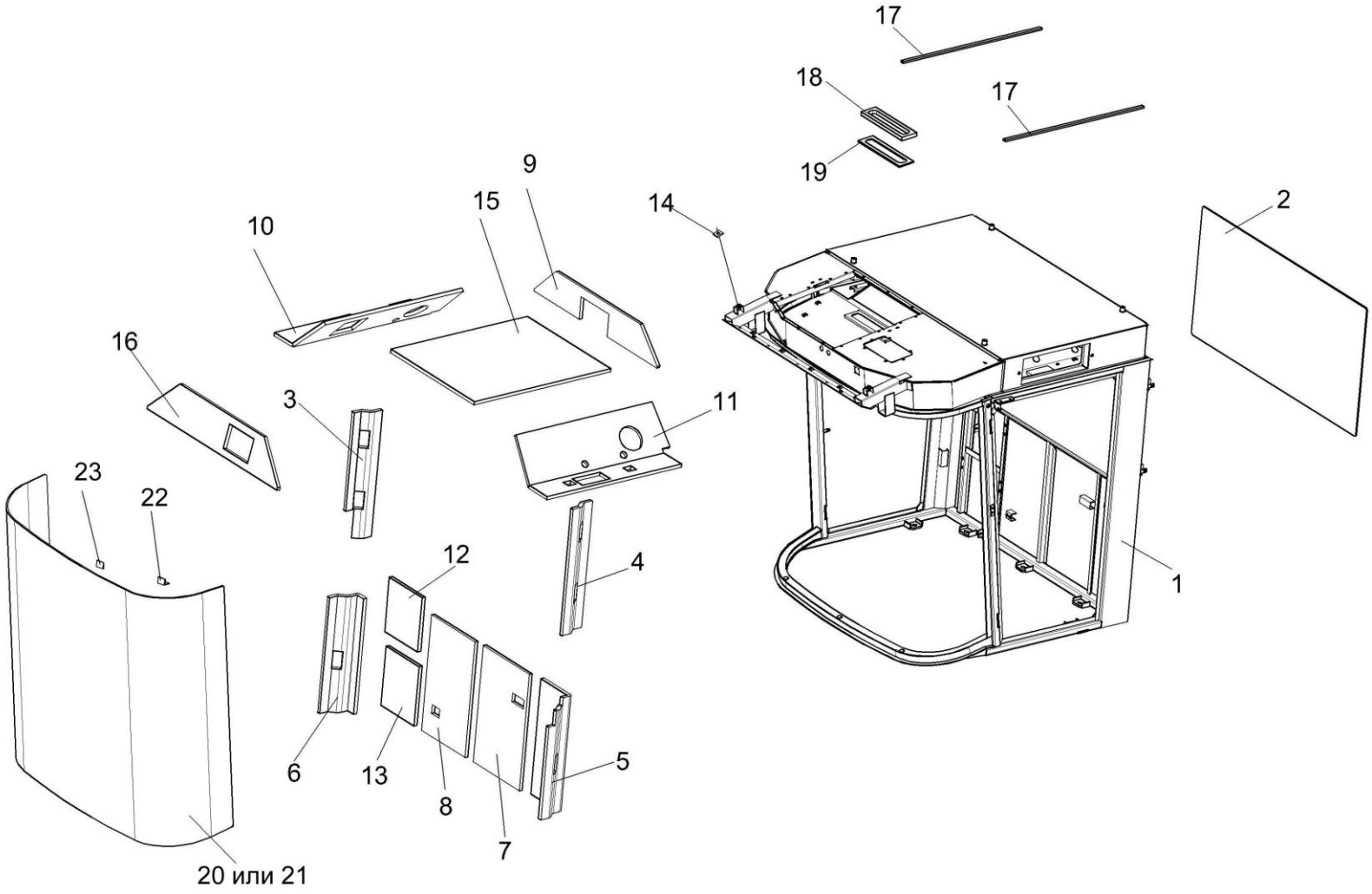

Рисунок 148 – Каркас КВС-2-0122010

№ рис	№ поз	Обозначение	Наименование	Куда входит	
				Обозначение	Кол. на 1 сб.ед.
			КАРКАС КВС-2-0122010 (рисунок 148)		
148	1-23	КВС-2-0122010	Каркас	КВС-2-0122000	1
	1	КВС-2-0122020	Каркас кабины	КВС-2-0122010	1
	2	КВС-2-0122003	Стекло	КВС-2-0122010	1
	3	КВС-2-0122007	Обивка	КВС-2-0122010	1
	4	КВС-2-0122008	Обивка	КВС-2-0122010	1
	5	КВС-2-0122011	Обивка	КВС-2-0122010	1
	6	КВС-2-0122012	Обивка	КВС-2-0122010	1
	7	КВС-2-0122013	Обивка	КВС-2-0122010	1
	8	КВС-2-0122014	Обивка	КВС-2-0122010	1
	9	КВС-2-0122015	Обивка	КВС-2-0122010	1
	10	КВС-2-0122016	Обивка	КВС-2-0122010	1
	11	КВС-2-0122017	Обивка	КВС-2-0122010	1
	12	КВС-2-0122018	Обивка	КВС-2-0122010	1
	13	КВС-2-0122018-01	Обивка	КВС-2-0122010	1
	14	КВС-2-0122031	Прокладка	КВС-2-0122010	2
	15	КЗК-12-0120031	Обивка крыши	КВС-2-0122010	1
	16	КЗК-12-0120032	Обивка	КВС-2-0122010	1

№ рис	№ поз	Обозначение	Наименование	Куда входит	
				Обозначение	Кол. на 1 сб.ед.
148	17	КЗК-12-0120052	Полоса Пластина II-10 (20±2х450±5) мм	КВС-2-0122010	6
	18	КЗК-12-0120053	Уплотнение	КВС-2-0122010	1
	19	КЗК-12-0120069	Уплотнение	КВС-2-0122010	1
	20	СЭУ 0200012	Стекло лобовое	КВС-2-0122010	1
	21	СЭУ 0200012-01	Стекло лобовое	КВС-2-0122010	1
	22	СЭУ 0200021	Подкладка	КВС-2-0122010	18
	23	СЭУ 0200022	Подкладка	КВС-2-0122010	10

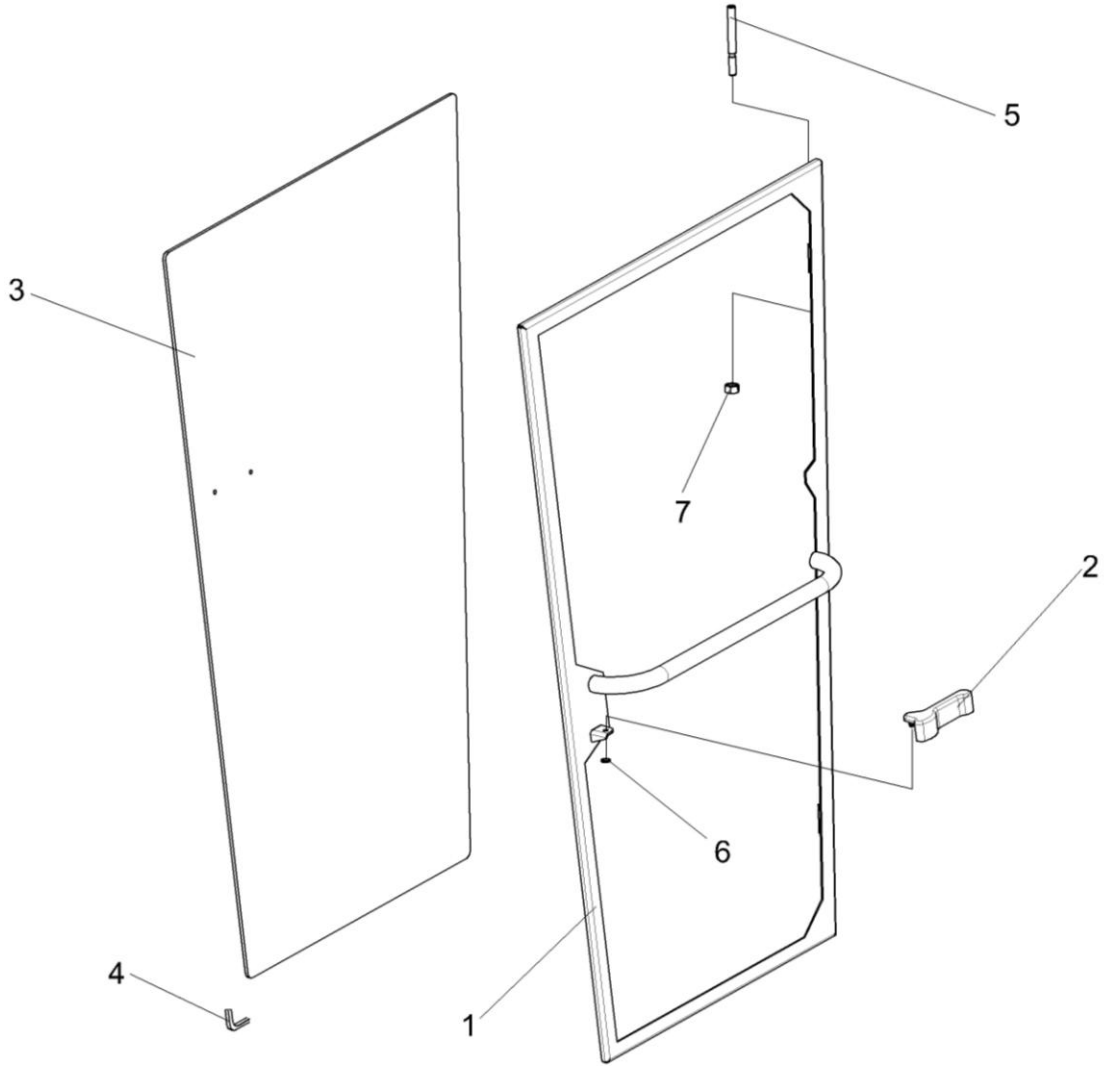

Рисунок 149 – Дверь КЗК-10-0200120

№ рис	№ поз	Обозначение	Наименование	Куда входит	
				Обозначение	Кол. на 1 сб.ед.
			ДВЕРЬ КЗК-10-0200120 (рисунок 149)		
149	1-7	КЗК-10-0200120	Дверь	КВС-2-0122000	1
	1	КЗК-10-0200130	Каркас	КЗК-10-0200120	1
	2	822-6708160	Рукоятка	КЗК-10-0200120	1
	3	КЗК-12-0120004	Стекло	КЗК-10-0200120	1
	4	СЭУ 0200022	Прокладка	КЗК-10-0200120	19
	5	СЭУ 0200618	Ось	КЗК-10-0200120	2
	6	СЭУ 0201453	Шайба упорная	КЗК-10-0200120	1
	7		Гайка М12-6G – 5915	КЗК-10-0200120	2

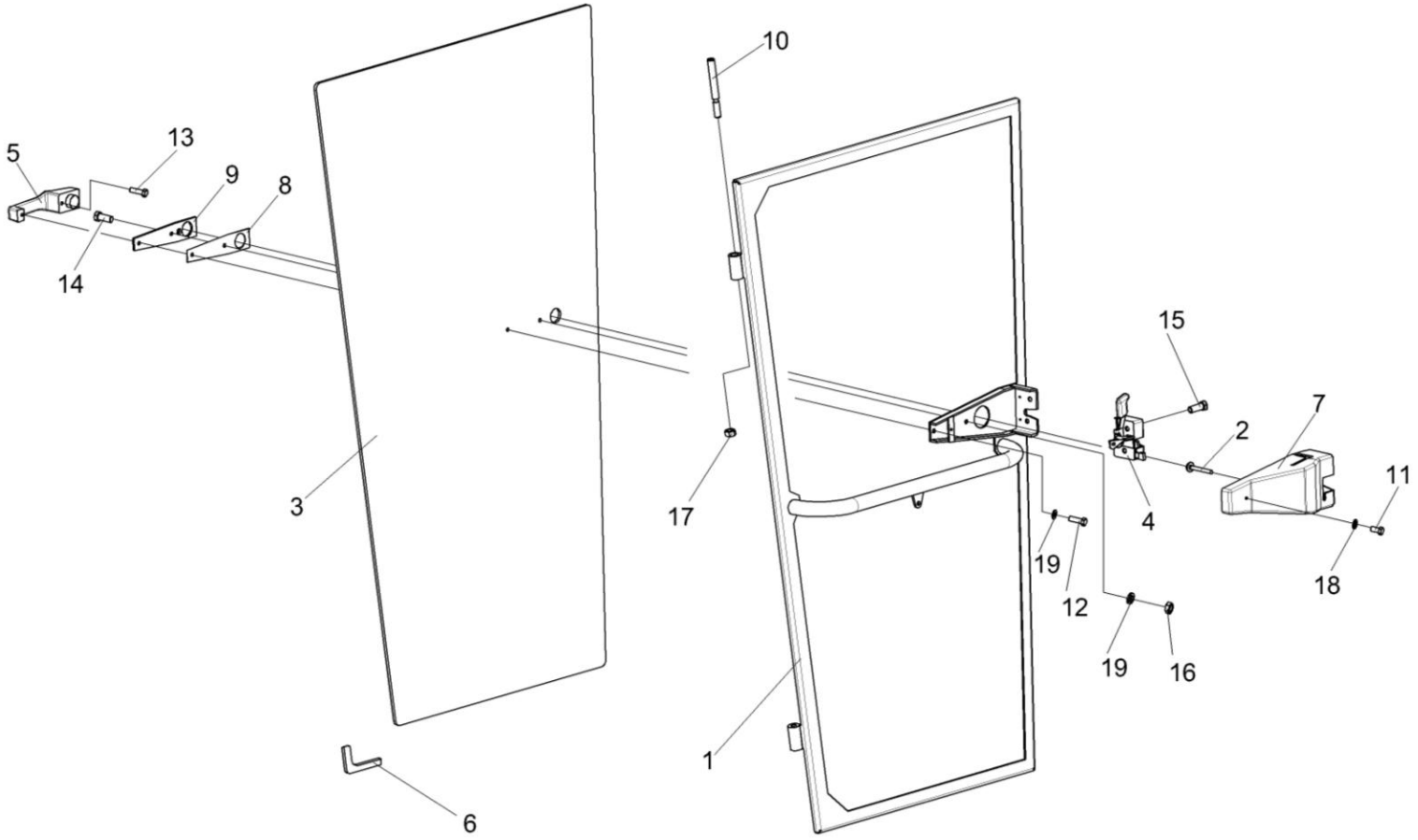

Рисунок 150 – Дверь КЗК-10-0200140

№ рис	№ поз	Обозначение	Наименование	Куда входит	
				Обозначение	Кол. на 1 сб.ед.
ДВЕРЬ КЗК-10-0200140 (рисунок 150)					
150	1-19	КЗК-10-0200140	Дверь	КВС-2-0122000	1
	1,3,6	КЗК-10-0200150	Дверь	КЗК-10-0200140	1

№ рис	№ поз	Обозначение	Наименование	Куда входит	
				Обозначение	Кол. на 1 сб.ед.
150	1	КЗК-10-0200160	Каркас	КЗК-10-0200150	
	2	СЭУ 0200840	Упор	КЗК-10-0200140	1
	3	КЗК-12-0120003	Стекло	КЗК-10-0200150	
	4	80-6105050	Замок	КЗК-10-0200140	1
	5	80-6105300А1	Ручка	КЗК-10-0200140	1
	6	СЭУ 0200022	Прокладка	КЗК-10-0200150	19
	7	СЭУ 0200041	Крышка	КЗК-10-0200140	1
	8	СЭУ 0200072	Прокладка	КЗК-10-0200140	1
	9	СЭУ 0200497	Пластина	КЗК-10-0200140	1
	10	СЭУ 0200618	Ось	КЗК-10-0200140	2
	11		Винт В.М4-6еХ8 – 17473	КЗК-10-0200140	3
	12		Винт В.М6-6еХ30 – 17473	КЗК-10-0200140	1
	13		Винт В2.М6-6еХ12 – 17475	КЗК-10-0200140	1
	14		Винт В2.М6-6еХ25 – 174575	КЗК-10-0200140	1
	15		Винт В2.М8-6еХ16 – 17475	КЗК-10-0200140	2
	16		Гайка М6-6G – 5915	КЗК-10-0200140	2
	17		Гайка М12-6G – 5915	КЗК-10-0200140	2
	18		Шайба С.4.01 – 11371	КЗК-10-0200140	3
	19		Шайба С.6.01 – 11371	КЗК-10-0200140	2

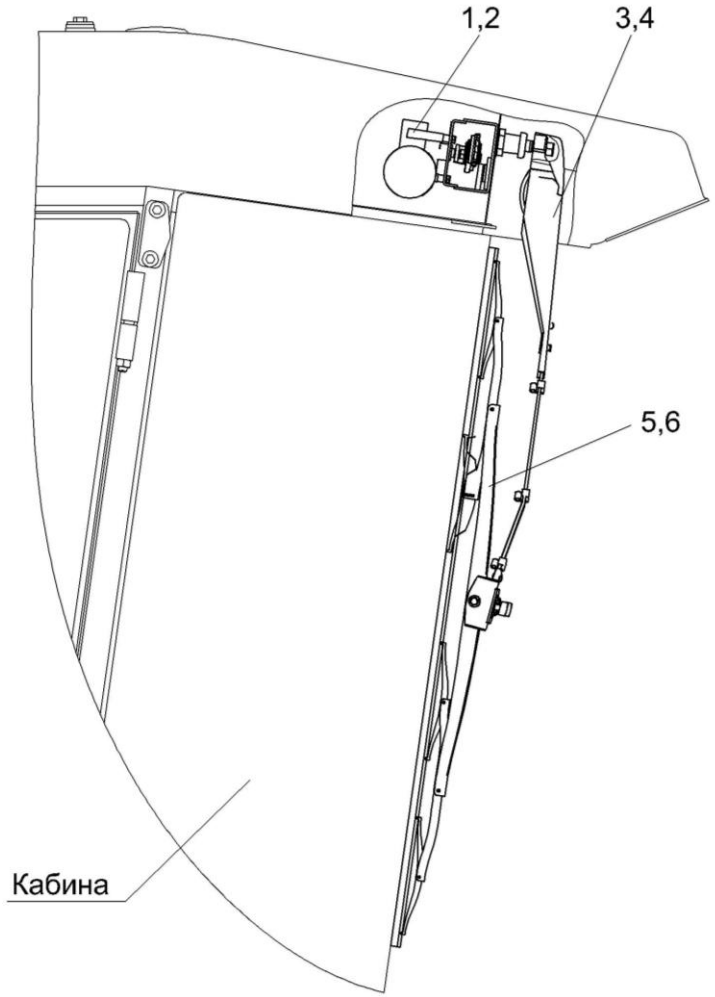

Рисунок 151 – Установка стеклоочистителя КЗК-12-0120810 или КЗК-12-0120810-01

№ рис	№ поз	Обозначение	Наименование	Куда входит	
				Обозначение	Кол. на 1 сб.ед.
УСТАНОВКА СТЕКЛООЧИСТИТЕЛЯ КЗК-12-0120810 ИЛИ КЗК-12-0120810-01 (рисунок 151)					
151	1,3,5	КЗК-12-0120810	Установка стеклоочистителя	КВС-2-0122000	1
	2,4,6	КЗК-12-0120810-01	Установка стеклоочистителя	КВС-2-0122000	1
	1		Привод А13-120.00.300.000	КЗК-12-0120810	1
	2		Моторедуктор 175 090 025	КЗК-12-0120810-01	1
	3		Рычаги щетки А13-120.00.100.000	КЗК-12-0120810	1
	4		Рычаг 25005.01.00	КЗК-12-0120810-01	1
	5		Щетка А10-1200.00	КЗК-12-0120810	1
	6		Щетка 118.01.00 Польша, F.H.U. "GAL-POL"	КЗК-12-0120810-01	1

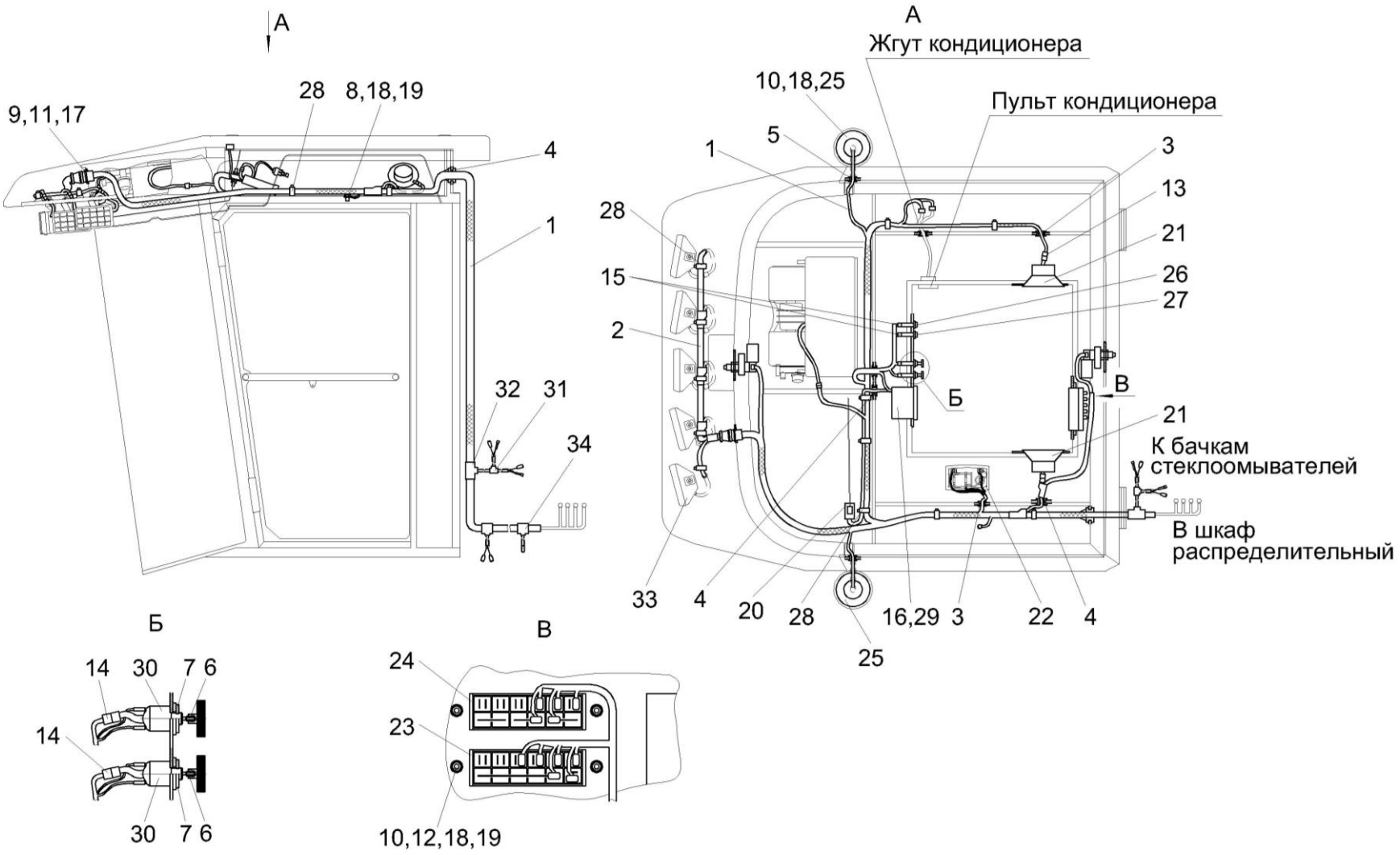

Рисунок 152 – Электрооборудование кабины КВС-2-0122000

№ рис	№ поз	Обозначение	Наименование	Куда входит	
				Обозначение	Кол. на 1 сб.ед.
ЭЛЕКТРООБОРУДОВАНИЕ КАБИНЫ КВС-2-0122000 (рисунок 152)					
152	1	КВС-2-0700640А	Жгут кабины	КВС-2-0122000	1
	2	КЗК-12-0700650	Жгут кабины дополнительный	КВС-2-0122000	1
	3	КГС 0120032	Втулка	КВС-2-0122000	3
	4	КГС 0120032-01	Втулка	КВС-2-0122000	1
	5	КИС 0140035А	Втулка	КВС-2-0122000	2
	6	УЭС 0200624А	Втулка	КВС-2-0122000	2
	7	УЭС 0700605	Гайка	КВС-2-0122000	2
	8		Болт М6-6gх14 – 7798	КВС-2-0122000	1
	9		Винт В.М3-6ех14 – 17473	КВС-2-0122000	4
	10		Винт В.М6-6ех20 – 17473	КВС-2-0122000	10
	11		Гайка М3-6G – 5927	КВС-2-0122000	4
	12		Гайка М6-6G – 5915	КВС-2-0122000	4
	13		Колодка гнездовая 602602	КВС-2-0122000	2
	14		Колодка гнездовая 602606	КВС-2-0122000	2
	15		Колодка гнездовая 612110	КВС-2-0122000	3
	16		Колодка штыревая 502604	КВС-2-0122000	1

№ рис	№ поз	Обозначение	Наименование	Куда входит	
				Обозначение	Кол. на 1 сб.ед.
152	16а		Колодка гнездовая 607605	КВС-2-0122000	1
	17		Шайба 3 65Г – 6402	КВС-2-0122000	4
	18		Шайба 6 65Г – 6402	КВС-2-0122000	11
	19		Шайба С.6.01 – 11371	КВС-2-0122000	5
	20		Антенна штыревая 2102.7903	КВС-2-0122000	1
	21		Акустическая система URAL AS-U1301	КВС-2-0122000	1
	22		Плафон ПО-3	КВС-2-0122000	1
	23		Блок предохранителей БП-2	КВС-2-0122000	1
	24		Блок предохранителей БП-8	КВС-2-0122000	1
	25		Маяк сигнальный МС-2-24-0 (оранжевый)	КВС-2-0122000	2
	26		Переключатель 0974-03.05	КВС-2-0122000	1
	27		Переключатель 0974-03.43	КВС-2-0122000	1
	28		Лента стяжная зубчатая (Германия, "Tyco")	КВС-2-0122000	30
	29		Магнитола автомобильная URAL RM-252SA	КВС-2-0122000	1
	30		Переключатель 671.3709	КВС-2-0122000	2

№ рис	№ поз	Обозначение	Наименование	Куда входит	
				Обозначение	Кол. на 1 сб.ед.
152	31		Разветвитель для гофрированных трубок 9806 08 2 (Германия, "Schlemmer")	КВС-2-0122000	1
	32		Разветвитель для гофрированных трубок 9806 11 3 (Германия, "Schlemmer")	КВС-2-0122000	1
	33		Фара рабочая РАУС 14.3711010-16	КВС-2-0122000	5
	34		Разветвитель для гофрированных трубок 9806 10.6 (Германия, "Schlemmer")	КВС-2-0122000	1

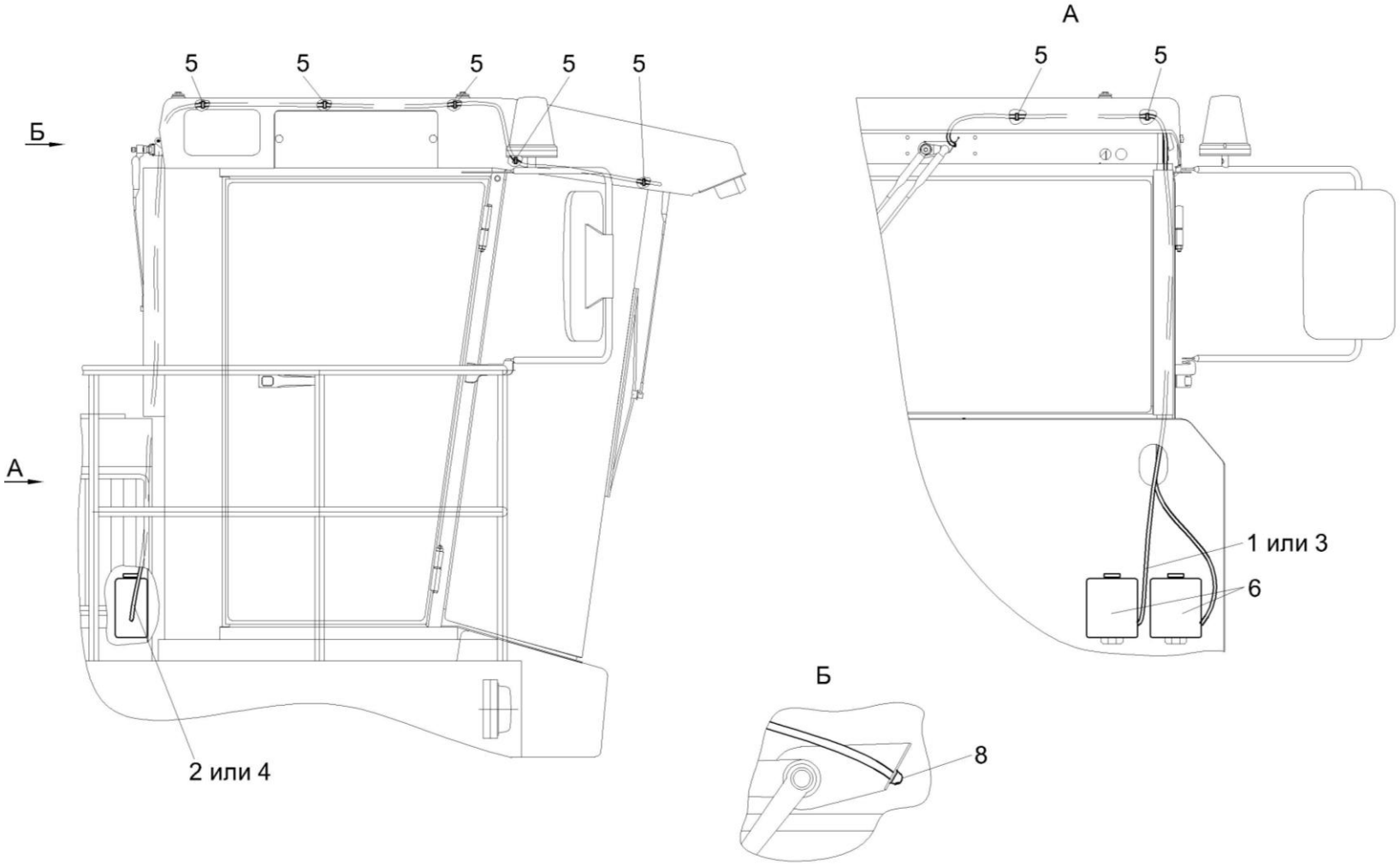

Рисунок 153 – Установка стеклоомывателей КВС-2-0122030

№ рис	№ поз	Обозначение	Наименование	Куда входит	
				Обозначение	Кол. на 1 сб.ед.
УСТАНОВКА СТЕКЛООМЫВАТЕЛЕЙ КВС-2-0122030 (рисунок 153)					
153	1-7	КВС-2-0122030	Установка стеклоомывателей	КВС-5-0100000	1
	1	КВК0120077	Трубопровод Трубка 2233 6,5х4,5	КВС-2-0122030	1
	2	КГС0120055	Трубопровод Трубка 2233 6,5х4,5	КВС-2-0122030	1
	3	КВС-2-0122026	Трубопровод Трубка А, топливостойкая, СЕ2201 М-Б 4,5х1, голубой, L=(3000±10) мм	КВС-2-0122030	1
	4	КГС0120058	Трубопровод Трубка А, топливостойкая, СЕ2201 М-Б 4,5х1, голубой, L=(4300±10) мм	КВС-2-0122030	1
	5		Лента стяжная зубчатая	КВС-2-0122030	9
	6		Стеклоомыватель СЭАТ-34 АДЮИ.060280.001 (г. Борисов, ОАО "Экран")	КВС-2-0122030	2
	7		Жиклер АДЮИ.306549.001 (г. Борисов, ОАО "Экран")	КВС-2-0122030	1

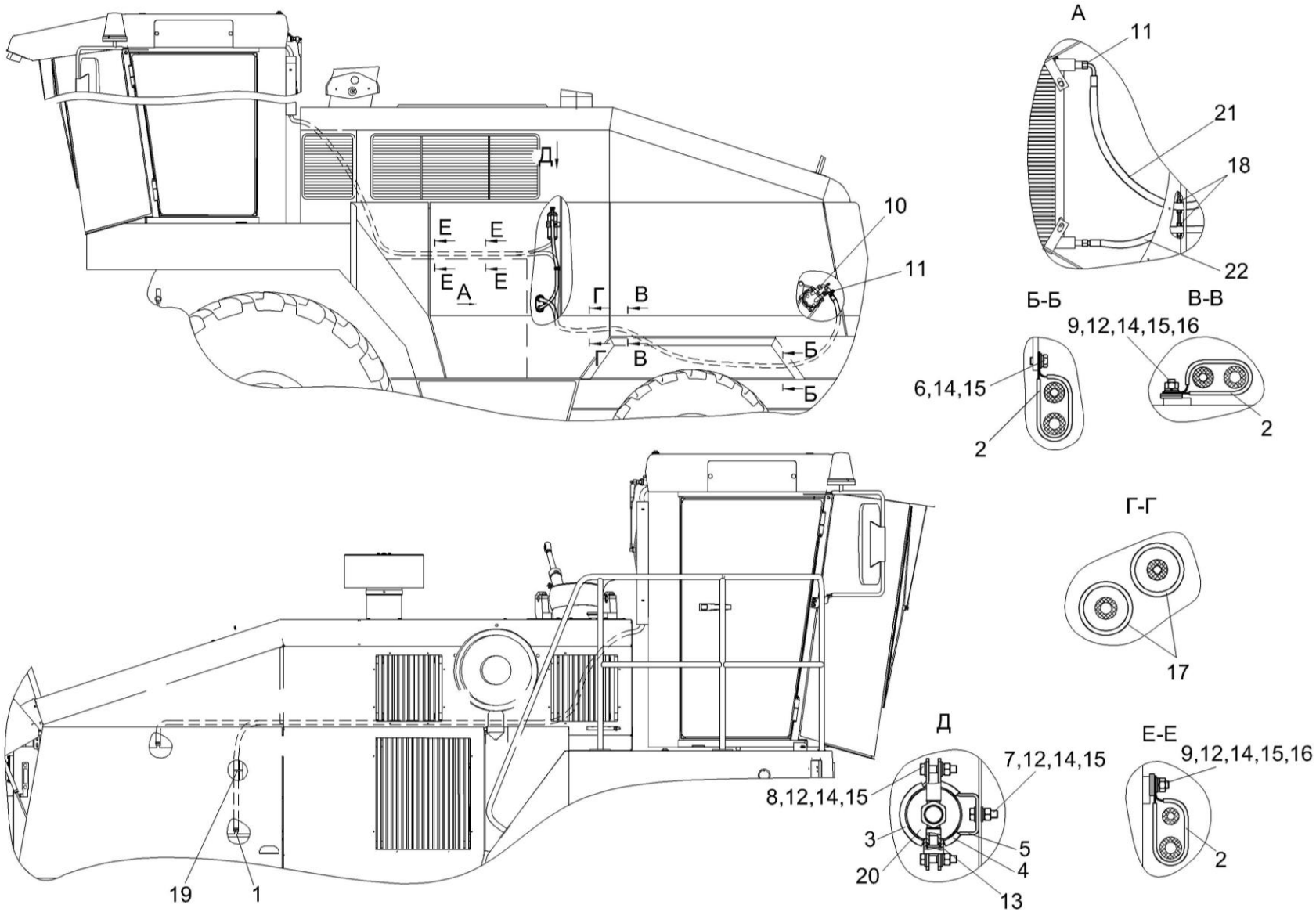

Рисунок 154 – Установка климатическая КВС-5-0121000А

№ рис	№ поз	Обозначение	Наименование	Куда входит	
				Обозначение	Кол. на 1 сб.ед.
УСТАНОВКА КЛИМАТИЧЕСКАЯ КВС-5-0121000А (рисунок 154)					
154	1-22	КВС-5-0121000А	Установка климатическая	КВС-5-0100000	1
	1	А 23.02.260	Хомут стяжной	КВС-5-0121000А	2
	2	УЭС-7-0203150А	Скоба	КВС-5-0121000А	5
	3	УЭС-7-0203190	Хомут	КВС-5-0121000А	1
	4	УЭС-7-0203036	Уплотнитель	КВС-5-0121000А	2
	5	УЭС-7-0203505	Скоба	КВС-5-0121000А	1
	6		Болт М8-6ех16 – 7796	КВС-5-0121000А	1
	7		Болт М8-6ех25 – 7796	КВС-5-0121000А	1
	8		Болт М8-6ех35 – 7796	КВС-5-0121000А	2
	9		Болт М8-6ех25 – 7802	КВС-5-0121000А	3
	10		Кольцо уплотнительное 7/8 08-003503-00	КВС-5-0121000А	1
	11		Кольцо уплотнительное 3/4 08-003502-00	КВС-5-0121000А	2
	12		Гайка М8-6G – 5915	КВС-5-0121000А	6
	13		Кольцо уплотнительное 9/16 08-002562-00	КВС-5-0121000А	3
	14		Шайба 8Т 65Г – 6402	КВС-5-0121000А	7
	15		Шайба С.8.01 – 11371	КВС-5-0121000А	10
	16		Шайба С.12.01 – 11371	КВС-5-0121000А	6

№ рис	№ поз	Обозначение	Наименование	Куда входит	
				Обозначение	Кол. на 1 сб.ед.
154	17		Втулка 500-1015079	КВС-5-0121000А	2
	18		Втулка 503-3408020	КВС-5-0121000А	2
	19		Лента стяжная зубчатая	КВС-5-0121000А	1
	20		Ресивер 04-003977-02	КВС-5-0121000А	1
	21		Хладонопровод 05-070071-03	КВС-5-0121000А	1
	22		Хладонопровод 05-070072-00	КВС-5-0121000А	1

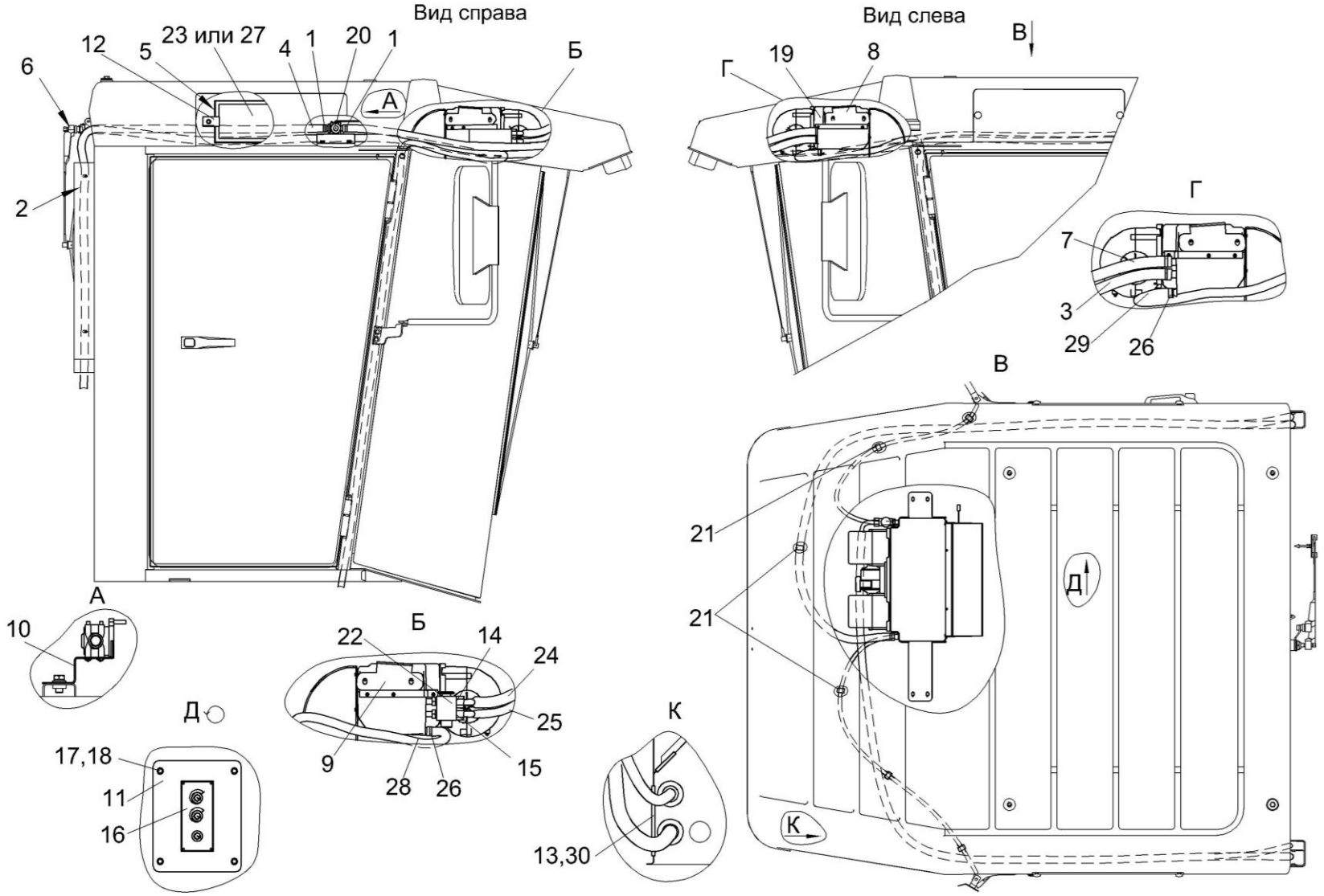

Рисунок 155 – Установка испарителя КВС-2-0121050

№ рис	№ поз	Обозначение	Наименование	Куда входит	
				Обозначение	Кол. на 1 сб.ед.
УСТАНОВКА ИСПАРИТЕЛЯ КВС-2-0121050 (рисунок 155)					
155	1-30	КВС-2-0121050	Установка испарителя	КВС-5-0100000	1
	1	А 23.02.260	Хомут стяжной	КВС-2-0121050	4
	2	КВС-2-0122130	Прижим	КВС-2-0121050	4
	3	КВС-2-0121001	Шланг Рукав 16х25-1,6-10362 L=(9000±10) мм	КВС-2-0121050	1
	4	КВС-2-0121003	Шланг Рукав 16х25-1,6-10362 L=(6000±10) мм	КВС-2-0121050	1
	5	КВК 0121009	Уплотнитель Уплотнитель 2107-6107018М L=(1200±10) мм	КВС-2-0121050	1
	6	КГС 0120032-01	Втулка	КВС-2-0121050	4
	7	РНД 0160012-91	Рукав Рукав 16х25-1,6-10362 L=(1720±10) мм	КВС-2-0121050	1
	8	КЗК-12-0113418А	Кронштейн	КВС-2-0121050	1
	9	КЗК-12-0113419А	Кронштейн	КВС-2-0121050	1
	10	КЗК-12-0113421	Кронштейн	КВС-2-0121050	1
	11	КЗК-12-0120012	Панель	КВС-2-0121050	1
	12	КЗК-12-0113422	Прижим	КВС-2-0121050	4
	13	УЭС-7-0203024-01	Уплотнение	КВС-2-0121050	2

№ рис	№ поз	Обозначение	Наименование	Куда входит	
				Обозначение	Кол. на 1 сб.ед.
155	14		Кольцо уплотнительное 7/8 08-003503-00	КВС-2-0121050	1
	15		Кольцо уплотнительное 9/16 08-002562-00	КВС-2-0121050	1
	16		Блок управления 99-078600-00 Россия г. Тольятти, ООО «Завод кондиционеров «Август»	КВС-2-0121050	1
	17		Винт 2-5х2х25.10-10620	КВС-2-0121050	4
	18		Держатель 6430-5325264	КВС-2-0121050	4
	19		Испарительно-отопительный блок с воздуховодом в сборе 03-132000-20 Россия г. Тольятти, ООО «Завод кондиционеров «Август»	КВС-2-0121050	1
	20		Кран отопителя 10-100671-10 Россия г. Тольятти, ООО «Завод кондиционеров «Август»	КВС-2-0121050	1
	21		Лента стяжная зубчатая	КВС-2-0121050	6
	22		Уплотнение 08-000010-00 Россия г. Тольятти, ООО «Завод кондиционеров «Август»	КВС-2-0121050	2
	23		Фильтр приточного воздуха ПВ-470 г. Гомель ОДО «Полидрев»	КВС-2-0121050	2

№ рис	№ поз	Обозначение	Наименование	Куда входит	
				Обозначение	Кол. на 1 сб.ед.
155	24		Хладонопровод 05-070073-00 Россия г. Тольятти, ООО «Завод кондиционеров «Август»	КВС-2-0121050	1
	25		Хладонопровод 05-070074-03 Россия г. Тольятти, ООО «Завод кондиционеров «Август»	КВС-2-0121050	1
	26		Хомут червячный TORRO 16-27/9 C7W2 Германия, «Norma Rasmussen»	КВС-2-0121050	2
	27		Элемент фильтрующий B4704	КВС-2-0121050	2
	28		Трубка 08-070025-00	КВС-2-0121050	1
	29		Трубка 08-070033-00	КВС-2-0121050	1
	30		Лента ПВХ20Х0,2-16214, высшего сорта L=2 м	КВС-2-0121050	1

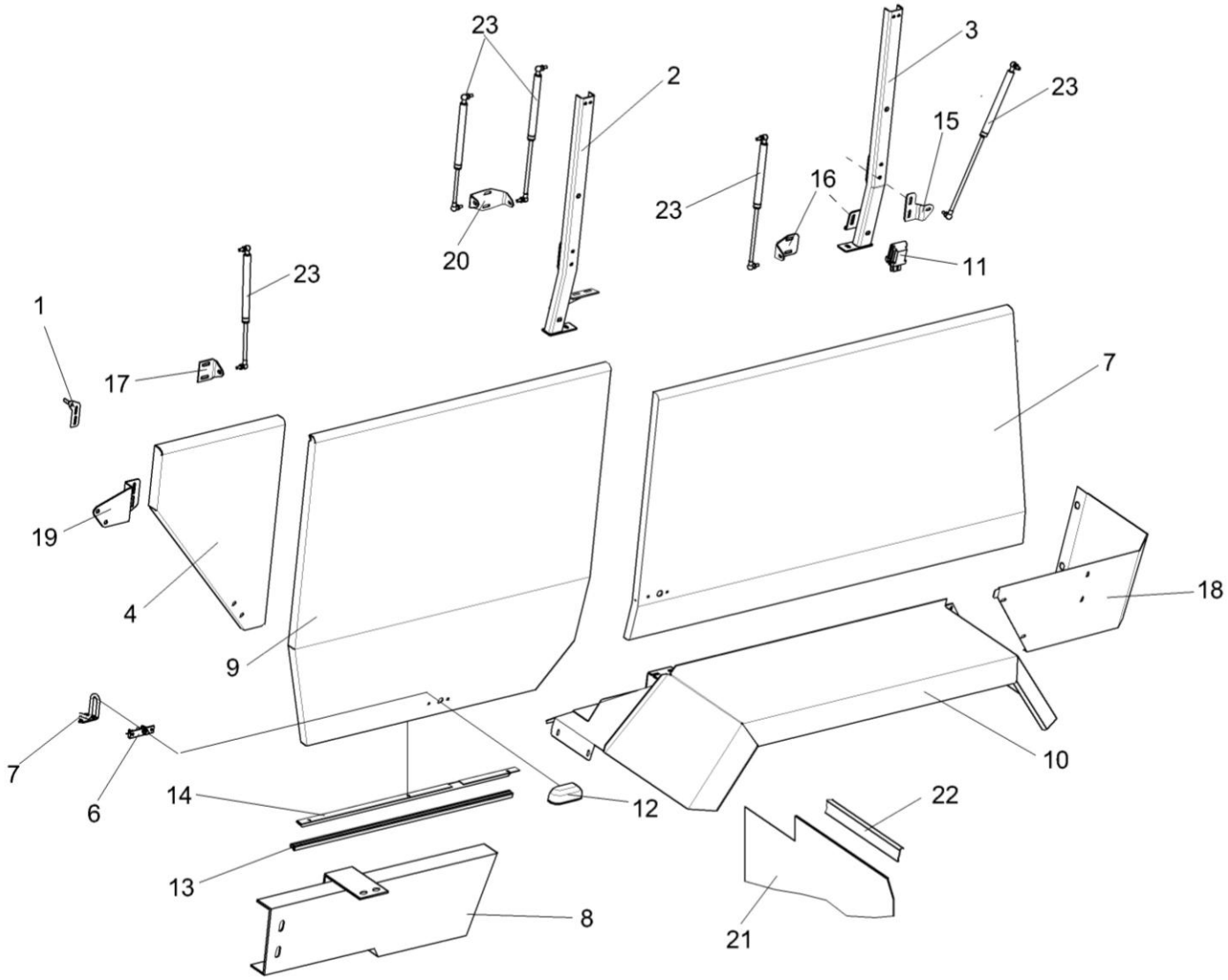

Рисунок 156 – Установка капотов КВС-2-0160000-03 (лист 1)

№ рис	№ поз	Обозначение	Наименование	Куда входит	
				Обозначение	Кол. на 1 сб.ед.
УСТАНОВКА КАПОТОВ КВС-2-0160000-03 (лист 1) (рисунок 156)					
156	1-23	КВС-2-0160000-03	Установка капотов	КВС-5-0100000	1
	1	КВС-1-0160040	Кронштейн	КВС-2-0160000-03	1
	2	КВС-1-0160060	Стойка	КВС-2-0160000-03	1
	3	КВС-1-0160060-03	Стойка	КВС-2-0160000-03	1
	4	КВС-1-0160070	Щиток	КВС-2-0160000-03	1
	5	КВС-1-0160120	Капот	КВС-2-0160000-03	1
	6	КВС-1-0160240	Замок	КВС-2-0160000-03	5
	7	КВС-1-0160260	Зацеп	КВС-2-0160000-03	5
	8	КВС-2-0160050А	Щиток	КВс-2-0160000-03	1
	9	КВС-2-0160090	Капот	КВС-2-0160000-03	1
	10	КВС-2-0161040А	Крыло	КВС-2-0160000-03	1
	11	УЭС 1100140	Замок	КВС-2-0160000-03	2
	12	КВС-1-0160005	Рукоятка	КВС-2-0160000-03	5
	13	КВС-1-0160006-01	Уплотнение Уплотнитель 2107-6107018М, L=(1020±2) мм	КВС-2-0160000-03	2
	14	КВС-1-0160404	Уголок	КВС-2-0160000-03	1
	15	КВС-1-0160406	Кронштейн	КВС-2-0160000-03	1

№ рис	№ поз	Обозначение	Наименование	Куда входит	
				Обозначение	Кол. на 1 сб.ед.
156	16	КВС-1-0160407	Кронштейн	КВС-2-0160000-03	1
	17	КВС-1-0160408	Кронштейн	КВС-2-0160000-03	2
	18	КВС-2-0160411	Ограждение	КВС-2-0160000-03	1
	19	КВС-1-0160456	Кронштейн	КВС-2-0160000-03	1
	20	КВС-1-0160479	Кронштейн	КВС-2-0160000-03	1
	21	КВС-1-0161012А	Брызговик	КВС-2-0160000-03	1
	22	КВС-1-0161417А	Планка	КВС-2-0160000-03	1
	23		Пружина газовая 11.6308010-40	КВС-2-0160000-03	8

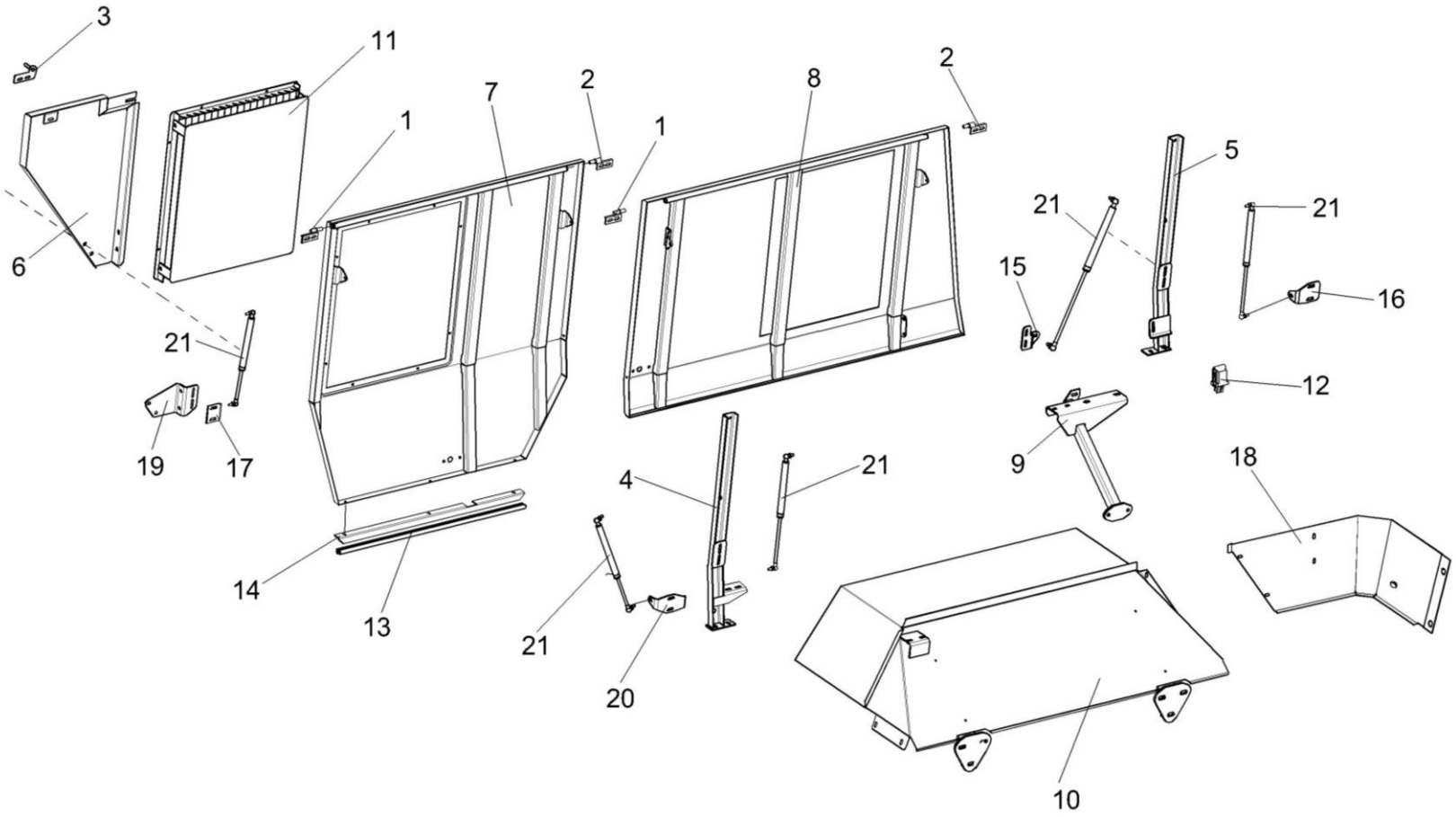

Рисунок 157 – Установка капотов КВС-2-0160000-03 (лист 2)

№ рис	№ поз	Обозначение	Наименование	Куда входит	
				Обозначение	Кол. на 1 сб.ед.
УСТАНОВКА КАПОТОВ КВС-2-0160000-03 (лист 2) (рисунок 157)					
157	1-21	КВС-2-0160000-03	Установка капотов	КВС-5-0100000	1
	1	КВС-1-0160020	Петля	КВС-2-0160000-03	4
	2	КВС-1-0160020-01	Петля	КВС-2-0160000-03	4
	3	КВС-1-0160040-01	Кронштейн	КВС-2-0160000-03	1
	4	КВС-1-0160060-01	Стойка	КВС-2-0160000-03	1
	5	КВС-1-0160060-04	Стойка	КВС-2-0160000-03	1
	6	КВС-1-0160070-01	Щиток	КВС-2-0160000-03	1
	7	КВС-1-0160090	Капот	КВС-2-0160000-03	1
	8	КВС-1-0160120-02	Капот	КВС-2-0160000-03	1
	9	КВС-1-0160190-02	Опора	КВС-2-0160000-03	1
	10	КВС-1-0161050	Крыло	КВС-2-0160000-03	1
	11	КВС-1-0162250А	Жалюзи	КВС-2-0160000-03	1
	12	УЭС 1100140	Замок	КВС-2-0160000-03	2
	13	КВС-1-0160006	Уплотнение Уплотнитель 2107-6107018М (L=(855±2) мм)	КВС-2-0160000-03	2
	14	КВС-1-0160404	Уголок	КВС-2-0160000-03	1
	15	КВС-1-0160406-01	Кронштейн	КВС-2-0160000-03	1

№ рис	№ поз	Обозначение	Наименование	Куда входит	
				Обозначение	Кол. на 1 сб.ед.
157	16	КВС-1-0160407-01	Кронштейн	КВС-2-0160000-03	1
	17	КВС-1-0160408	Кронштейн	КВС-2-0160000-03	2
	18	КВС-2-0160411-02	Ограждение	КВС-2-0160000-03	1
	19	КВС-1-0160456-01	Кронштейн	КВС-2-0160000-03	1
	20	КВС-1-0160479-01	Кронштейн	КВС-2-0160000-03	1
	21		Пружина газовая 11.6308010-40	КВС-2-0160000-03	10

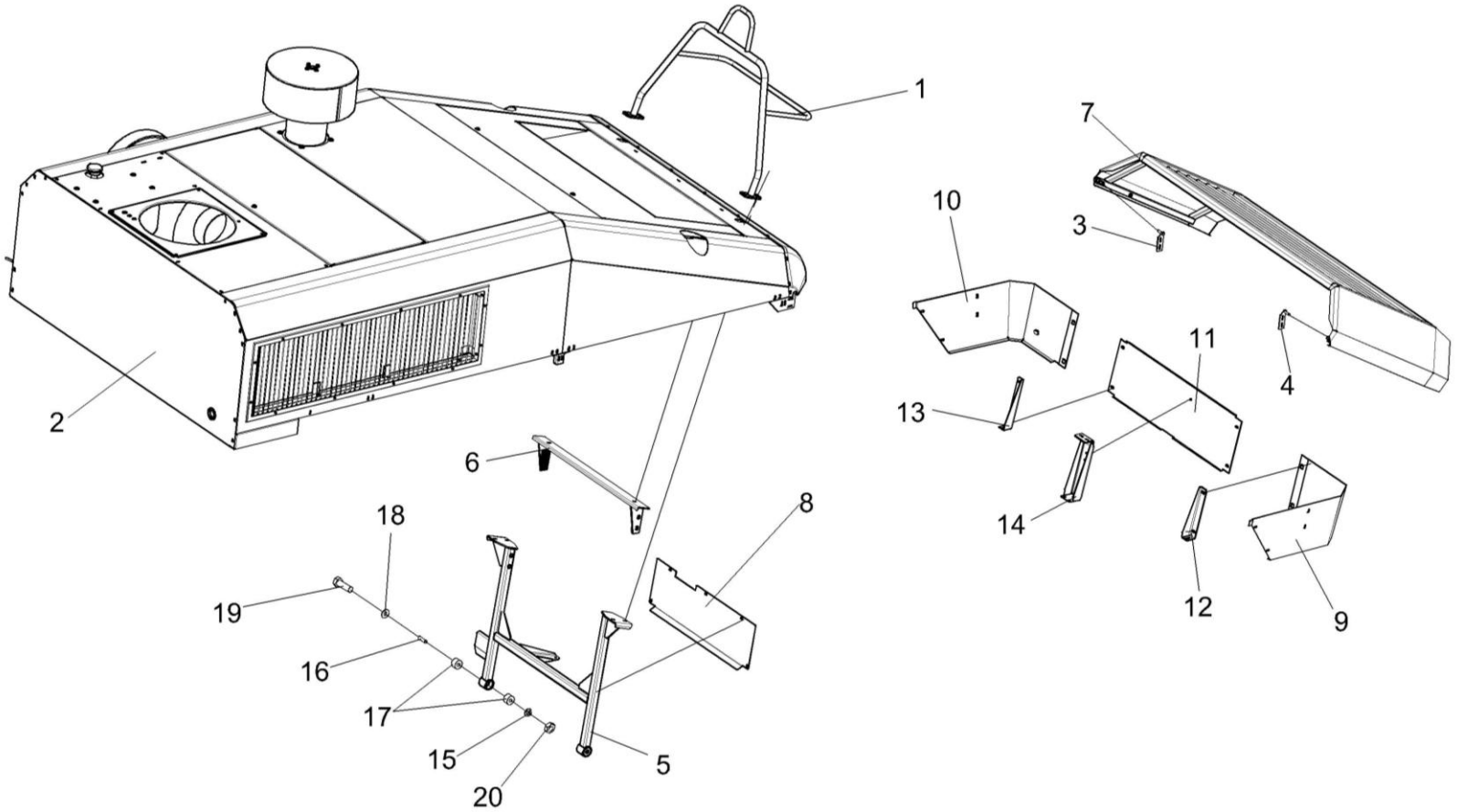

Рисунок 158 – Установка капотов КВС-2-0160000-03 (лист 3)

№ рис	№ поз	Обозначение	Наименование	Куда входит	
				Обозначение	Кол. на 1 сб.ед.
УСТАНОВКА КАПОТОВ КВС-2-0160000-03 (лист 3) (рисунок 158)					
158	1-20	КВС-2-0160000-03	Установка капотов	КВС-5-0100000	1
	1	КВС-2-0145050А-01	Стойка	КВС-2-0160000-03	1

№ рис	№ поз	Обозначение	Наименование	Куда входит	
				Обозначение	Кол. на 1 сб.ед.
158	2	КВС-2-0162000-02	Капот верхний	КВС-2-0160000-03	1
	3	КВС-1-0160020	Петля	КВС-2-0160000-03	4
	4	КВС-1-0160020-01	Петля	КВС-2-0160000-03	4
	5	КВС-1-0160130	Опора	КВС-2-0160000-03	1
	6	КВС-1-0160210-01	Опора верхняя	КВС-2-0160000-03	1
	7	КВС-1-0163000	Капот	КВС-2-0160000-03	1
	8	КВС-2-0160468-01	Щиток	КВС-2-0160000-03	1
	9	КВС-1-0160411	Ограждение	КВС-2-0160000-03	1
	10	КВС-1-0160411-02	Ограждение	КВС-2-0160000-03	1
	11	КВС-1-0160412А	Панель	КВС-2-0160000-03	1
	12	КВС-1-0160419А	Кронштейн	КВС-2-0160000-03	1
	13	КВС-1-0160419А-01	Кронштейн	КВС-2-0160000-03	1
	14	КВС-1-0160482А	Кронштейн	КВС-2-0160000-03	1
	15	КВС-1-0160607	Втулка	КВС-2-0160000-03	2
	16	КВС-1-0160808	Втулка	КВС-2-0160000-03	2
	17		Амортизатор 31.01-2199 г.Бобруйск, ОАО "Беларусьрезинотехника"	КВС-2-0160000-03	4
	18	КИС 0602415А-01	Шайба	КВС-2-0160000-03	2
	19		Болт М12-6ех90 – 7796	КВС-2-0160000-03	2
	20		Гайка М12-6G – 5915	КВС-2-0160000-03	14

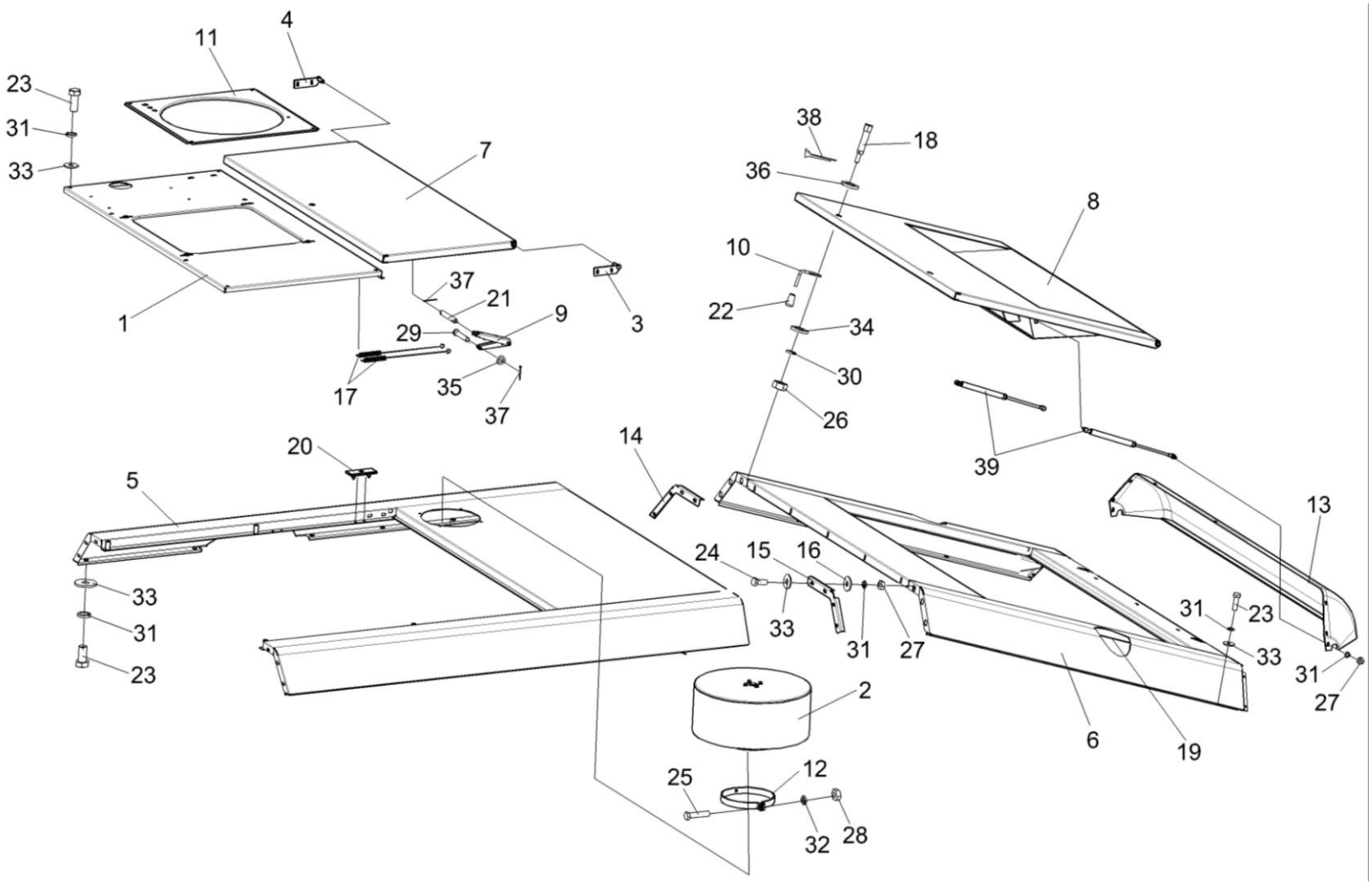

Рисунок 159 – Капот верхний КВС-2-0162000-02 (лист 1)

№ рис	№ поз	Обозначение	Наименование	Куда входит	
				Обозначение	Кол. на 1 сб.ед.
КАПОТ ВЕРХНИЙ КВС-2-0162000-02 (лист 1) (рисунок 159)					
159	1-39	КВС-2-0162000-02	Капот верхний	КВС-2-0160000-03	1
	1	КВС-2-0162170А	Панель	КВС-2-0162000-02	1
	2	КВС-1-0153000А	Воздухозаборник вращающийся	КВС-2-0162000-02	1
	3	КВС-1-0160030	Кронштейн	КВС-2-0162000-02	2
	4	КВС-1-0160030-01	Кронштейн	КВС-2-0162000-02	2
	5	КВС-1-0162010-01	Каркас	КВС-2-0162000-02	1
	6	КВС-1-0162020-01	Каркас капота	КВС-2-0162000-02	1
	7	КВС-1-0162030	Крыша	КВС-2-0162000-02	1
	8	КВС-1-0162050	Крыша	КВС-2-0162000-02	1
	9	КВС-1-0162180	Тяга	КВС-2-0162000-02	1
	10	КВС-1-0162200	Фиксатор	КВС-2-0162000-02	3
	11	КВС-2-0162445А	Крышка	КВС-2-0162000-02	1
	12	КВС-1-0153403	Хомут	КВС-2-0162000-02	1
	13	КВС-1-0162001А	Облицовка	КВС-2-0162000-02	1
	14	КВС-1-0162443	Жесткость	КВС-2-0162000-02	1
	15	КВС-1-0162443-01	Жесткость	КВС-2-0162000-02	1
	16	КВС-1-0162456	Шайба	КВС-2-0162000-02	2

№ рис	№ поз	Обозначение	Наименование	Куда входит	
				Обозначение	Кол. на 1 сб.ед.
159	17	КВС-1-0162602	Пружина	КВС-2-0162000-02	2
	18	КВС-1-0162605	Винт	КВС-2-0162000-02	3
	19	КВС-1-0156011	Уплотнитель Уплотнитель 2107-6107018М, L=(240±2,5) мм	КВС-2-0162000-02	
	20	АМ 84.00.002	Прокладка	КВС-2-0162000-02	10
	21	КИС 0144653	Ось	КВС-2-0162000-02	1
	22	УЭС 0300053	Ручка	КВС-2-0162000-02	3
	23		Болт М8-6ех16 – 7796	КВС-2-0162000-02	30
	24		Болт М8-6ех25 – 7796	КВС-2-0162000-02	15
	25		Болт М10-6ех45 – 7796	КВС-2-0162000-02	1
	26		Гайка М6-6G – 5915	КВС-2-0162000-02	15
	27		Гайка М8-6G – 5915	КВС-2-0162000-02	62
	28		Гайка М10-6G – 5915	КВС-2-0162000-02	1
	29		Ось 6-8 b12x45 – 9650	КВС-2-0162000-02	1
	30		Шайба 6Т 65Г – 6402	КВС-2-0162000-02	13
	31		Шайба 8Т 65Г – 6402	КВС-2-0162000-02	94
	32		Шайба 10Т 65Г – 6402	КВС-2-0162000-02	3
	33		Шайба С 8.01 – 6958	КВС-2-0162000-02	105

№ рис	№ поз	Обозначение	Наименование	Куда входит	
				Обозначение	Кол. на 1 сб.ед.
159	34		Шайба С.6.01 – 11371	КВС-2-0162000-02	13
	35		Шайба С.8.01 – 11371	КВС-2-0162000-02	6
	36		Шайба С.10.01 – 11371	КВС-2-0162000-02	3
	37		Шплинт 2х20 – 397	КВС-2-0162000-02	3
	38		Шплинт 3,2х20 – 397	КВС-2-0162000-02	3
	39		Пружина газовая 11.6308010-40	КВС-2-0162000-02	2

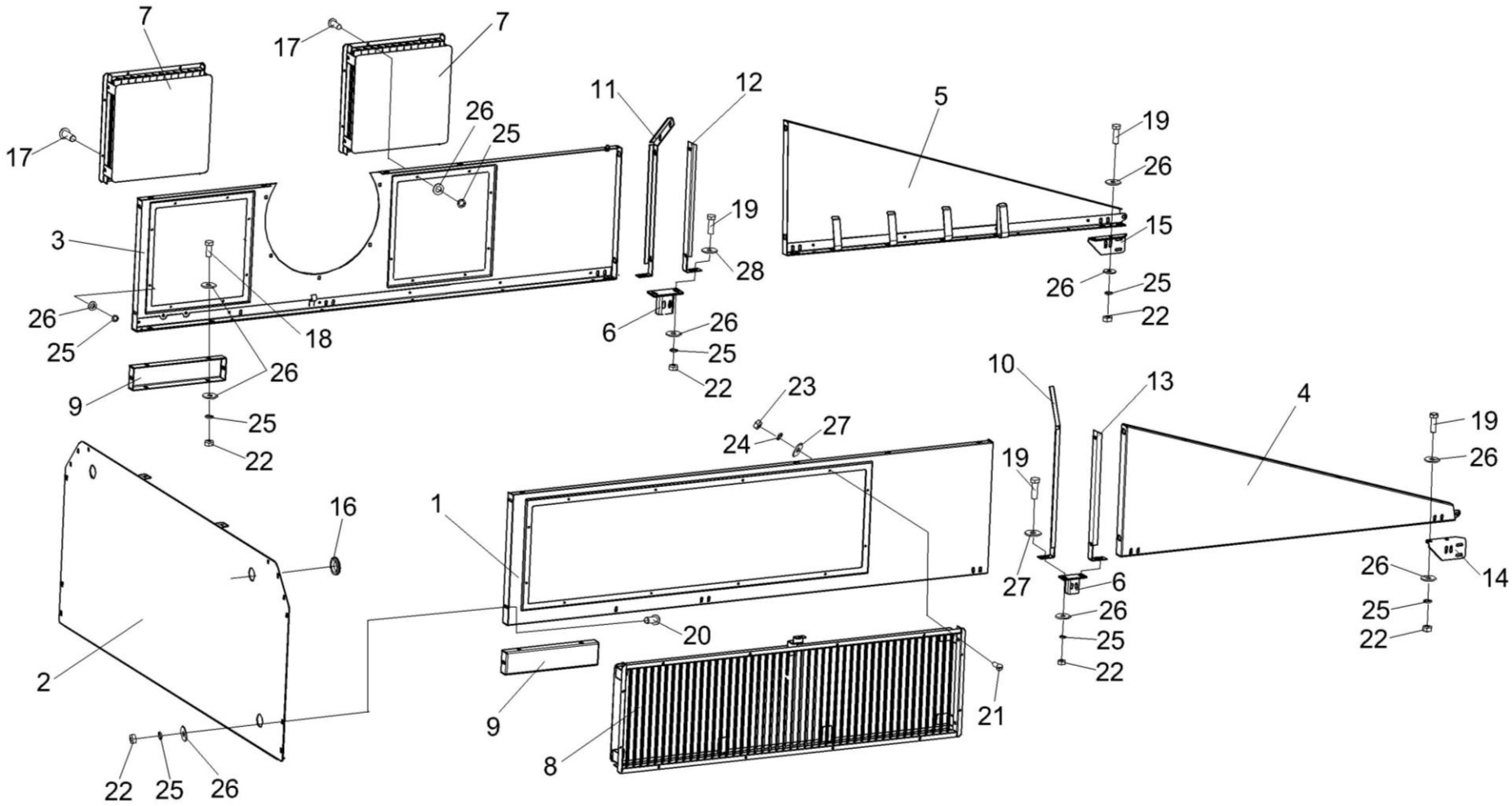

Рисунок 160 – Капот верхний КВС-2-0162000-02 (лист 2)

№ рис	№ поз	Обозначение	Наименование	Куда входит	
				Обозначение	Кол. на 1 сб.ед.
КАПОТ ВЕРХНИЙ КВС-2-0162000-02 (лист 2) (рисунок 160)					
160	1-28	КВС-2-0162000-02	Капот верхний	КВС-2-0160000-03	1
	1	КВС-2-0162090	Панель	КВС-2-0162000-02	1
	2	КВС-2-0162220	Стенка	КВС-2-0162000-02	1
	3	КВС-1-0162090-01	Панель	КВС-2-0162000-02	1
	4	КВС-1-0162100	Панель	КВС-2-0162000-02	1
	5	КВС-1-0162100-01	Панель	КВС-2-0162000-02	1
	6	КВС-1-0162150	Кронштейн	КВС-2-0162000-02	2
	7	КВС-1-0162260А	Жалюзи	КВС-2-0162000-02	2
	8	КВС-1-0162310А	Жалюзи	КВС-2-0162000-02	1
	9	КВС-2-0162444	Проставка	КВС-2-0162000-02	2
	10	КВС-1-0162441	Стойка	КВС-2-0162000-02	1
	11	КВС-1-0162441-01	Стойка	КВС-2-0162000-02	1
	12	КВС-1-0162442	Стойка	КВС-2-0162000-02	1
	13	КВС-1-0162442-01	Стойка	КВС-2-0162000-02	1
	14	КВС-1-0162446	Кронштейн	КВС-2-0162000-02	1
	15	КВС-1-0162446-01	Кронштейн	КВС-2-0162000-02	1
	16	УЭС 1000005	Уплотнение	КВС-2-0162000-02	2

№ рис	№ поз	Обозначение	Наименование	Куда входит	
				Обозначение	Кол. на 1 сб.ед.
160	17		Болт М8-6ех16 – 7796	КВС-2-0162000-02	30
	18		Болт М8-6ех20 – 7796	КВС-2-0162000-02	18
	19		Болт М8-6ех25 – 7796	КВС-2-0162000-02	15
	20		Болт М8-6ех20 – 7802	КВС-2-0162000-02	15
	21		Винт В.М5-6ех14 – 17473	КВС-2-0162000-02	28
	22		Гайка М8-6G – 5915	КВС-2-0162000-02	62
	23		Гайка М5-6G – 5927	КВС-2-0162000-02	28
	24		Шайба 5 65Г – 6402	КВС-2-0162000-02	28
	25		Шайба 8Т 65Г – 6402	КВС-2-0162000-02	94
	26		Шайба С 8.01 – 6958	КВС-2-0162000-02	105
	27		Шайба С.5.01 – 11371	КВС-2-0162000-02	28
	28		Шайба С.8.01 – 11371	КВС-2-0162000-02	6

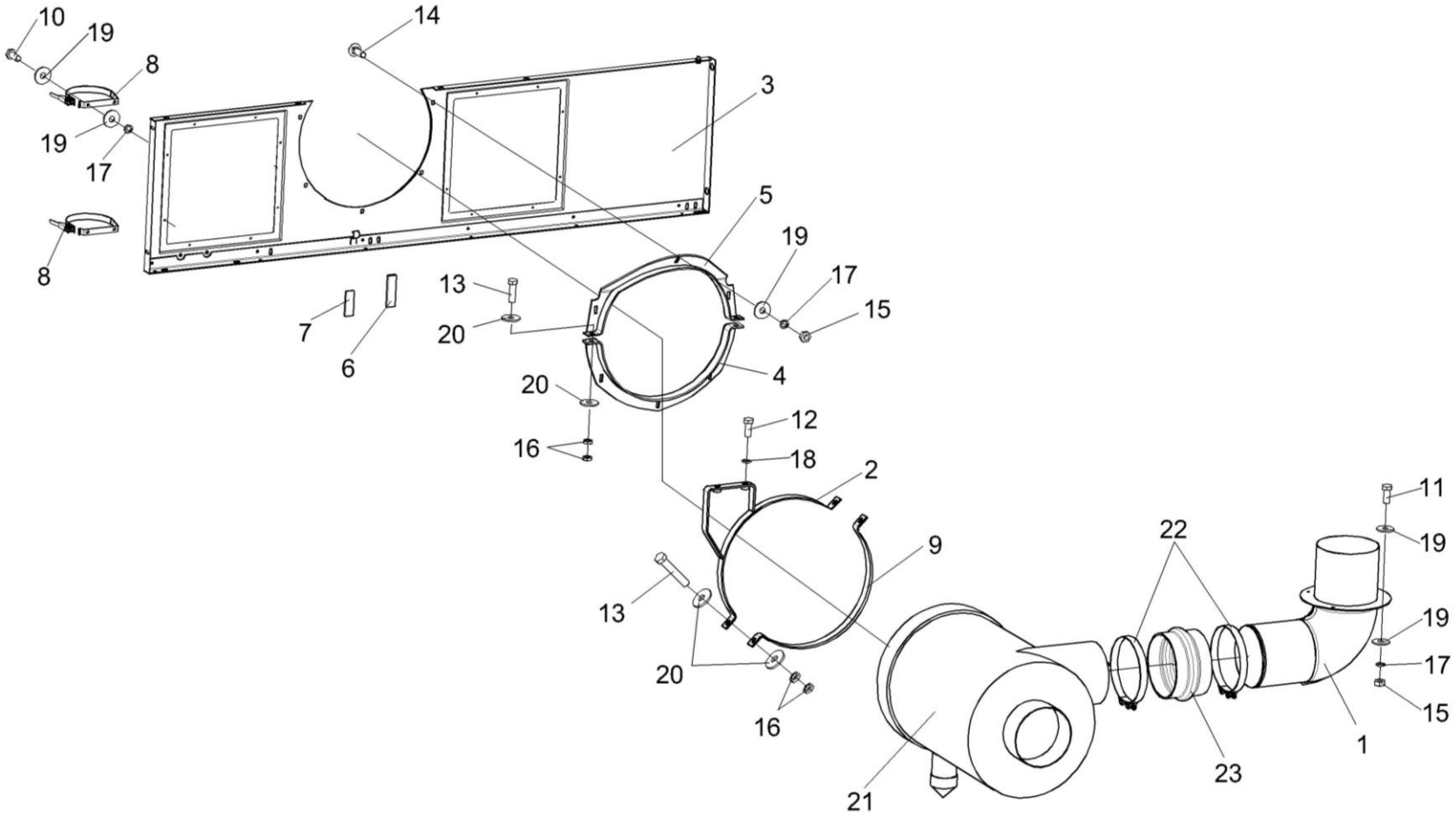

Рисунок 161 – Капот верхний КВС-2-0162000-02 (лист 3)

№ рис	№ поз	Обозначение	Наименование	Куда входит	
				Обозначение	Кол. на 1 сб.ед.
КАПОТ ВЕРХНИЙ КВС-2-0162000-02 (лист 3) (рисунок 161)					
161	1-23	КВС-2-0162000-02	Капот верхний	КВС-2-0160000-03	1
	1	КВС-2-0150080	Патрубок	КВС-2-0162000-02	1
	2	КВС-1-0150030	Хомут	КВС-2-0162000-02	1
	3	КВС-1-0162090-01	Панель	КВС-2-0162000-02	1
	4	КВС-1-0162130	Хомут нижний	КВС-2-0162000-02	1
	5	КВС-1-0162140	Хомут верхний	КВС-2-0162000-02	1
	6	КВС-2-0162004	Уплотнение Уплотнитель КДМ 0369 L=(140±1) мм	КВС-2-0162000-02	7
	7	КВС-2-0162004-01	Уплотнение Уплотнитель КДМ 0369 L=(70±1) мм	КВС-2-0162000-02	1
	8	КЗР 0200260	Хомут	КВС-2-0162000-02	2
	9	КВС-1-0150418	Хомут	КВС-2-0162000-02	1
	10		Болт М8-6ех16 – 7796	КВС-2-0162000-02	30
	11		Болт М8-6ех20 – 7796	КВС-2-0162000-02	18
	12		Болт М10-6ех25 – 7796	КВС-2-0162000-02	2
	13		Болт М10-6ех55 – 7796	КВС-2-0162000-02	4
	14		Болт М8-6ех25 – 7802	КВС-2-0162000-02	15
	15		Гайка М8-6G – 5915	КВС-2-0162000-02	62

№ рис	№ поз	Обозначение	Наименование	Куда входит	
				Обозначение	Кол. на 1 сб.ед.
161	16		Гайка М10-6G – 2526	КВС-2-0162000-02	8
	17		Шайба 8Т 65Г – 6402	КВС-2-0162000-02	94
	18		Шайба 10Т 65Г – 6402	КВС-2-0162000-02	3
	19		Шайба С 8.01 – 6958	КВС-2-0162000-02	113
	20		Шайба С 10.01 – 6958	КВС-2-0162000-02	8
	21		Воздухоочиститель G180031 (Дания, "Donaldson")	КВС-2-0162000-02	1
	22		Хомут GBS 220/30 W1 (Германия, "Norma Rasmussen")	КВС-2-0162000-02	2
	23		Патрубок Р11-2608 (США, "Nelson")	КВС-2-0162000-02	1

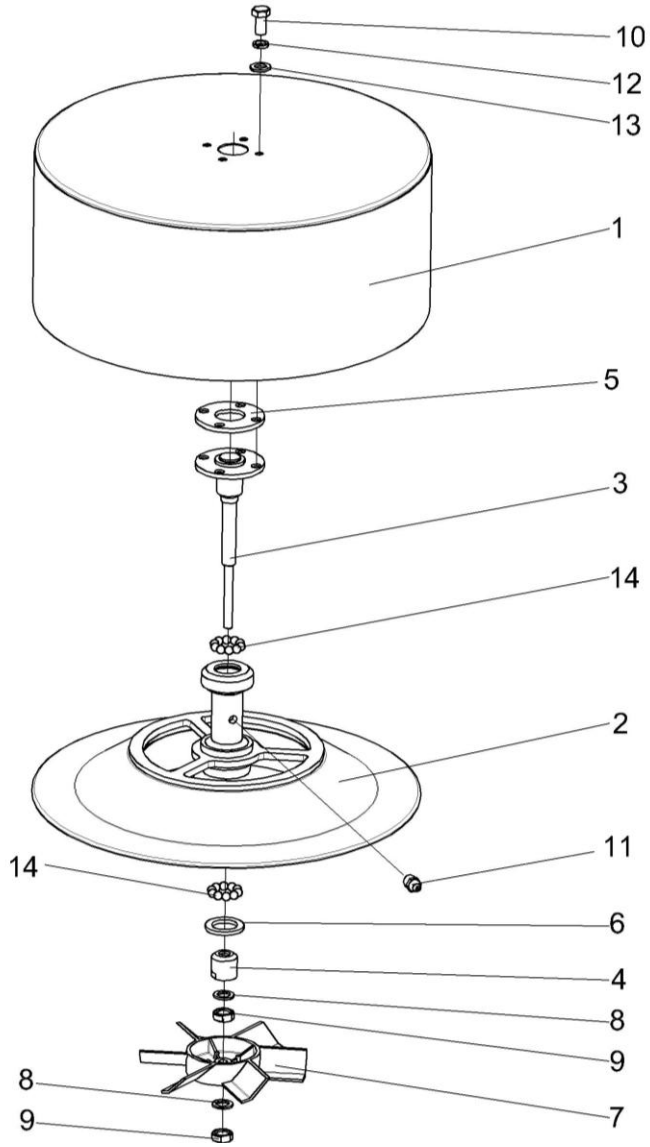

Рисунок 162 – Воздухозаборник вращающийся КВС-1-0153000А

№ рис	№ поз	Обозначение	Наименование	Куда входит	
				Обозначение	Кол. на 1 сб.ед.
ВОЗДУХОЗАБОРНИК ВРАЩАЮЩИЙСЯ КВС-1-0153000А (рисунок 162)					
162	1-14	КВС-1-0153000А	Воздухозаборник вращающийся	КВС-2-0162000-02	1
	2-4,6-9,11,14	КВС-1-0153020А	Ступица	КВС-1-0153000А	1
	1	КВС-1-0153010	Воздухозаборник	КВС-1-0153000А	1
	2	КВС-1-0153030А	Корпус	КВС-1-0153020А	1
	3	КВС-1-0153060	Вал	КВС-1-0153020А	1
	4	КВС-1-0153605	Конус	КВС-1-0153020А	1
	5	КВС-1-0153001	Прокладка	КВС-1-0153000А	1
	6	УЭС 0107011-04	Кольцо	КВС-1-0153020А	1
	7	31-1290-2	Турбина воздушная	КВС-1-0153020А	1
	8	72-1211800	Прокладка	КВС-1-0153020А	2
	9	72-1216300	Контргайка	КВС-1-0153020А	2
	10		Болт М8-6ех16 – 7796	КВС-1-0153000А	4
	11		Масленка 1.2 – 19853	КВС-1-0153020А	1
	12		Шайба 8Т 65Г – 6402	КВС-1-0153000А	4
	13		Шайба С.8.01 – 11371	КВС-1-0153000А	4
	14		Шарик 9,525-20 – 3722	КВС-1-0153020А	20

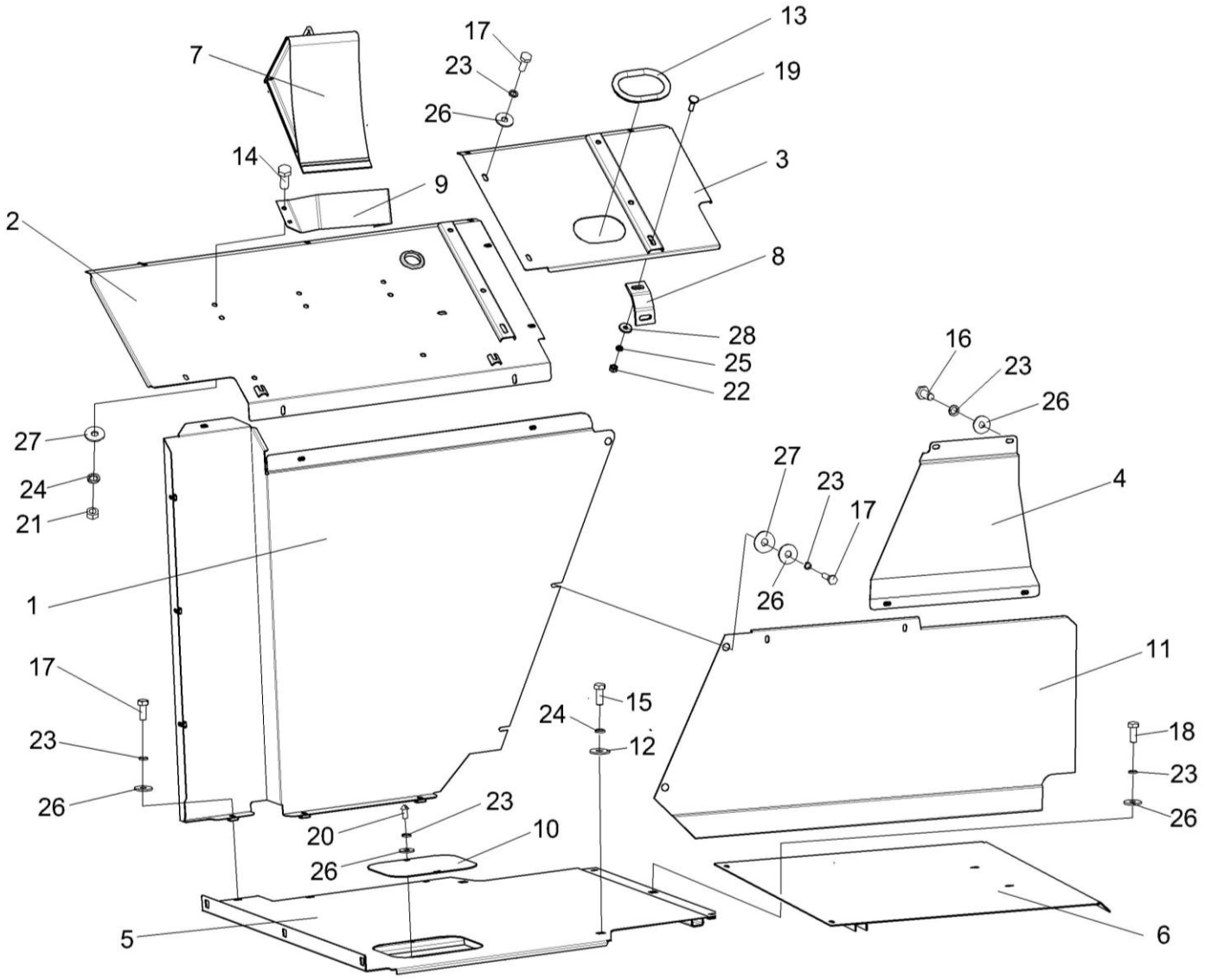

Рисунок 163 – Установка настилов и ограждений КВС-2-0169000-02

№ рис	№ поз	Обозначение	Наименование	Куда входит	
				Обозначение	Кол. на 1 сб.ед.
УСТАНОВКА НАСТИЛОВ И ОГРАЖДЕНИЙ КВС-2-0169000-02 (рисунок 163)					
163	1-28	КВС-2-0169000-02-02	Установка настилов и ограждений	КВС-5-0100000	1
	1	КВС-2-0169010А-01	Панель	КВС-2-0169000-02	1
	2	КВС-2-0169030Б	Панель	КВС-2-0169000-02	1
	3	КВС-2-0169080	Панель	КВС-2-0169000-02	1
	4	КВС-1-0169020	Щиток	КВС-2-0169000-02	1
	5	КВС-1-0169040А-01	Настил	КВС-2-0169000-02	1
	6	КВС-1-0169060А	Настил	КВС-2-0169000-02	1
	7	КЗР 0201780Б	Противооткатный упор	КВС-5-0100000	2
	8	КВС-2-0169427	Кронштейн	КВС-2-0169000-02	1
	9	КВС-2-0169431	Кронштейн	КВС-2-0169000-02	1
	10	КВС-1-01100447	Крышка	КВС-2-0169000-02	1
	11	КВС-1-0169403	Щиток	КВС-2-0169000-02	1
	12	АМ 24.12.401	Шайба	КВС-2-0169000-02	5
	13	УЭС 1000005	Уплотнение	КВС-2-0169000-02	2
	14		Болт М8-6ех20 – 7796	КВС-2-0169000-02	6
	15		Болт М8-6ех25 – 7796	КВС-2-0169000-02	5
	16		Болт М6-6ех16 – 7798	КВС-2-0169000-02	14
	17		Болт М6-6ех20 – 7798	КВС-2-0169000-02	14

№ рис	№ поз	Обозначение	Наименование	Куда входит	
				Обозначение	Кол. на 1 сб.ед.
163	18		Болт М6-6ех25 – 7798	КВС-2-0169000-02	1
	19		Болт М10-6ех35 – 7802	КВС-2-0169000-02	2
	20		Винт В.М6-6ех12 – 17473	КВС-2-0169000-02	2
	21		Гайка М8-6G – 5915	КВС-2-0169000-02	4
	22		Гайка М10-6G – 5915	КВС-2-0169000-02	2
	23		Шайба 6Т 65Г – 6402	КВС-2-0169000-02	31
	24		Шайба 8Т 65Г – 6402	КВС-2-0169000-02	9
	25		Шайба 10Т 65Г – 6402	КВС-2-0169000-02	2
	26		Шайба С 6.01 – 6958	КВС-2-0169000-02	31
	27		Шайба С 8.01 – 6958	КВС-2-0169000-02	7
	28		Шайба С 10.01 – 6958	КВС-2-0169000-02	2

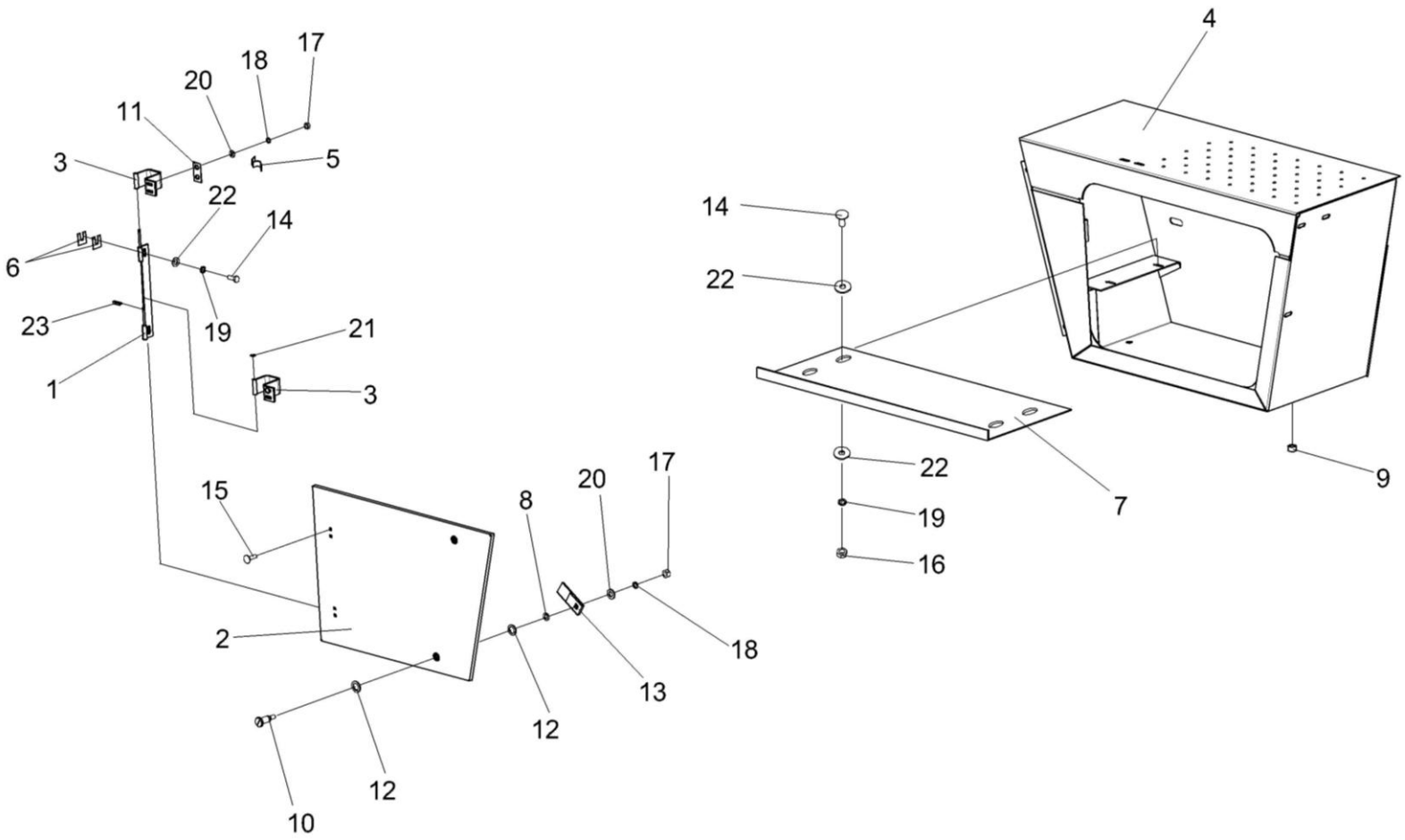

Рисунок 164 – Ящик КВС-2-0173000

№ рис	№ поз	Обозначение	Наименование	Куда входит	
				Обозначение	Кол. на 1 сб.ед.
			ЯЩИК КВС-2-0173000 (рисунок 164)		
164	1-23	КВС-2-0173000	Ящик	КВС-5-0100000	1
	1,3,21,23	КВС-1-0172090	Шарнир	КВС-2-0173000	1
	1	КВС-1-0172060	Опора	КВС-1-0172090	1
	2	КВС-1-0172070	Дверь	КВС-2-0173000	1
	3	СЭУ-3-1000540А-01	Скоба	КВС-2-0173000 КВС-1-0172090	1 1
	4	КВС-1-0173010	Корпус	КВС-2-0173000	1
	5	КВС-1-0172001	Уплотнитель	КВС-2-0173000	1
	6	КВС-1-0172424	Прокладка	КВС-2-0173000	4 наиб. кол.
	7	КВС-1-0172418	Полка	КВС-2-0173000	1
	8	КГС 0202414	Шайба	КВС-2-0173000	2 наиб. кол.
	9	РСМ-10.04.20.045	Заглушка г.Черкесск, ОАО «Черкесский з-д резинотех-х изд-й»	КВС-2-0173000	2
	10	КВС-2-0702602	Палец	КВС-2-0173000	2
	11	ПКК 0135404А	Планка	КВС-2-0173000	2 наиб. кол.

№ рис	№ поз	Обозначение	Наименование	Куда входит	
				Обозначение	Кол. на 1 сб.ед.
164	12	УЭС 1000001	Шайба	КВС-2-0173000	6 наиб. кол.
	13	УЭС 1000507	Фиксатор	КВС-2-0173000	2
	14		Болт М8-6ех20 – 7796	КВС-2-0173000	6
	15		Болт М6-6ех20 – 7802	КВС-2-0173000	4
	16		Гайка М8-6G – 5915	КВС-2-0173000	4
	17		Гайка М6-6G – 5915	КВС-2-0173000	6
	18		Шайба 6Т 65Г – 6402	КВС-2-0173000	6
	19		Шайба 8Т 65Г – 6402	КВС-2-0173000	6ё
	20		Шайба С 6.01 – 6958	КВС-2-0173000	6
	21		Шайба С.5.01 – 11371	КВС-1-0172090	1
	22		Шайба С.8.01 – 11371	КВС-2-0173000	10
	23		Шплинт 2х12 – 397	КВС-1-0172090	1

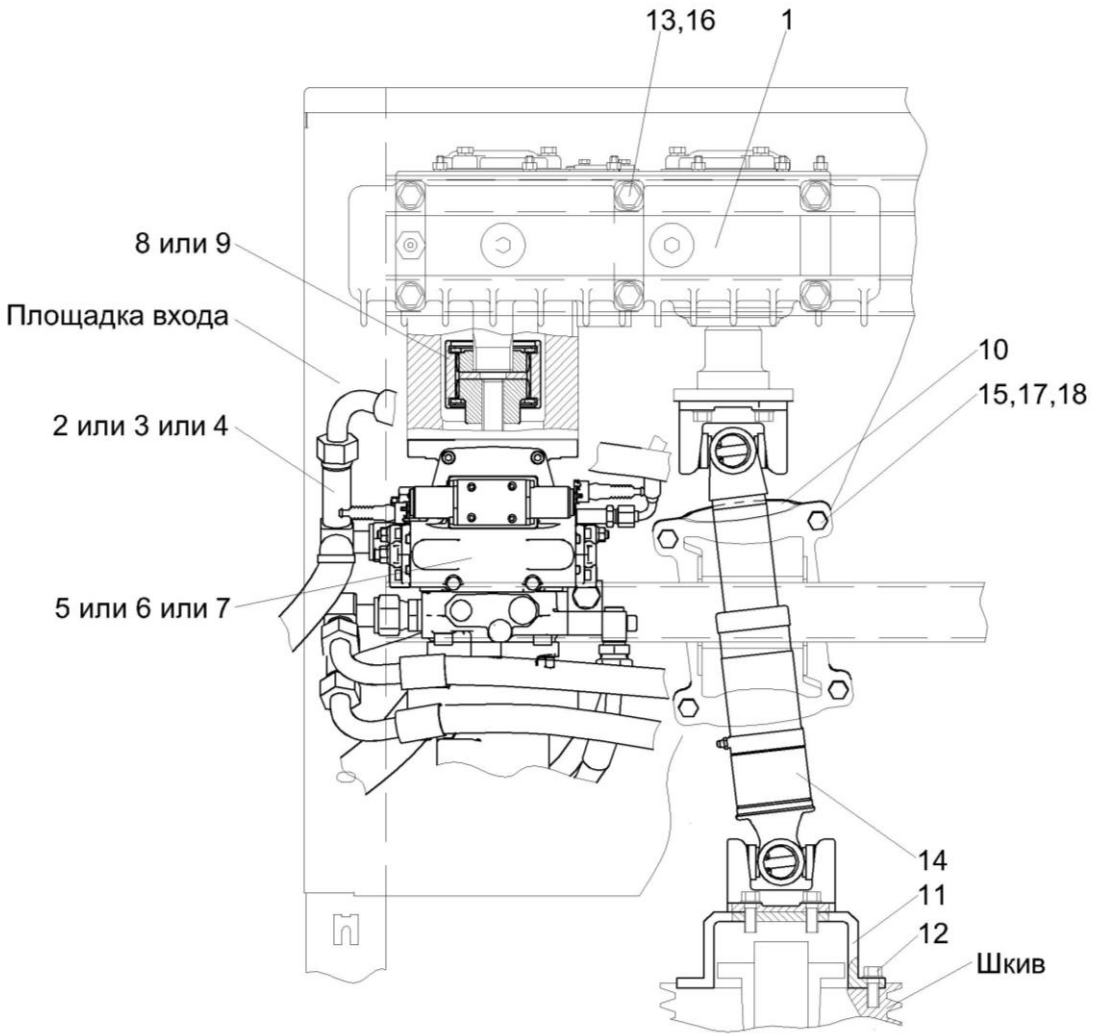

Рисунок 165 – Установка гидросистемы привода питающего аппарата и адаптеров КВС-2-0131500 , КВС-2-0131500-01 и КВС-2-0131500-02

№ рис	№ поз	Обозначение	Наименование	Куда входит	
				Обозначение	Кол. на 1 сб.ед.
УСТАНОВКА ГИДРОСИСТЕМЫ ПРИВОДА ПИТАЮЩЕГО АППАРАТА И АДАПТЕРОВ КВС-2-0131500 ,КВС-2-0131500-01 И КВС-2-0131500-02 (рисунок 165)					
165	1,2,5,9-18	КВС-2-0131500	Установка гидросистемы привода питающего аппарата и адаптеров	КВС-5-0100000	1
	1,3,6,9-18	КВС-2-0131500-01	Установка гидросистемы привода питающего аппарата и адаптеров	КВС-5-0100000	1
	1,4,7,8,10-18	КВС-2-0131500-02	Установка гидросистемы привода питающего аппарата и адаптеров	КВС-5-0100000	1
	1	КВС-2-0104100	Редуктор	КВС-2-0131500 КВС-2-0131500-01 КВС-2-0131500-02	1 1 1
	2	КВС-5-0604000	Гидросистема привода питающего аппарата и адаптеров комбайна КВК-800-36	КВС-2-0131500	1
	3	КВС-5-0614000	Гидросистема привода питающего аппарата и адаптеров комбайна КВК-800-36	КВС-2-0131500-01	1
	4	КВС-5-0624000	Гидросистема привода питающего аппарата и адаптеров комбайна КВК-800-36	КВС-2-0131500-02	1
	5	КВС-5-0604330	Гидронасос двухсекционный	КВС-2-0131500	1
	6	КВС-5-0614340	Гидронасос двухсекционный	КВС-2-0131500-01	1
	7	КВС-5-0624340	Гидронасос двухсекционный	КВС-2-0131500-02	1

№ рис	№ поз	Обозначение	Наименование	Куда входит	
				Обозначение	Кол. на 1 сб.ед.
165	8	КГС 0100110	Муфта	КВС-2-0131500-02	1
	9	КГС 0100140	Муфта	КВС-2-0131500 КВС-2-0131500-01	1 1
	10	КВС-2-0124494	Кожух	КВС-2-0131500 КВС-2-0131500-01 КВС-2-0131500-02	1 1 1
	11	КВС-2-0131201	Фланец	КВС-2-0131500 КВС-2-0131500-01 КВС-2-0131500-02	1 1 1
	12	КПТ 0100612А	Болт	КВС-2-0131500 КВС-2-0131500-01 КВС-2-0131500-02	14 14 14
	13	УЭС 0000493	Шайба	КВС-2-0131500 КВС-2-0131500-01 КВС-2-0131500-02	6 6 6
	14		Вал карданный 41735-4201010-11	КВС-2-0131500 КВС-2-0131500-01 КВС-2-0131500-02	1 1 1
	15		Болт М12-6ех30 – 7796	КВС-2-0131500 КВС-2-0131500-01 КВС-2-0131500-02	4 4 4
	16		Болт М14-6ех100 – 7796	КВС-2-0131500 КВС-2-0131500-01 КВС-2-0131500-02	6 6 6

№ рис	№ поз	Обозначение	Наименование	Куда входит	
				Обозначение	Кол. на 1 сб.ед.
165	17		Гайка М12-6G – 5915	КВС-2-0131500	4
				КВС-2-0131500-01	4
				КВС-2-0131500-02	4
	18		Шайба 12Т 65Г – 6402	КВС-2-0131500	4
				КВС-2-0131500-01	4
				КВС-2-0131500-02	4

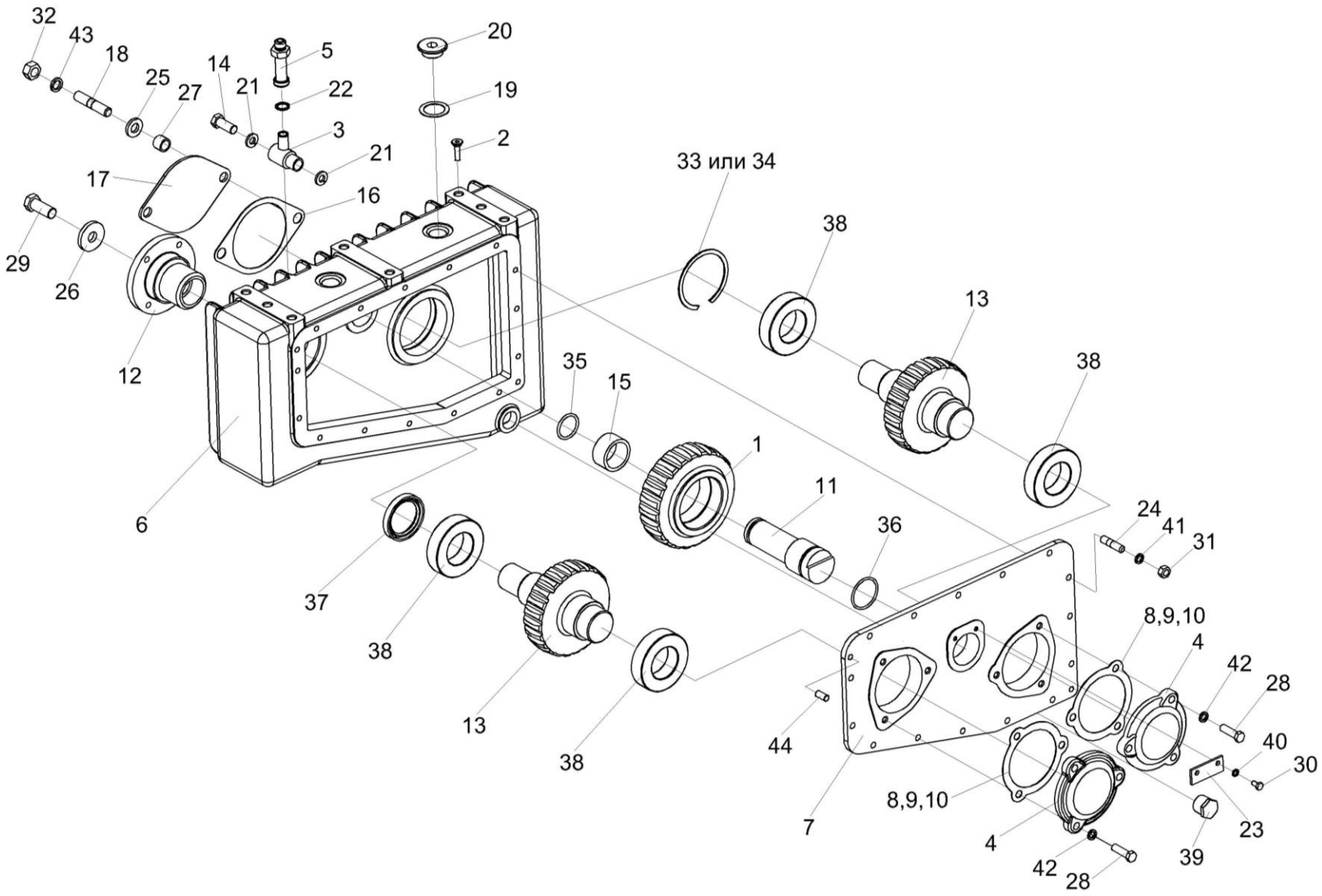

Рисунок 166 – Редуктор КВС-2-0104100

№ рис	№ поз	Обозначение	Наименование	Куда входит	
				Обозначение	Кол. на 1 сб.ед.
			РЕДУКТОР КВС-2-0104100 (рисунок 166)		
166	1-44	КВС-2-0104100	Редуктор	КВС-2-0131500 КВС-2-0131500-01 КВС-2-0131500-02	1 1 1
	1	КВС-2-0104110	Шестерня	КВС-2-0104100	1
	2	КВС-2-0104120	Маслоуказатель	КВС-2-0104100	1
	3	КВС-2-0104130	Угольник	КВС-2-0104100	1
	4	КВС-2-0104140	Крышка	КВС-2-0104100	2
	5	КЗР 0114230	Сапун	КВС-2-0104100	1
	6	КВС-2-0104111А	Корпус	КВС-2-0104100	1
	7	КВС-2-0104112	Крышка	КВС-2-0104100	1
	8	КВС-2-0104501	Прокладка	КВС-2-0104100	4 Наиб.кол.
	9	КВС-2-0104501-01	Прокладка	КВС-2-0104100	6 Наиб.кол.
	10	КВС-2-0104501-02	Прокладка	КВС-2-0104100	8 Наиб.кол.
	11	КВС-2-0104603	Ось	КВС-2-0104100	1
	12	КВС-2-0104604	Фланец	КВС-2-0104100	1
	13	КВС-2-0104605	Вал-шестерня	КВС-2-0104100	2

№ рис	№ поз	Обозначение	Наименование	Куда входит	
				Обозначение	Кол. на 1 сб.ед.
166	14	КВС-2-0104621	Болт	КВС-2-0104100	1
	15	КВС-2-0104801	Втулка	КВС-2-0104100	1
	16	КГС 0104032	Прокладка	КВС-2-0104100	1
	17	КГС 0104432	Крышка	КВС-2-0104100	1
	18	КГС 0104639	Шпилька	КВС-2-0104100	2
	19	КЗР 0210001А	Прокладка	КВС-2-0104100	2
	20	КЗР 0210603А	Пробка	КВС-2-0104100	2
	21	КИС 0108424А	Шайба	КВС-2-0104100	2
	22	КИС 0118005	Прокладка	КВС-2-0104100	1
	23	ПКК 0135401А	Упор	КВС-2-0104100	1
	24	ПКК 0135641А	Шпилька	КВС-2-0104100	15
	25	УЭС 0000493	Шайба	КВС-2-0104100	2
	26	04.140.002	Шайба	КВС-2-0104100	1
	27	3518020-48006	Втулка	КВС-2-0104100	2
	28		Болт М10-6ех25 – 7796	КВС-2-0104100	6
	29		Болт М16-6ех40 – 7796	КВС-2-0104100	1
	30		Болт М6-6ех12 – 7798	КВС-2-0104100	2
	31		Гайка М8-6G – 5915	КВС-2-0104100	15

№ рис	№ поз	Обозначение	Наименование	Куда входит	
				Обозначение	Кол. на 1 сб.ед.
166	32		Гайка М14-6G – 5915	КВС-2-0104100	2
	33		Кольцо В90 – 13941	КВС-2-0104100	1
	34		Кольцо В90 – 13943	КВС-2-0104100	1
	35		Кольцо 034-040-36-2-2 – 18829/9833	КВС-2-0104100	1
	36		Кольцо 045-050-30-2-2 – 18829/9833	КВС-2-0104100	1
	37		Манжета 2.3-50х70-1 –8752	КВС-2-0104100	1
	38		Подшипник 7210А - 27365	КВС-2-0104100	4
	39		Пробка КГ 3/4"	КВС-2-0104100	1
	40		Шайба 6Т 65Г – 6402	КВС-2-0104100	2
	41		Шайба 8Т 65Г – 6402	КВС-2-0104100	15
	42		Шайба 10Т 65Г – 6402	КВС-2-0104100	6
	43		Шайба 14Т 65Г – 6402	КВС-2-0104100	2
	44		Штифт 8х24 –3128	КВС-2-0104100	2

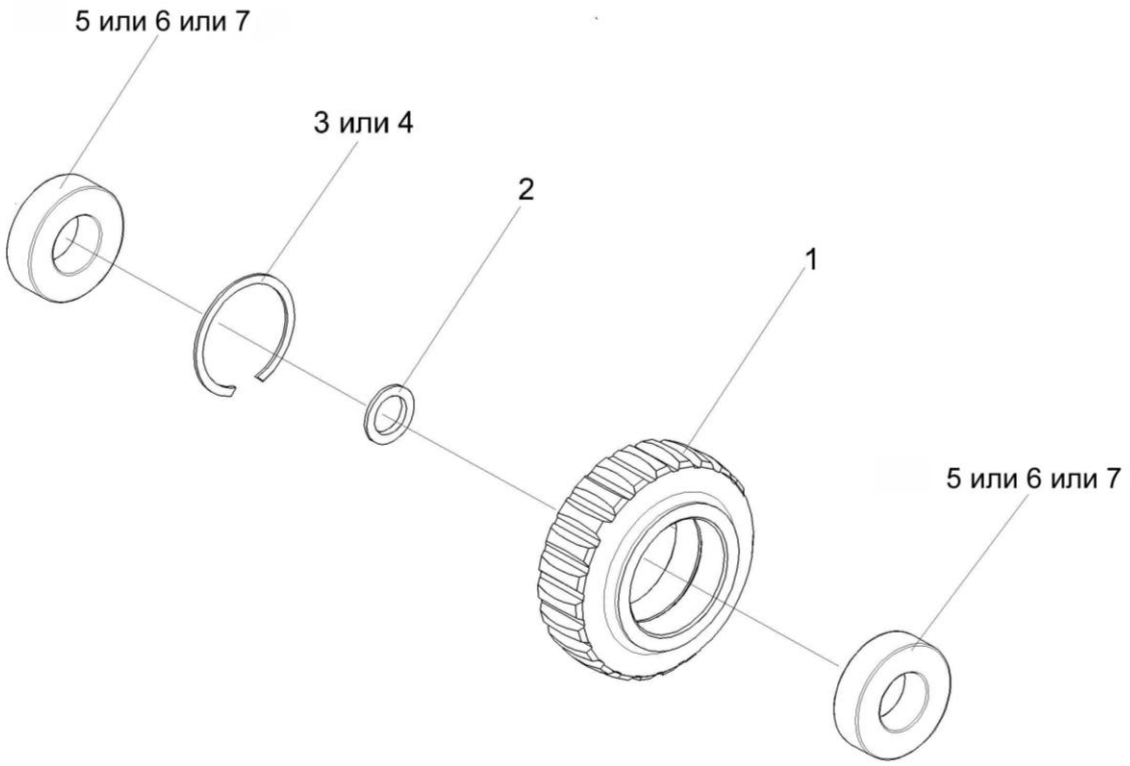

Рисунок 167 – Шестерня КВС-2-0104110

№ рис	№ поз	Обозначение	Наименование	Куда входит	
				Обозначение	Кол. на 1 сб.ед.
			ШЕСТЕРНЯ КВС-2-0104110 (рисунок 167)		
167	1-7	КВС-2-0104110	Шестерня	КВС-2-0104100	1
	1	КВС-2-0104612	Шестерня	КВС-2-0104110	1
	2	КВС-2-0104812	Шайба	КВС-2-0104110	1
	3		Кольцо В80 – 13941	КВС-2-0104110	1
	4		Кольцо В80 – 13943	КВС-2-0104110	1
	5		Подшипник 22208EAW33 (“SNR”, Франция)	КВС-2-0104110	2
	6		Подшипник 22208Е (”SKF”, Швеция)	КВС-2-0104110	2
	7		Подшипник 22208CJW33 (“Timken”, США)	КВС-2-0104110	2

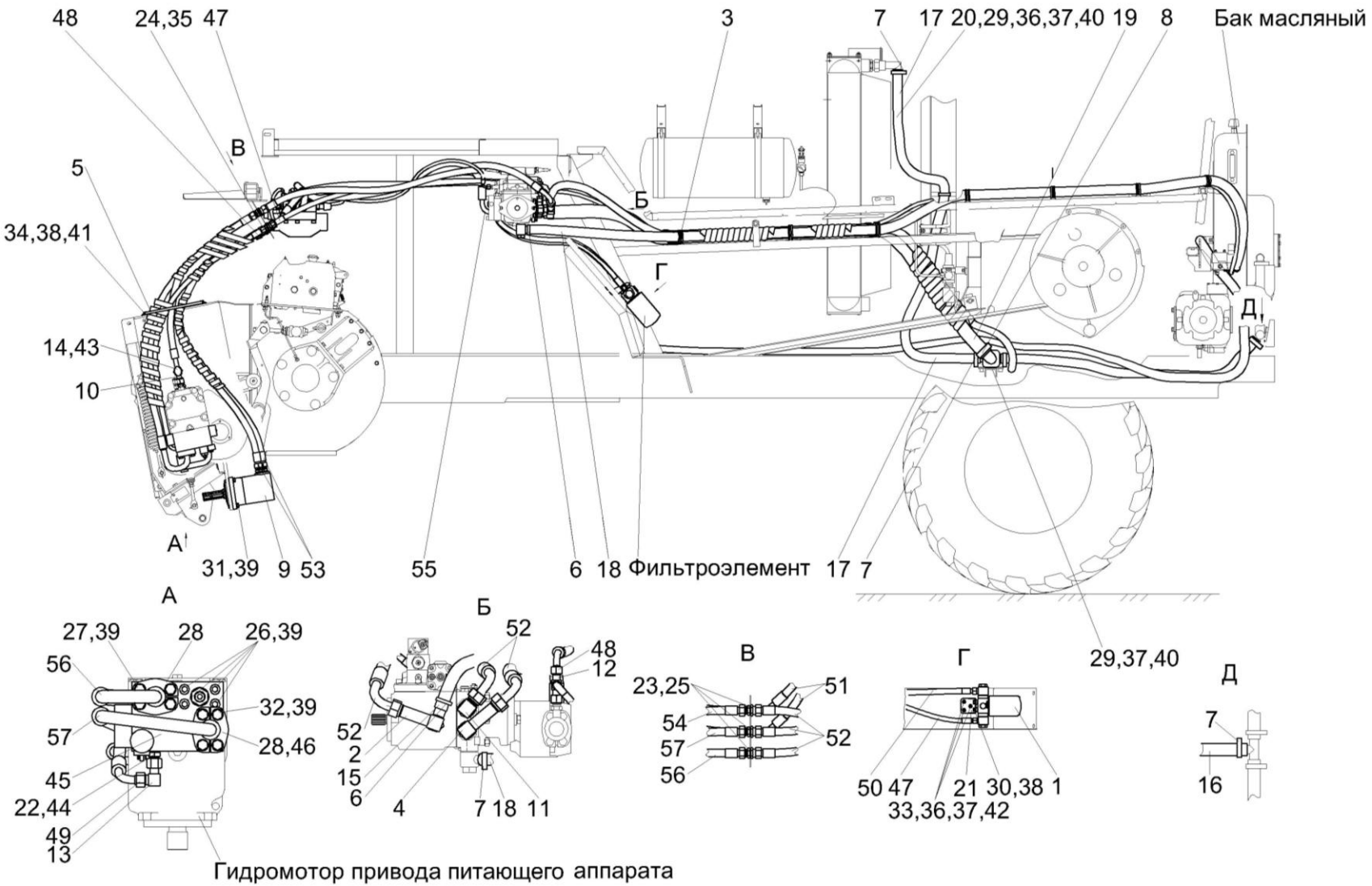

Рисунок 168 – Гидросистема привода питающего аппарата и адаптеров комбайна КВК-800-36 КВС-5-0604000 (лист 1)

№ рис	№ поз	Обозначение	Наименование	Куда входит	
				Обозначение	Кол. на 1 сб.ед.
ГИДРОСИСТЕМА ПРИВОДА ПИТАЮЩЕГО АППАРАТА И АДАПТЕРОВ КОМБАЙНА КВК-800-36 КВС-5-0604000 (лист 1) (рисунок 168)					
168	1-57	КВС-5-0604000	Гидросистема привода питающего аппарата и адаптеров комбайна КВК-800-36	КВС-2-0131500	1
	1	КВС-5-0604300	Фильтр напорный	КВС-5-0604000	1
	2	КВС-5-0604630	Тройник	КВС-5-0604000	1
	3	КВС-2-0604190Б	Хомут	КВС-5-0604000	7
	4	КВС-2-0604340	Угольник	КВС-5-0604000	1
	5	КВС-2-0604820	Держатель рукавов	КВС-5-0604000	1
	6	А 23.02.160	Хомут стяжной	КВС-5-0604000	4
	7	А 23.02.170	Хомут стяжной	КВС-5-0604000	6
	8	А 23.02.190	Хомут стяжной	КВС-5-0604000	2
	9	КГС 0115380	Гидромотор привода адаптеров	КВС-5-0604000	1
	10	КГС 0115510	Тройник	КВС-5-0604000	1
	11	КГС 0115530	Угольник	КВС-5-0604000	2
	12	КЗК-12-0602190	Тройник	КВС-5-0604000	1
	13	КИС 0118820А	Угольник	КВС-5-0604000	1
	14	МС 12-3-020	Полумуфта внутренняя	КВС-5-0604000	1

№ рис	№ поз	Обозначение	Наименование	Куда входит	
				Обозначение	Кол. на 1 сб.ед.
168	15	РНД 0250022-126	Рукав всасывающий 17 G-16 (SAE 100 R4) DN25 L=(3100±10) мм	КВС-5-0604000	1
	16	РНД 0320012-80	Рукав 32Х43-1,6 – 10362 L=(1500±10) мм	КВС-5-0604000	1
	17	РНД 0320022-105	Рукав всасывающий 17 G-20 (SAE 100 R4) DN32 L=(2000±10) мм	КВС-5-0604000	1
	18	РНД 0320022-143	Рукав всасывающий 17 G-20 (SAE 100 R4) DN32 L=(4800±20) мм	КВС-5-0604000	1
	19	РНД 0510022-114	Рукав всасывающий 17 G-32 (SAE 100 R4) DN51 L=(2450±10) мм	КВС-5-0604000	1
	20	КВС-5-0604403	Кронштейн	КВС-5-0604000	3
	21	КВС-5-0604404	Кронштейн	КВС-5-0604000	1
	22	КВС-2-0604608	Штуцер	КВС-5-0604000	1
	23	КВС-2-0604637	Штуцер	КВС-5-0604000	5
	24	КВС-2-0604638	Штуцер	КВС-5-0604000	1
	25	КВС-2-0604639	Гайка	КВС-5-0604000	5
	26	КГС 0115668	Винт	КВС-5-0604000	4
	27	КГС 0115669	Болт	КВС-5-0604000	4
	28	УЭС-7-0601614	Полуфланец	КВС-5-0604000	4
	29		Болт М8-6ех20 – 7796	КВС-5-0604000	5

№ рис	№ поз	Обозначение	Наименование	Куда входит	
				Обозначение	Кол. на 1 сб.ед.
168	30		Болт М10-6ех16 – 7796	КВС-5-0604000	4
	31		Болт М12-6ех40 – 7796	КВС-5-0604000	4
	32		Болт М12-6ех45 – 7796	КВС-5-0604000	4
	33		Болт М8-6ех20 – 7802	КВС-5-0604000	19
	34		Болт М10-6ех25 – 7802	КВС-5-0604000	3
	35		Гайка М20х1,5-6G – 2526	КВС-5-0604000	1
	36		Гайка М8-6G – 5915	КВС-5-0604000	22
	37		Шайба 8Т 65Г – 6402	КВС-5-0604000	24
	38		Шайба 10Т 65Г – 6402	КВС-5-0604000	7
	39		Шайба 12Т 65Г – 6402	КВС-5-0604000	20
	40		Шайба С 8.01 – 6958	КВС-5-0604000	21
	41		Шайба С 10.01 – 6958	КВС-5-0604000	2
	42		Шайба С.8.01 – 11371	КВС-5-0604000	3
	43		Кольцо 019-022-19-2-2 – 18829/9833	КВС-5-0604000	1
	44		Прокладка G1/4 М1 – 23358	КВС-5-0604000	1
	45		Гидроблок 227.394.302.9	КВС-5-0604000	1
	46		Кольцо уплотнительное ГСТ 90.00.003	КВС-5-0604000	2
	47		Рукав высокого давления РВД 12-2SN-M20X1,5-60°-1000-0°-45°	КВС-5-0604000	1

№ рис	№ поз	Обозначение	Наименование	Куда входит	
				Обозначение	Кол. на 1 сб.ед.
168	48		Рукав высокого давления РВД 12-2SN-M20X1,5-60°-1100-0°-90°	КВС-5-0604000	1
	49		Рукав высокого давления РВД 12 -2SN-M20X1,5-60°-1900-0°-90°	КВС-5-0604000	1
	50		Рукав высокого давления РВД 16 -2SN-M27X1,5-60°-1000-0°-45°	КВС-5-0604000	1
	51		Рукав высокого давления РВД 20-3ZN-M30X2-24°-840-0°-90°	КВС-5-0604000	2
	52		Рукав высокого давления РВД 20-3ZN-M30X2-24°-1240-0°-90°	КВС-5-0604000	3
	53		Рукав высокого давления РВД 20-3ZN-M30X2-24°-1800	КВС-5-0604000	2
	54		Рукав высокого давления РВД 20-2SN-M30X2-24°-1460-0°-90°	КВС-5-0604000	1
	55		Рукав высокого давления РВД 20 -3ZN-M30X2-24°-1900-90°-90°/180°	КВС-5-0604000	1
	56		Рукав высокого давления РВД 20/TMR-H100-1920-CAM	КВС-5-0604000	1
	57		Рукав высокого давления РВД 20/TMR-H205-1920-CAM	КВС-5-0604000	1

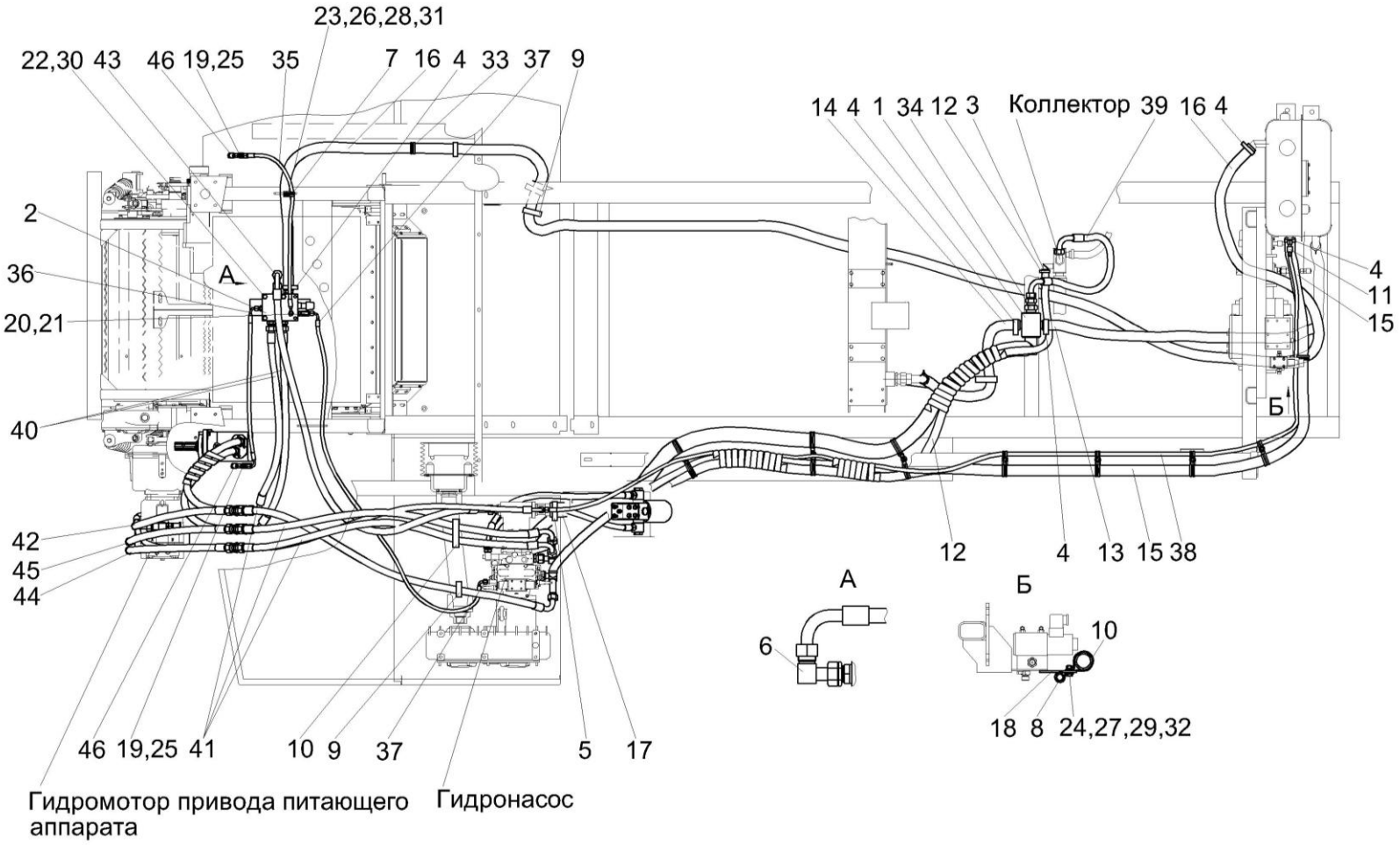

Рисунок 169 – Гидросистема привода питающего аппарата и адаптеров комбайна КВК-800-36 КВС-5-0604000 (лист 2)

№ рис	№ поз	Обозначение	Наименование	Куда входит	
				Обозначение	Кол. на 1 сб.ед.
ГИДРОСИСТЕМА ПРИВОДА ПИТАЮЩЕГО АППАРАТА И АДАПТЕРОВ КОМБАЙНА КВК-800-36 КВС-5-0604000 (лист 2) (рисунок 169)					
169	1-46	КВС-5-0604000	Гидросистема привода питающего аппарата и адаптеров комбайна КВК-800-36	КВС-2-0131500	1
	1	КВС-5-0604600	Коллектор	КВС-5-0604000	1
	2	КВС-2-0604170А	Гидроблок адаптеров	КВС-5-0604000	1
	3	А 23.02.160	Хомут стяжной	КВС-5-0604000	4
	4	А 23.02.170	Хомут стяжной	КВС-5-0604000	6
	5	А 23.02.190	Хомут стяжной	КВС-5-0604000	2
	6	КГС 0115530	Угольник	КВС-5-0604000	2
	7	КГС 0115770	Хомут	КВС-5-0604000	1
	8	КГС 0115770-01	Хомут	КВС-5-0604000	5
	9	КГС 0115770-08	Хомут	КВС-5-0604000	4
	10	КГС 0115770-09	Хомут	КВС-5-0604000	6
	11	УЭС-7-0602140	Тройник	КВС-5-0604000	1
	12	РНД 0250022-126	Рукав всасывающий 17 G-16 (SAE 100 R4) DN25 L=(3100±10) мм	КВС-5-0604000	1
	13	РНД 0320012-80	Рукав 32х43-1,6 – 10362 L=(1500±10) мм	КВС-5-0604000	1

№ рис	№ поз	Обозначение	Наименование	Куда входит	
				Обозначение	Кол. на 1 сб.ед.
169	14	РНД 0320022-105	Рукав всасывающий 17 G-20 (SAE 100 R4) DN32 L=(2000±10) мм	КВС-5-0604000	1
	15	РНД 0320022-143	Рукав всасывающий 17 G-20 (SAE 100 R4) DN32 L=(4800±20) мм	КВС-5-0604000	1
	16	РНД 0320022-163	Рукав всасывающий 17 G-20 (SAE 100 R4) DN32 L=(7600±30) мм	КВС-5-0604000	1
	17	РНД 0510022-114	Рукав всасывающий 17 G-32 (SAE 100 R4) DN51 L=(2450±10) мм	КВС-5-0604000	1
	18	КВС-2-0602401	Кронштейн	КВС-5-0604000	1
	19	ПКК 0113629А	Штуцер проходной	КВС-5-0604000	2
	20	ПКК 0113632	Ниппель	КВС-5-0604000	1
	21	ПКК 0113634А	Штуцер	КВС-5-0604000	1
	22		Болт М12-6ех25 – 7796	КВС-5-0604000	4
	23		Болт М8-6ех20 – 7802	КВС-5-0604000	19
	24		Болт М10-6ех25 – 7802	КВС-5-0604000	3
	25		Гайка М16х1,5-6G – 2526	КВС-5-0604000	2
	26		Гайка М8-6G – 5915	КВС-5-0604000	22
	27		Гайка М10-6G – 5915	КВС-5-0604000	1
	28		Шайба 8Т 65Г – 6402	КВС-5-0604000	24
	29		Шайба 10Т 65Г – 6402	КВС-5-0604000	7

№ рис	№ поз	Обозначение	Наименование	Куда входит	
				Обозначение	Кол. на 1 сб.ед.
169	30		Шайба 12Т 65Г – 6402	КВС-5-0604000	20
	31		Шайба С 8.01 – 6958	КВС-5-0604000	21
	32		Шайба С.10.01 – 11371	КВС-5-0604000	1
	33		Втулка 500-1015079	КВС-5-0604000	2
	34		Гидроклапан обратный 2КО20/3ТВЛG2-000	КВС-5-0604000	1
	35		Рукав высокого давления РВД 6-1SN-M16X1,5-60°-1000-0°-90°	КВС-5-0604000	1
	36		Рукав высокого давления РВД 6 -1SN-M16X1,5-60°-760-90°-90°/180°	КВС-5-0604000	1
	37		Рукав высокого давления РВД 6 -1SN-M16X1,5-60°-2000-90°-90°/180°	КВС-5-0604000	1
	38		Рукав высокого давления РВД 8-1SN-M16X1,5-60°-4600-0°-90°	КВС-5-0604000	1
	39		Рукав высокого давления РВД 20 -1SC-M30X2-24°-800-90°-90°/180°	КВС-5-0604000	1
	40		Рукав высокого давления РВД 20-3ZN-M30X2-24°-840-0°-90°	КВС-5-0604000	2
	41		Рукав высокого давления РВД 20-3ZN-M30X2-24°-1240-0°-90°	КВС-5-0604000	3
	42		Рукав высокого давления РВД 20-2SN-M30X2-24°-1460-0°-90°	КВС-5-0604000	1

№ рис	№ поз	Обозначение	Наименование	Куда входит	
				Обозначение	Кол. на 1 сб.ед.
169	43		Рукав высокого давления РВД 20 -3ZN-M30X2-24°-1900-90°-90°/180°	КВС-5-0604000	1
	44		Рукав высокого давления РВД 20/TMR-H100-1920-CAM	КВС-5-0604000	1
	45		Рукав высокого давления РВД 20/TMR-H205-1920-CAM	КВС-5-0604000	1
	46		Соединение резьбовое с колпачком AB20-11/BO8L	КВС-5-0604000	2

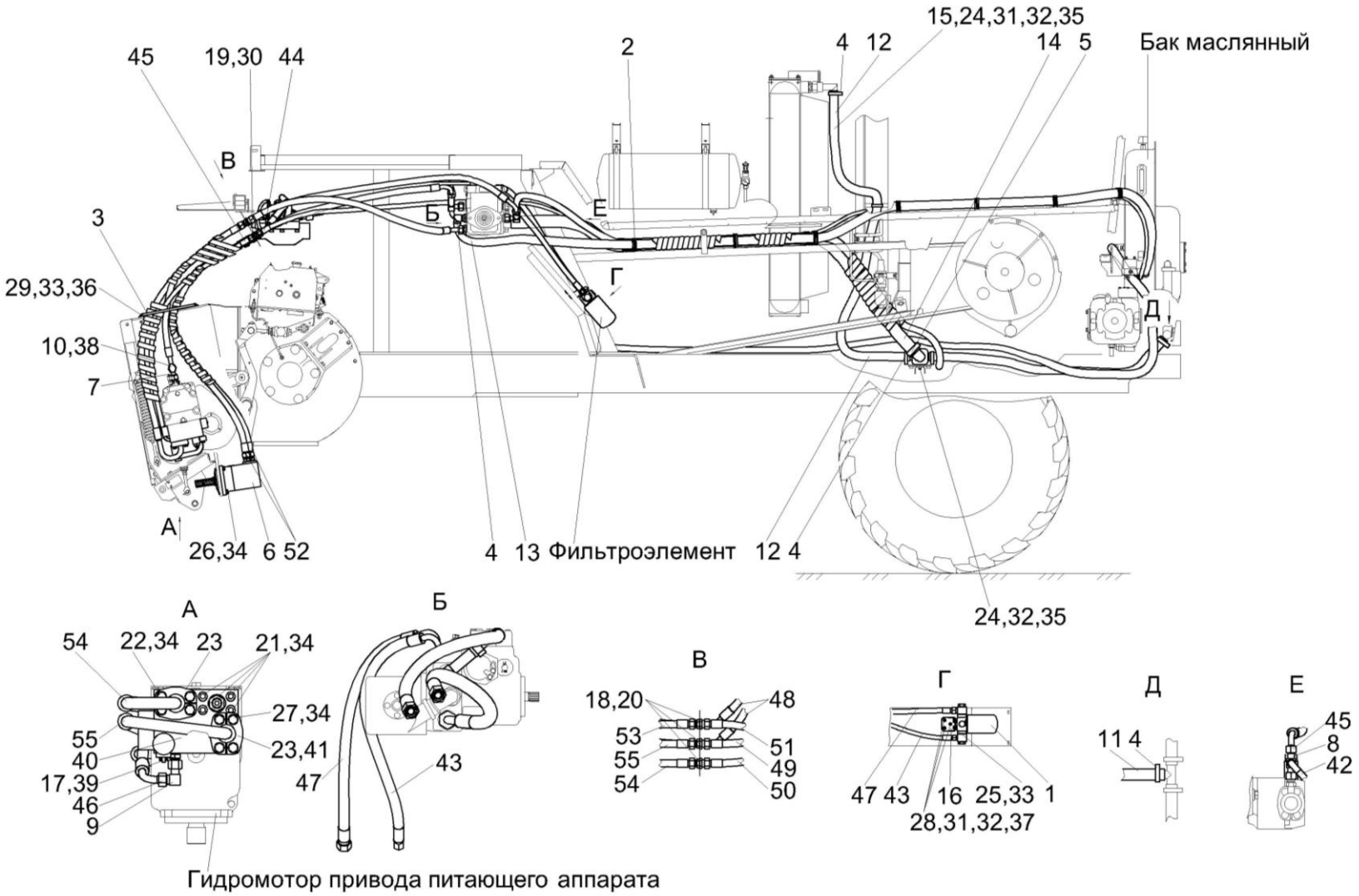

Рисунок 170 – Гидросистема привода питающего аппарата и адаптеров комбайна КВК-800-36 КВС-5-0614000 (лист 1)

№ рис	№ поз	Обозначение	Наименование	Куда входит	
				Обозначение	Кол. на 1 сб.ед.
ГИДРОСИСТЕМА ПРИВОДА ПИТАЮЩЕГО АППАРАТА И АДАПТЕРОВ КОМБАЙНА КВК-800-36 КВС-5-0614000 (лист 1) (рисунок 170)					
170	1-55	КВС-5-0614000	Гидросистема привода питающего аппарата и адаптеров комбайна КВК-800-36	КВС-2-0131500-01	1
	1	КВС-5-0604300	Фильтр напорный	КВС-5-0614000	1
	2	КВС-2-0604190Б	Хомут	КВС-5-0614000	7
	3	КВС-2-0604820	Держатель рукавов	КВС-5-0614000	1
	4	А 23.02.170	Хомут стяжной	КВС-5-0614000	6
	5	А 23.02.190	Хомут стяжной	КВС-5-0614000	2
	6	КГС 0115380	Гидромотор привода адаптеров	КВС-5-0614000	1
	7	КГС 0115510	Тройник	КВС-5-0614000	1
	8	КЗК-12-0602190	Тройник	КВС-5-0614000	1
	9	КИС 0118820А	Угольник	КВС-5-0614000	1
	10	МС 12-3-020	Полумуфта внутренняя	КВС-5-0614000	1
	11	РНД 0320012-80	Рукав 32х43-1,6 – 10362 L=(1500±10) мм	КВС-5-0614000	1
	12	РНД 0320022-105	Рукав всасывающий 17 G-20 (SAE 100 R4) DN32 L=(2000±10) мм	КВС-5-0614000	1
	13	РНД 0320022-143	Рукав всасывающий 17 G-20 (SAE 100 R4) DN32 L=(4800±20) мм	КВС-5-0614000	1

№ рис	№ поз	Обозначение	Наименование	Куда входит	
				Обозначение	Кол. на 1 сб.ед.
170	14	РНД 0510022-114	Рукав всасывающий 17 G-32 (SAE 100 R4) DN51 L=(2450±10) мм	КВС-5-0614000	1
	15	КВС-5-0604403	Кронштейн	КВС-5-0614000	3
	16	КВС-5-0604404	Кронштейн	КВС-5-0614000	1
	17	КВС-2-0604608	Штуцер	КВС-5-0614000	1
	18	КВС-2-0604637	Штуцер	КВС-5-0614000	5
	19	КВС-2-0604638	Штуцер	КВС-5-0614000	1
	20	КВС-2-0604639	Гайка	КВС-5-0614000	5
	21	КГС 0115668	Винт	КВС-5-0614000	4
	22	КГС 0115669	Болт	КВС-5-0614000	4
	23	УЭС-7-0601614	Полуфланец	КВС-5-0614000	4
	24		Болт М8-6ех20 – 7796	КВС-5-0614000	5
	25		Болт М10-6ех16 – 7796	КВС-5-0614000	4
	26		Болт М12-6ех40 – 7796	КВС-5-0614000	4
	27		Болт М12-6ех45 – 7796	КВС-5-0614000	4
	28		Болт М8-6ех20 – 7802	КВС-5-0614000	19
	29		Болт М10-6ех25 – 7802	КВС-5-0614000	3
	30		Гайка М20х1,5-6G – 2526	КВС-5-0614000	1
	31		Гайка М8-6G – 5915	КВС-5-0614000	22

№ рис	№ поз	Обозначение	Наименование	Куда входит	
				Обозначение	Кол. на 1 сб.ед.
170	32		Шайба 8Т 65Г – 6402	КВС-5-0614000	24
	33		Шайба 10Т 65Г – 6402	КВС-5-0614000	7
	34		Шайба 12Т 65Г – 6402	КВС-5-0614000	20
	35		Шайба С 8.01 – 6958	КВС-5-0614000	21
	36		Шайба С 10.01 – 6958	КВС-5-0614000	2
	37		Шайба С.8.01 – 11371	КВС-5-0614000	3
	38		Кольцо 019-022-19-2-2 – 18829/9833	КВС-5-0614000	1
	39		Прокладка G1/4 М1 – 23358	КВС-5-0614000	1
	40		Гидроблок 227.394.302.9	КВС-5-0624000	1
	41		Кольцо уплотнительное ГСТ 90.00.003	КВС-5-0614000	2
	42		Рукав высокого давления РВД 8-1SN-M16X1,5-60°-4600-0°-90°	КВС-5-0614000	1
	43		Рукав высокого давления РВД 12-2SN-M20X1,5-60°-900-0°-90°	КВС-5-0614000	1
	44		Рукав высокого давления РВД 12-2SN-M20X1,5-60°-1000-0°-45°	КВС-5-0614000	1
	45		Рукав высокого давления РВД 12-2SN-M20X1,5-60°-1100-0°-90°	КВС-5-0614000	1
	46		Рукав высокого давления РВД 12-2SN-M20X1,5-60°-1900-0°-90°	КВС-5-0614000	1

№ рис	№ поз	Обозначение	Наименование	Куда входит	
				Обозначение	Кол. на 1 сб.ед.
170	47		Рукав высокого давления РВД 16 -2SN-M27X1,5-60°-900-90°-90°	КВС-5-0614000	1
	48		Рукав высокого давления РВД 20-3ZN-M30X2-24°-840-0°-90°	КВС-5-0614000	2
	49		Рукав высокого давления РВД 20-3ZN-M30X2-24°-1000-0°-90°	КВС-5-0614000	1
	50		Рукав высокого давления РВД 20-3ZN-M30X2-24°-960-0°-45°	КВС-5-0614000	1
	51		Рукав высокого давления РВД 20-3ZN-M30X2-24°-1240-0°-90°	КВС-5-0614000	1
	52		Рукав высокого давления РВД 20-3ZN-M30X2-24°-1800	КВС-5-0614000	2
	53		Рукав высокого давления РВД 20-2SN-M30X2-24°-1460-0°-90°	КВС-5-0614000	1
	54		Рукав высокого давления РВД 20/TMR-H100-1920-CAM	КВС-5-0614000	1
	55		Рукав высокого давления РВД 20/TMR-H205-1920-CAM	КВС-5-0614000	1

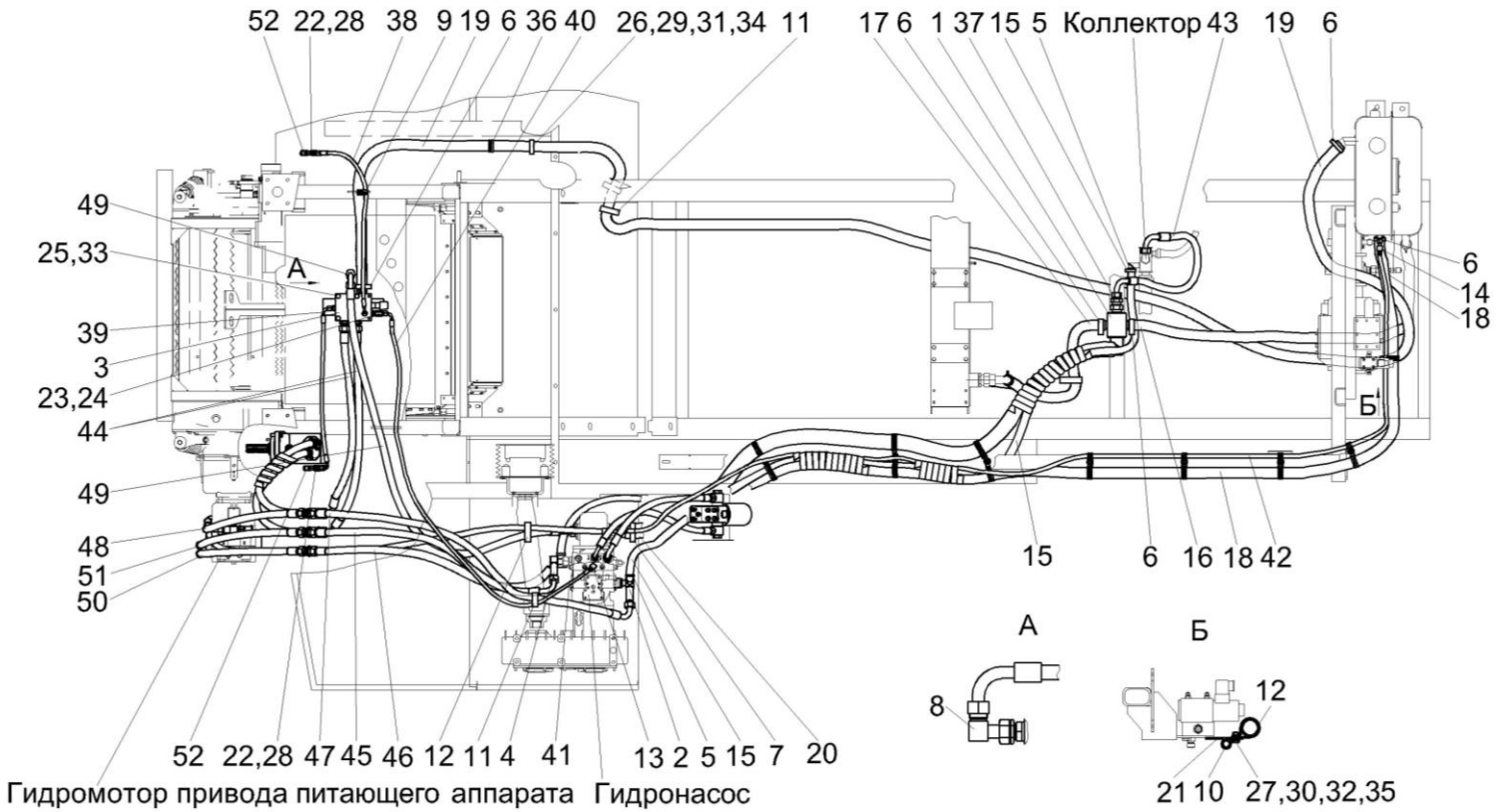

Рисунок 171 – Гидросистема привода питающего аппарата и адаптеров комбайна КВК-800-36 КВС-5-0614000 (лист 2)

№ рис	№ поз	Обозначение	Наименование	Куда входит	
				Обозначение	Кол. на 1 сб.ед.
ГИДРОСИСТЕМА ПРИВОДА ПИТАЮЩЕГО АППАРАТА И АДАПТЕРОВ КОМБАЙНА КВК-800-36 КВС-5-0614000 (лист 2) (рисунок 171)					
171	1-52	КВС-5-0614000	Гидросистема привода питающего аппарата и адаптеров комбайна КВК-800-36	КВС-2-0131500-01	1
	1	КВС-5-0604600	Коллектор	КВС-5-0614000	1
	2	КВС-5-0604630	Тройник	КВС-5-0614000	1
	3	КВС-2-0604170А	Гидроблок адаптеров	КВС-5-0614000	1
	4	КВС-2-0604340	Угольник	КВС-5-0614000	1
	5	А 23.02.160	Хомут стяжной	КВС-5-0614000	4
	6	А 23.02.170	Хомут стяжной	КВС-5-0614000	6
	7	А 23.02.190	Хомут стяжной	КВС-5-0614000	2
	8	КГС 0115530	Угольник	КВС-5-0614000	2
	9	КГС 0115770	Хомут	КВС-5-0614000	1
	10	КГС 0115770-01	Хомут	КВС-5-0614000	5
	11	КГС 0115770-08	Хомут	КВС-5-0614000	4
	12	КГС 0115770-09	Хомут	КВС-5-0614000	6
	13	ППК 0118070	Угольник	КВС-5-0614000	1
	14	УЭС-7-0602140	Тройник	КВС-5-0614000	1

№ рис	№ поз	Обозначение	Наименование	Куда входит	
				Обозначение	Кол. на 1 сб.ед.
171	15	РНД 0250022-126	Рукав всасывающий 17 G-16 (SAE 100 R4) DN25 L=(3100±10) мм	КВС-5-0614000	1
	16	РНД 0320012-80	Рукав 32х43-1,6 – 10362 L=(1500±10) мм	КВС-5-0614000	1
	17	РНД 0320022-105	Рукав всасывающий 17 G-20 (SAE 100 R4) DN32 L=(2000±10) мм	КВС-5-0614000	1
	18	РНД 0320022-143	Рукав всасывающий 17 G-20 (SAE 100 R4) DN32 L=(4800±20) мм	КВС-5-0614000	1
	19	РНД 0320022-165	Рукав всасывающий 17 G-20 (SAE 100 R4) DN32 L=(8000±20) мм	КВС-5-0614000	1
	20	РНД 0510022-114	Рукав всасывающий 17 G-32 (SAE 100 R4) DN51 L=(2450±10) мм	КВС-5-0614000	1
	21	КВС-2-0602401	Кронштейн	КВС-5-0614000	1
	22	ПКК 0113629А	Штуцер проходной	КВС-5-0614000	2
	23	ПКК 0113632	Ниппель	КВС-5-0614000	1
	24	ПКК 0113634А	Штуцер	КВС-5-0614000	1
	25		Болт М12-6ех25 – 7796	КВС-5-0614000	4
	26		Болт М8-6ех20 – 7802	КВС-5-0614000	19
	27		Болт М10-6ех25 – 7802	КВС-5-0614000	3
	28		Гайка М16х1,5-6G – 2526	КВС-5-0614000	2
	29		Гайка М8-6G – 5915	КВС-5-0614000	22

№ рис	№ поз	Обозначение	Наименование	Куда входит	
				Обозначение	Кол. на 1 сб.ед.
171	30		Гайка М10-6G – 5915	КВС-5-0614000	1
	31		Шайба 8Т 65Г – 6402	КВС-5-0614000	24
	32		Шайба 10Т 65Г – 6402	КВС-5-0614000	7
	33		Шайба 12Т 65Г – 6402	КВС-5-0614000	20
	34		Шайба С 8.01 – 6958	КВС-5-0614000	21
	35		Шайба С.10.01 – 11371	КВС-5-0614000	1
	36		Втулка 500-1015079	КВС-5-0614000	2
	37		Гидроклапан обратный 2КО20/3ТВЛG2-000	КВС-5-0614000	1
	38		Рукав высокого давления РВД 6-1SN-M16X1,5-60°-1000-0°-90°	КВС-5-0614000	1
	39		Рукав высокого давления РВД 6-1SN-M16X1,5-60°-760-90°-90°/180°	КВС-5-0614000	1
	40		Рукав высокого давления РВД 6-1SN-M16X1,5-60°-2000-90°-90°/180°	КВС-5-0614000	1
	41		Рукав высокого давления РВД 6-1SN-M16X1,5-60°-2300-0°-90°	КВС-5-0614000	1
	42		Рукав высокого давления РВД 8-1SN-M16X1,5-60°-4600-0°-90°	КВС-5-0614000	1
	43		Рукав высокого давления РВД 20-1SC-M30X2-24°-800-90°-90°/180°	КВС-5-0614000	1

№ рис	№ поз	Обозначение	Наименование	Куда входит	
				Обозначение	Кол. на 1 сб.ед.
171	44		Рукав высокого давления РВД 20-3ZN-M30X2-24°-840-0°-90°	КВС-5-0614000	2
	45		Рукав высокого давления РВД 20-3ZN-M30X2-24°-1000-0°-90°	КВС-5-0614000	1
	46		Рукав высокого давления РВД 20-3ZN-M30X2-24°-960-0°-45°	КВС-5-0614000	1
	47		Рукав высокого давления РВД 20-3ZN-M30X2-24°-1240-0°-90°	КВС-5-0614000	1
	48		Рукав высокого давления РВД 20-2SN-M30X2-24°-1460-0°-90°	КВС-5-0614000	1
	49		Рукав высокого давления РВД 20 -3ZN-M30X2-24°-1900-90°-90°/180°	КВС-5-0614000	1
	50		Рукав высокого давления РВД 20/TMR-H100-1920-CAM	КВС-5-0614000	1
	51		Рукав высокого давления РВД 20/TMR-H205-1920-CAM	КВС-5-0614000	1
	52		Соединение резьбовое с колпачком AB20-11/BO8L	КВС-5-0614000	2

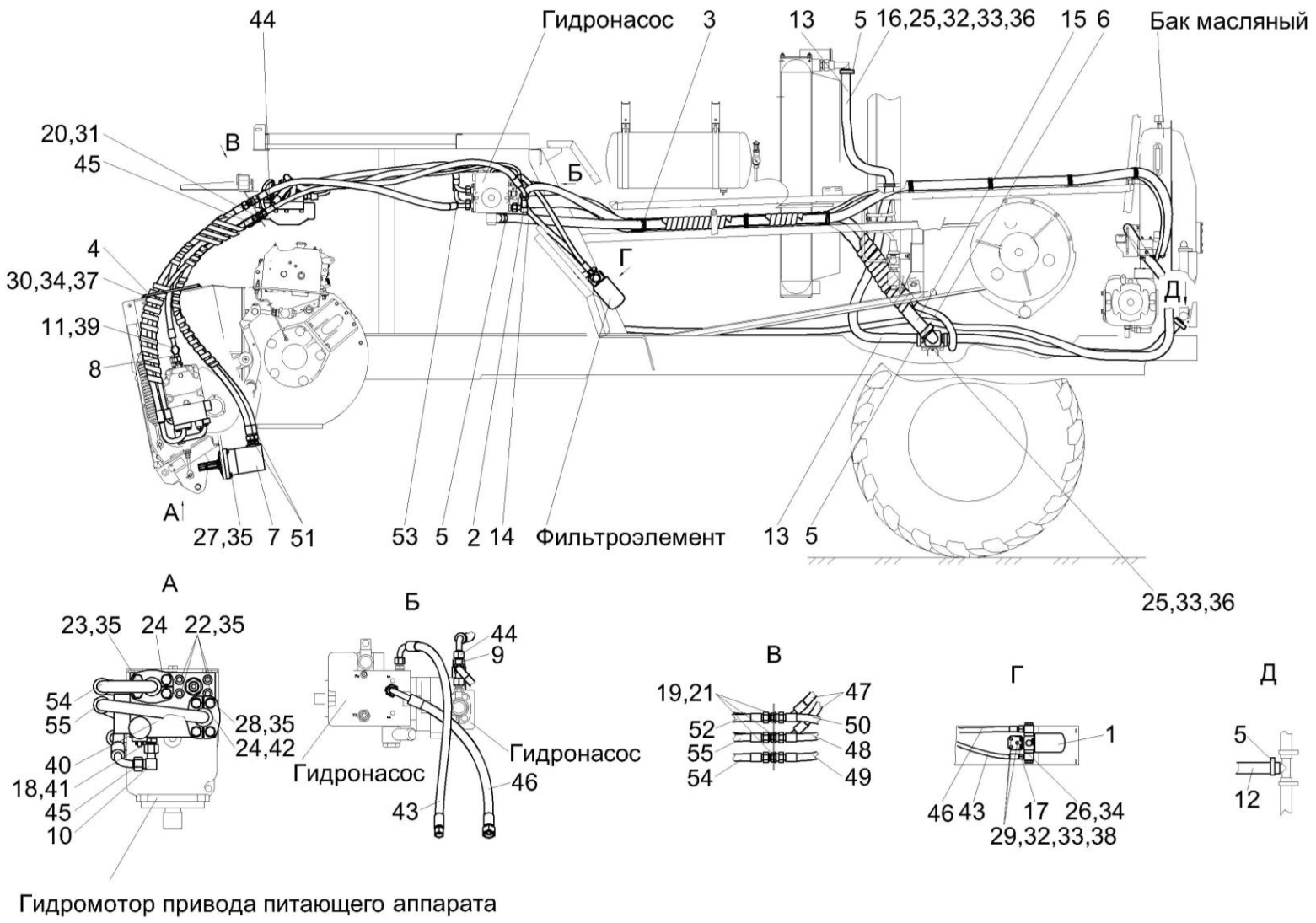

Рисунок 172 – Гидросистема привода питающего аппарата и адаптеров комбайна КВК-800-36 КВК-5-0624000 (лист 1)

№ рис	№ поз	Обозначение	Наименование	Куда входит	
				Обозначение	Кол. на 1 сб.ед.
ГИДРОСИСТЕМА ПРИВОДА ПИТАЮЩЕГО АППАРАТА И АДАПТЕРОВ КОМБАЙНА КВС-800-36 КВС-5-0624000 (лист 1) (рисунок 172)					
172	1-55	КВС-5-0624000	Гидросистема привода питающего аппарата и адаптеров комбайна КВК-800-36	КВС-2-0131500-02	1
	1	КВС-5-0604300	Фильтр напорный	КВС-5-0624000	1
	2	КВС-5-0604630	Тройник	КВС-5-0624000	1
	3	КВС-2-0604190Б	Хомут	КВС-5-0624000	7
	4	КВС-2-0604820	Держатель рукавов	КВС-5-0624000	1
	5	А 23.02.170	Хомут стяжной	КВС-5-0624000	6
	6	А 23.02.190	Хомут стяжной	КВС-5-0624000	2
	7	КГС 0115380	Гидромотор привода адаптеров	КВС-5-0624000	1
	8	КГС 0115510	Тройник	КВС-5-0624000	1
	9	КЗК-12-0602190	Тройник	КВС-5-0624000	1
	10	КИС 0118820А	Угольник	КВС-5-0624000	1
	11	МС 12-3-020	Полумуфта внутренняя	КВС-5-0624000	1
	12	РНД 0320012-80	Рукав 32Х43-1,6 – 10362 L=(1500±10) мм	КВС-5-0624000	1
	13	РНД 0320022-105	Рукав всасывающий 17 G-20 (SAE 100 R4) DN32 L=(2000±10) мм	КВС-5-0624000	1

№ рис	№ поз	Обозначение	Наименование	Куда входит	
				Обозначение	Кол. на 1 сб.ед.
172	14	РНД 0320022-143	Рукав всасывающий 17 G-20 (SAE 100 R4) DN32 L=(4800±20) мм	КВС-5-0624000	1
	15	РНД 0510022-114	Рукав всасывающий 17 G-32 (SAE 100 R4) DN51 L=(2450±10) мм	КВС-5-0624000	1
	16	КВС-5-0604403	Кронштейн	КВС-5-0624000	3
	17	КВС-5-0604404	Кронштейн	КВС-5-0624000	1
	18	КВС-2-0604608	Штуцер	КВС-5-0624000	1
	19	КВС-2-0604637	Штуцер	КВС-5-0624000	5
	20	КВС-2-0604638	Штуцер	КВС-5-0624000	1
	21	КВС-2-0604639	Гайка	КВС-5-0624000	5
	22	КГС 0115668	Винт	КВС-5-0624000	4
	23	КГС 0115669	Болт	КВС-5-0624000	4
	24	УЭС-7-0601614	Полуфланец	КВС-5-0624000	4
	25		Болт М8-6ех20 – 7796	КВС-5-0624000	8
	26		Болт М10-6ех16 – 7796	КВС-5-0624000	4
	27		Болт М12-6ех40 – 7796	КВС-5-0624000	4
	28		Болт М12-6ех45 – 7796	КВС-5-0624000	4
	29		Болт М8-6ех20 – 7802	КВС-5-0624000	19
	30		Болт М10-6ех25 – 7802	КВС-5-0624000	3

№ рис	№ поз	Обозначение	Наименование	Куда входит	
				Обозначение	Кол. на 1 сб.ед.
172	31		Гайка М20х1,5-6G – 2526	КВС-5-0624000	1
	32		Гайка М8-6G – 5915	КВС-5-0624000	22
	33		Шайба 8Т 65Г – 6402	КВС-5-0624000	27
	34		Шайба 10Т 65Г – 6402	КВС-5-0624000	7
	35		Шайба 12Т 65Г – 6402	КВС-5-0624000	20
	36		Шайба С 8.01 – 6958	КВС-5-0624000	21
	37		Шайба С 10.01 – 6958	КВС-5-0624000	2
	38		Шайба С.8.01 – 11371	КВС-5-0624000	3
	39		Кольцо 019-022-19-2-2 – 18829/9833	КВС-5-0624000	1
	40		Прокладка G1/4 М1 – 23358	КВС-5-0624000	1
	41		Гидроблок 227.394.302.9	КВС-5-0624000	1
	42		Кольцо уплотнительное ГСТ 90.00.003	КВС-5-0624000	2
	43		Рукав высокого давления РВД 12-2SN-M20X1,5-60°-860-0°-90°	КВС-5-0624000	1
	44		Рукав высокого давления РВД 12-2SN-M20X1,5-60°-1100-0°-90°	КВС-5-0624000	1
	45		Рукав высокого давления РВД 12-2SN-M20X1,5-60°-1900-0°-90°	КВС-5-0624000	1
	46		Рукав высокого давления РВД 16-2SN-M27X1,5-60°-700-0°-90°	КВС-5-0624000	1

№ рис	№ поз	Обозначение	Наименование	Куда входит	
				Обозначение	Кол. на 1 сб.ед.
172	47		Рукав высокого давления РВД 20-3ZN-M30X2-24°-840-0°-90°	КВС-5-0624000	2
	48		Рукав высокого давления РВД 20-3ZN-M30X2-24°-1000-0°-90°	КВС-5-0624000	1
	49		Рукав высокого давления РВД 20-3ZN-M30X2-24°-900-0°-45°	КВС-5-0624000	1
	50		Рукав высокого давления РВД 20-3ZN-M30X2-24°-1340-0°-45°	КВС-5-0624000	1
	51		Рукав высокого давления РВД 20-3ZN-M30X2-24°-1800	КВС-5-0624000	2
	52		Рукав высокого давления РВД 20-2SN-M30X2-24°-1460-0°-90°	КВС-5-0624000	1
	53		Рукав высокого давления РВД 20 -3ZN-M30X2-24°-1900-90°-90°/180°	КВС-5-0624000	1
	54		Рукав высокого давления РВД 20/TMR-H100-1920-CAM	КВС-5-0624000	1
	55		Рукав высокого давления РВД 20/TMR-H205-1920-CAM	КВС-5-0624000	1

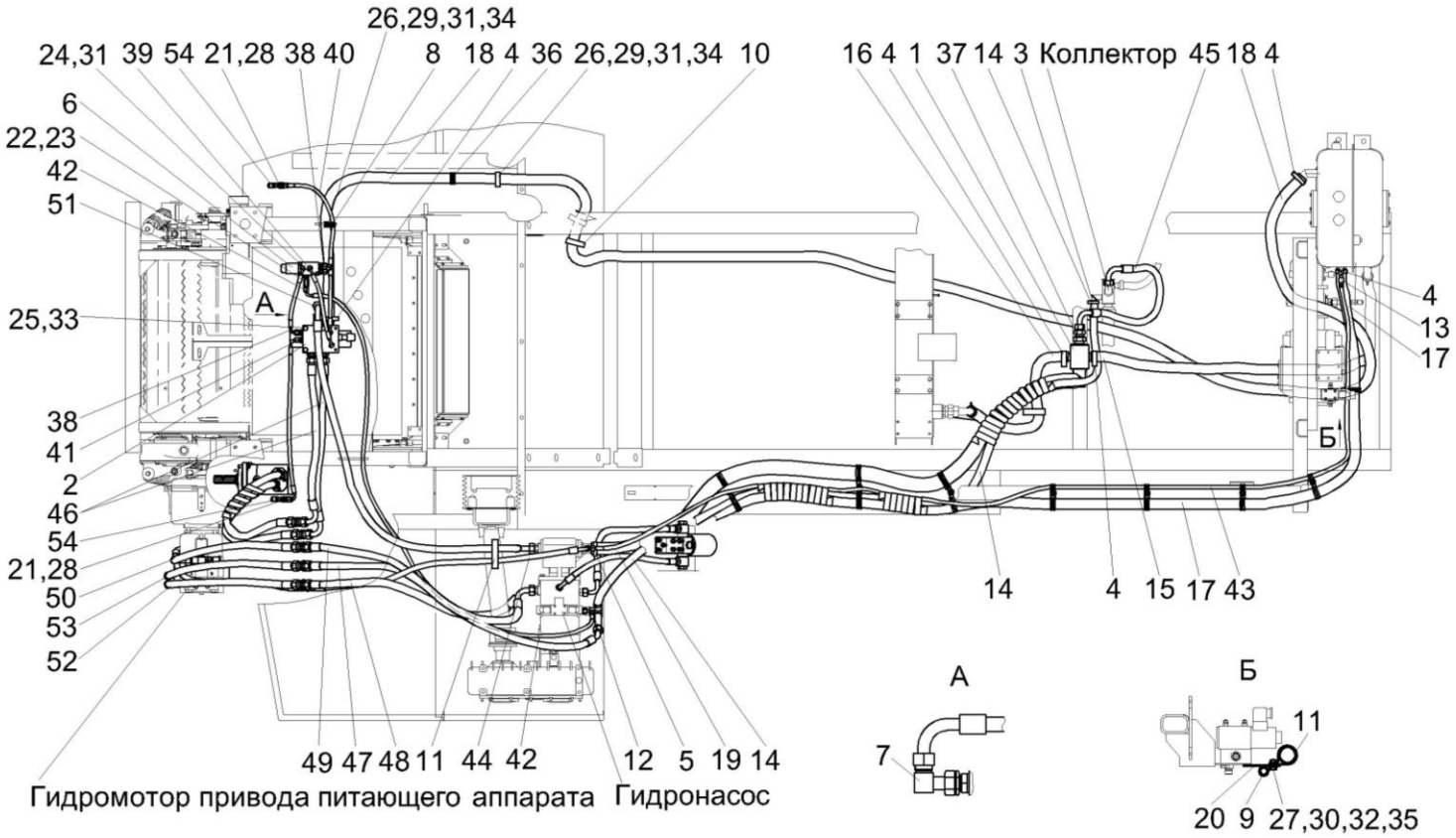

Рисунок 173 – Гидросистема привода питающего аппарата и адаптеров комбайна КВК-800-36 КВК-5-0624000 (лист 2)

№ рис	№ поз	Обозначение	Наименование	Куда входит	
				Обозначение	Кол. на 1 сб.ед.
ГИДРОСИСТЕМА ПРИВОДА ПИТАЮЩЕГО АППАРАТА И АДАПТЕРОВ КОМБАЙНА КВС-800-36 КВС-5-0624000 (лист 2) (рисунок 173)					
173	1-54	КВС-5-0624000	Гидросистема привода питающего аппарата и адаптеров комбайна КВК-800-36	КВС-2-0131500-02	1
	1	КВС-5-0604600	Коллектор	КВС-5-0624000	1
	2	КВС-2-0604170	Гидроблок адаптеров	КВС-5-0624000	1
	3	А 23.02.160	Хомут стяжной	КВС-5-0624000	4
	4	А 23.02.170	Хомут стяжной	КВС-5-0624000	6
	5	А 23.02.190	Хомут стяжной	КВС-5-0624000	2
	6	КГС 0115120А-01	Гидроблок управления	КВС-5-0624000	1
	7	КГС 0115530	Угольник	КВС-5-0624000	2
	8	КГС 0115770	Хомут	КВС-5-0624000	1
	9	КГС 0115770-01	Хомут	КВС-5-0624000	5
	10	КГС 0115770-08	Хомут	КВС-5-0624000	4
	11	КГС 0115770-09	Хомут	КВС-5-0624000	6
	12	ППК 0118070	Угольник	КВС-5-0624000	1
	13	УЭС-7-0602140	Тройник	КВС-5-0624000	1
	14	РНД 0250022-126	Рукав всасывающий 17 G-16 (SAE 100 R4) DN25 L=(3100±10) мм	КВС-5-0624000	1

№ рис	№ поз	Обозначение	Наименование	Куда входит	
				Обозначение	Кол. на 1 сб.ед.
173	15	РНД 0320012-80	Рукав 32Х43-1,6 – 10362 L=(1500±10) мм	КВС-5-0624000	1
	16	РНД 0320022-105	Рукав всасывающий 17 G-20 (SAE 100 R4) DN32 L=(2000±10) мм	КВС-5-0624000	1
	17	РНД 0320022-143	Рукав всасывающий 17 G-20 (SAE 100 R4) DN32 L=(4800±20) мм	КВС-5-0624000	1
	18	РНД 0320022-163	Рукав всасывающий 17 G-20 (SAE 100 R4) DN32 L=(7600±30) мм	КВС-5-0624000	1
	19	РНД 0510022-114	Рукав всасывающий 17 G-32 (SAE 100 R4) DN51 L=(2450±10) мм	КВС-5-0624000	1
	20	КВС-2-0602401	Кронштейн	КВС-5-0624000	1
	21	ПКК 0113629А	Штуцер проходной	КВС-5-0624000	2
	22	ПКК 0113632	Ниппель	КВС-5-0624000	1
	23	ПКК 0113634А	Штуцер	КВС-5-0624000	1
	24		Болт М8-6ех20 – 7796	КВС-5-0624000	8
	25		Болт М12-6ех25 – 7796	КВС-5-0624000	4
	26		Болт М8-6ех20 – 7802	КВС-5-0624000	19
	27		Болт М10-6ех25 – 7802	КВС-5-0624000	3
	28		Гайка М16х1,5-6G – 2526	КВС-5-0624000	2
	29		Гайка М8-6G – 5915	КВС-5-0624000	22

№ рис	№ поз	Обозначение	Наименование	Куда входит	
				Обозначение	Кол. на 1 сб.ед.
173	30		Гайка М10-6G – 5915	КВС-5-0624000	1
	31		Шайба 8Т 65Г – 6402	КВС-5-0624000	27
	32		Шайба 10Т 65Г – 6402	КВС-5-0624000	7
	33		Шайба 12Т 65Г – 6402	КВС-5-0624000	20
	34		Шайба С 8.01 – 6958	КВС-5-0624000	21
	35		Шайба С.10.01 – 11371	КВС-5-0624000	1
	36		Втулка 500-1015079	КВС-5-0624000	2
	37		Гидроклапан обратный 2КО20/3ТВЛG2-000	КВС-5-0624000	1
	38		Рукав высокого давления РВД 6-1SN-М16Х1,5-60°-320-90°-90°/90°	КВС-5-0624000	2
	39		Рукав высокого давления РВД 6-1SN-М16Х1,5-60°-360-90°-90°	КВС-5-0624000	1
	40		Рукав высокого давления РВД 6-1SN-М16Х1,5-60°-660-0°-90°	КВС-5-0624000	1
	41		Рукав высокого давления РВД 6-1SN-М16Х1,5-60°-760-90°-90°/180°	КВС-5-0624000	1
	42		Рукав высокого давления РВД 6-1SN-М16Х1,5-60°-2400-0°-90°	КВС-5-0624000	1
	43		Рукав высокого давления РВД 8-1SN-М16Х1,5-60°-4600-0°-90°	КВС-5-0624000	1

№ рис	№ поз	Обозначение	Наименование	Куда входит	
				Обозначение	Кол. на 1 сб.ед.
173	44		Рукав высокого давления РВД 12-2SN-M20X1,5-60°-1100-0°-90°	КВС-5-0624000	1
	45		Рукав высокого давления РВД 20 -1SC-M30X2-24°-800-90°-90°/180°	КВС-5-0624000	1
	46		Рукав высокого давления РВД 20-3ZN-M30X2-24°-840-0°-90°	КВС-5-0624000	2
	47		Рукав высокого давления РВД 20-3ZN-M30X2-24°-1000-0°-90°	КВС-5-0624000	1
	48		Рукав высокого давления РВД 20-3ZN-M30X2-24°-900-0°-45°	КВС-5-0624000	1
	49		Рукав высокого давления РВД 20-3ZN-M30X2-24°-1340-0°-45°	КВС-5-0624000	1
	50		Рукав высокого давления РВД 20-2SN-M30X2-24°-1460-0°-90°	КВС-5-0624000	1
	51		Рукав высокого давления РВД 20 -3ZN-M30X2-24°-1900-90°-90°/180°	КВС-5-0624000	1
	52		Рукав высокого давления РВД 20/TMR-H100-1920-CAM	КВС-5-0624000	1
	53		Рукав высокого давления РВД 20/TMR-H205-1920-CAM	КВС-5-0624000	1
	54		Соединение резьбовое с колпачком AB20-11/BO8L	КВС-5-0624000	2

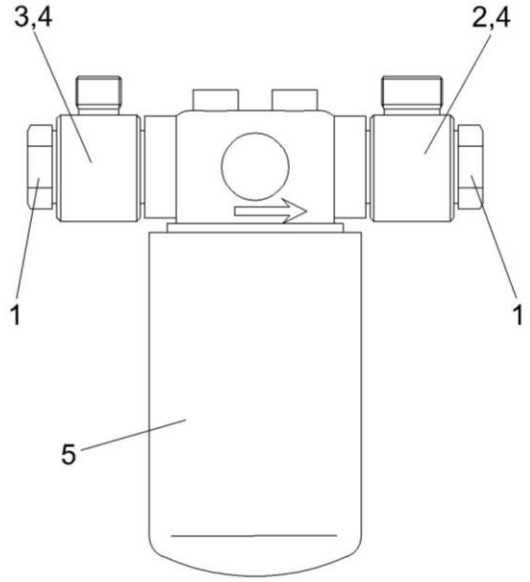

Рисунок 174 – Фильтр напорный КВС-5-0604300

№ рис	№ поз	Обозначение	Наименование	Куда входит	
				Обозначение	Кол. на 1 сб. ед.
ФИЛЬТР НАПОРНЫЙ КВС-5-0604300 (рисунок 174)					
174	1-5	КВС-5-0604300	Фильтр напорный	КВС-5-0604000 КВС-5-0614000 КВС-5-0624000	1 1 1
	1	КГС 0115609А	Болт поворотного угольника	КВС-5-0604300	2
	2	УЭС-3-0602605	Угольник поворотный	КВС-5-0604300	1
	3	УЭС-3-0602605-01	Угольник поворотный	КВС-5-0604300	1
	4		Прокладка G3/4 М1 – 23358	КВС-5-0604300	4
	5		Фильтр напорный К045741	КВС-5-0604300	1

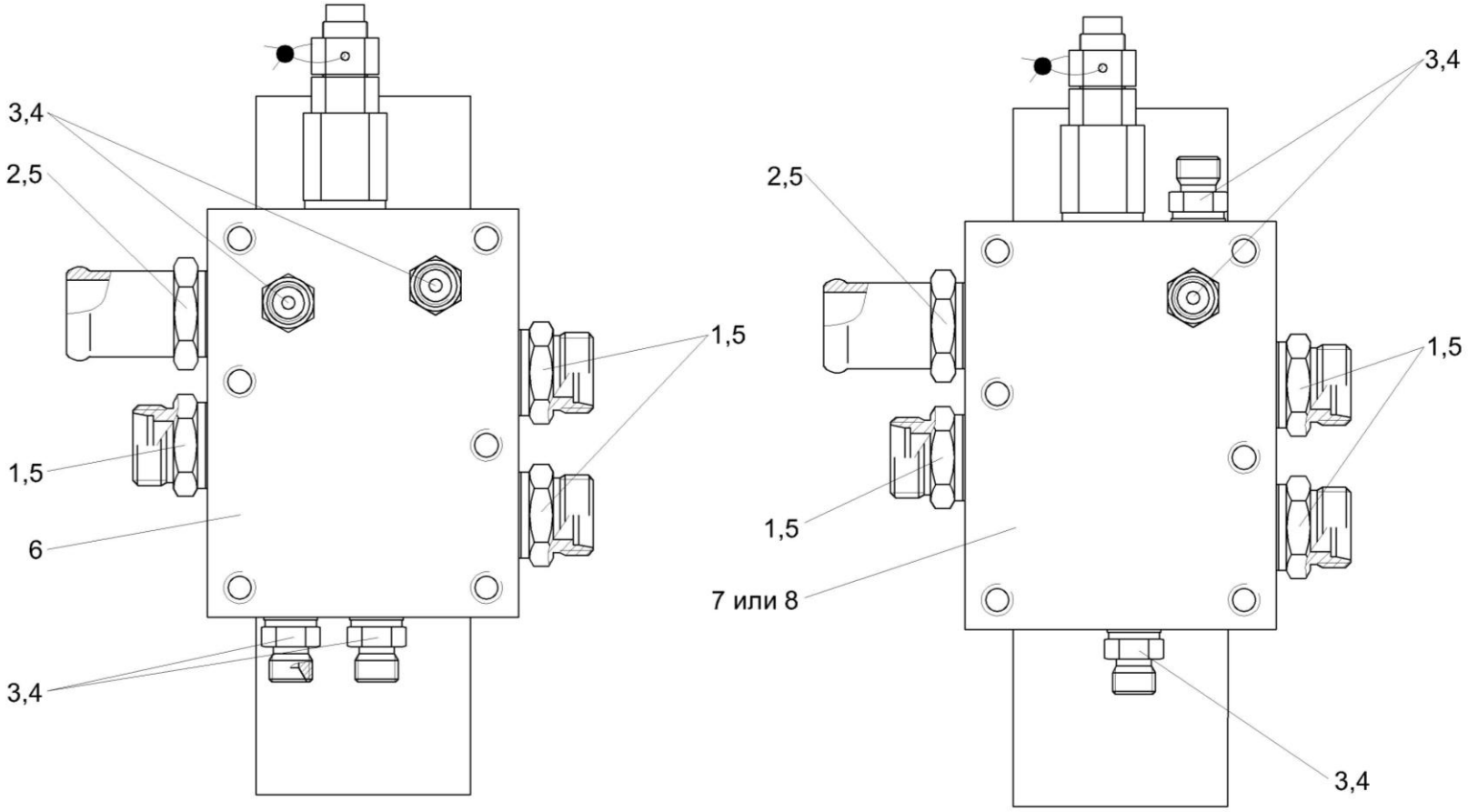

Рисунок 175 – Гидроблок адаптеров КВС-2-0604170 и КВС-2-0604170А

№ рис	№ поз	Обозначение	Наименование	Куда входит	
				Обозначение	Кол. на 1 сб. ед.
ГИДРОБЛОК АДАПТЕРОВ КВС-2-0604170 И КВС-2-0604170А (рисунок 175)					
175	1-6	КВС-2-0604170	Гидроблок адаптеров	КВС-5-0624000	1
	1-5,7,8	КВС-2-0604170А	Гидроблок адаптеров	КВС-5-0604000 КВС-5-0614000	1 1
	3,4	ГШМ 6014600	Штуцер	КВС-2-0604170 КВС-2-0604170А	3 3
	1	КГС 0115612	Штуцер	ГШМ 6014600	3
	2	КГС 0115624	Штуцер	КВС-2-0604170 КВС-2-0604170А	1 1
	3	ГШМ 6014606	Штуцер	КВС-2-0604170 КВС-2-0604170А	1 1
	4		Кольцо KBG1/4-M14	ГШМ 6014600	1
	5		Прокладка 27 М1 – 23358	КВС-2-0604170 КВС-2-0604170А	4 4
	6		Гидроблок GB3-01-P800-0V-1K-BY10	КВС-2-0604170	1
	7		Гидроблок GB4-02-P800-24V-1K-BY10	КВС-2-0604170А	1
	8		Гидроблок GB4-02-P800-24V-1K-BY14	КВС-2-0604170А	1

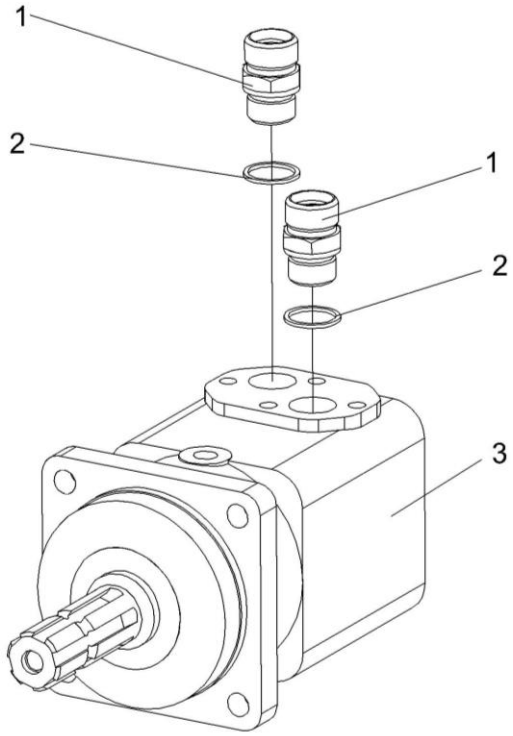

Рисунок 176 – Гидромотор привода адаптеров КГС 0115380

№ рис	№ поз	Обозначение	Наименование	Куда входит	
				Обозначение	Кол. на 1 сб. ед.
ГИДРОМОТОР ПРИВОДА АДАПТЕРОВ КГС 0115380 (рисунок 176)					
176	1-3	КГС 0115380	Гидромотор привода адаптеров	КВС-5-0604000 КВС-5-0614000 КВС-5-0624000	1 1 1
	1	КГС 0115623	Штуцер	КГС 0115380	2
	2		Прокладка 27 М1 – 23358	КГС 0115380	2
	3		Гидромотор МТ 200 SL	КГС 0115380	1

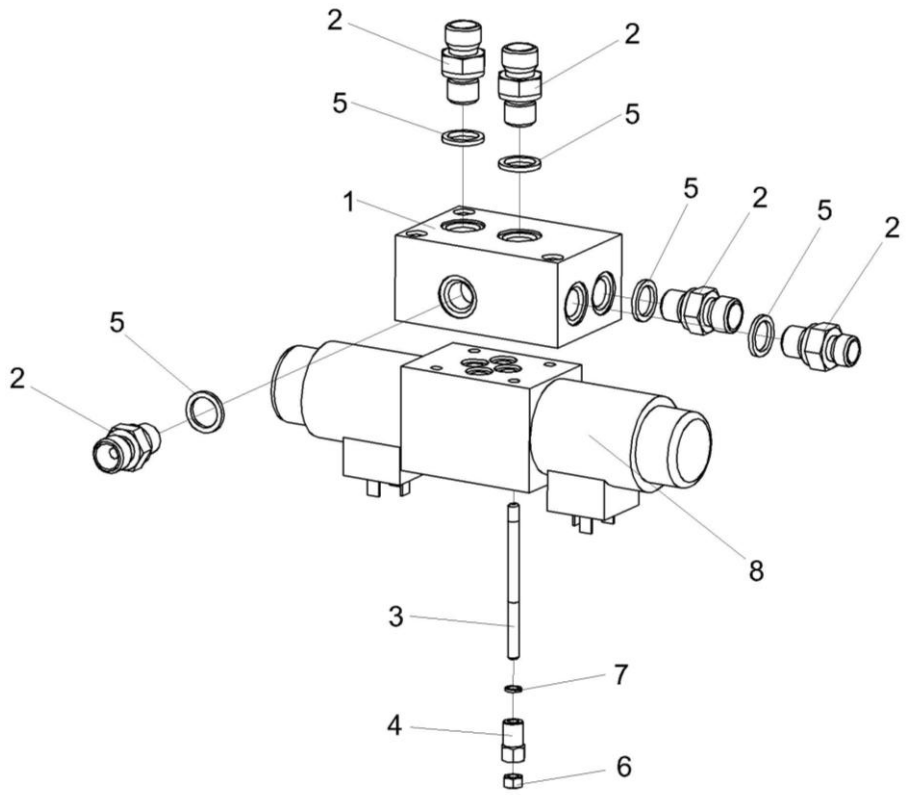

Рисунок 177 – Гидроблок управления КГС 0115120А-01

№ рис	№ поз	Обозначение	Наименование	Куда входит	
				Обозначение	Кол. на 1 сб. ед.
ГИДРОБЛОК УПРАВЛЕНИЯ КГС 0115120А-01 (рисунок 177)					
177	1-8	КГС 0115120А-01	Гидроблок	КВС-2-0624000	1
	2,5	ГШМ 6014600	Штуцер	КГС 0115120А-01	5
	1	КГС 0115602А	Плита	КГС 0115120А-01	1
	2	ГШМ6014606	Штуцер	ГШМ 6014600	1
	3	КПК 0800607	Шпилька	КГС 0115120А-01	4
	4	КПК 0800608	Гайка	КГС 0115120А-01	4
	5		Кольцо KDG1/4-M14	ГШМ 6014600	1
	6		Гайка М5-6G – 5927	КГС 0115120А-01	4
	7		Шайба 5 65Г – 6402	КГС 0115120А-01	4
	8		Гидрораспределитель РГС4-6/3СЕ.34.Г24У1	КГС 0115120А-01	1

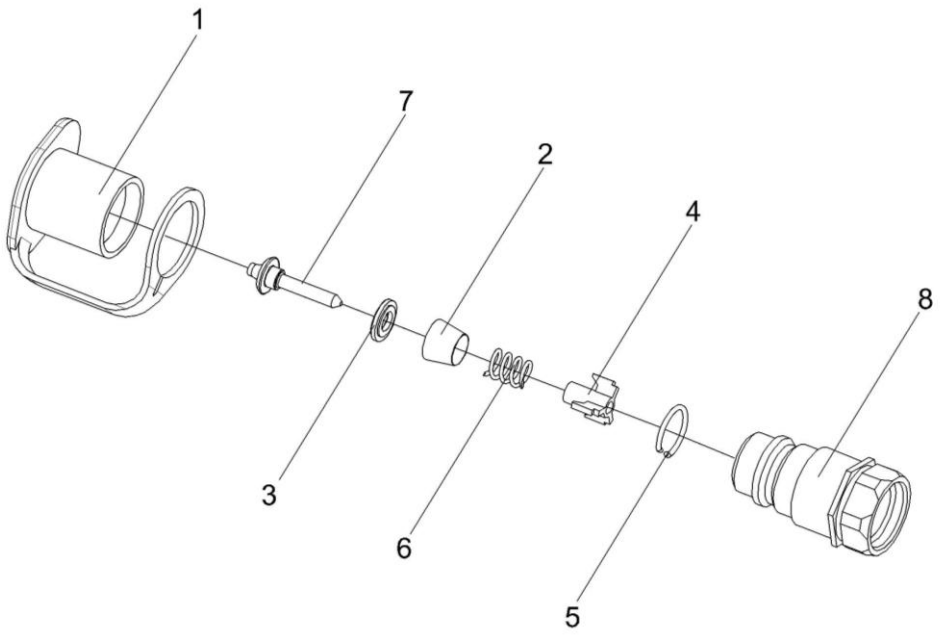

Рисунок 178 – Полумуфта внутренняя МС 12-3-020

№ рис	№ поз	Обозначение	Наименование	Куда входит	
				Обозначение	Кол. на 1 сб. ед.
ПОЛУМУФТА ВНУТРЕННЯЯ МС 12-3-020 (рисунок 178)					
178	1-8	МС 12-3-020	Полумуфта внутренняя	КВС-5-0604000 КВС-5-0614000 КВС-5-0624000	1 1 1
	1	МС 12-3-001	Заглушка наружная	МС 12-3-020	1
	2	МС 12-3-002	Прижим	МС 12-3-020	1
	3	МС 12-3-003	Кольцо	МС 12-3-020	1
	4	МС 12-3-005	Втулка направляющая	МС 12-3-020	1
	5	МС 12-3-601	Кольцо запорное	МС 12-3-020	1
	6	МС 12-3-602	Пружина	МС 12-3-020	1
	7	МС 12-3-607	Клапан	МС 12-3-020	1
	8	МС 12-3-608	Корпус	МС 12-3-020	1

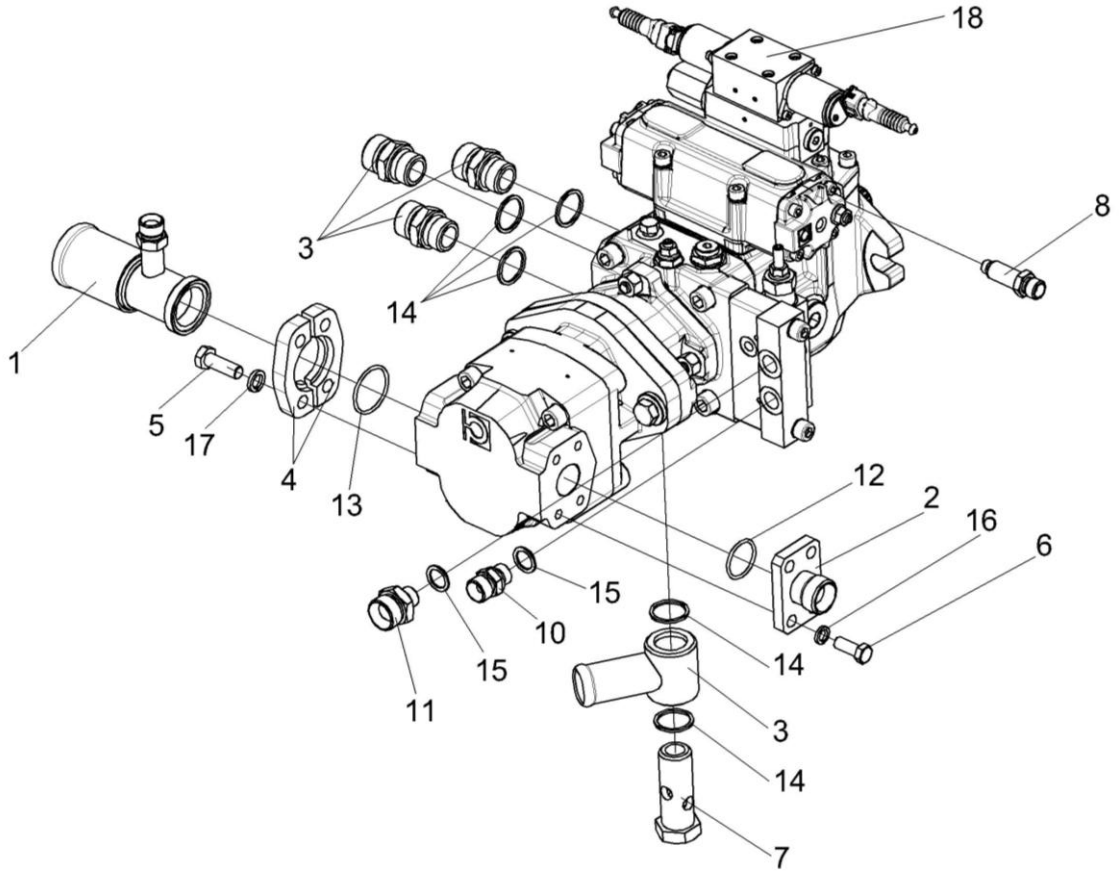

Рисунок 179 – Гидронасос двухсекционный КВС-5-0604330

№ рис	№ поз	Обозначение	Наименование	Куда входит	
				Обозначение	Кол. на 1 сб.ед.
ГИДРОНАСОС ДВУХСЕКЦИОННЫЙ КВС-5-0604330 (рисунок 179)					
179	1-18	КВС-5-0604330	Гидронасос двухсекционный	КВС-2-0131500	1
	1	КВС-2-0604620	Фланец	КВС-5-0604330	1

№ рис	№ поз	Обозначение	Наименование	Куда входит	
				Обозначение	Кол. на 1 сб.ед.
179	2	КВС-2-0604630	Фланец	КВС-5-0604330	1
	3	КГС 0115350-01	Угольник поворотный	КВС-5-0604330	1
	4	КВС-2-0604634	Полуфланец	КВС-5-0604330	2
	5	КВС-2-0604635	Болт	КВС-5-0604330	4
	6	КГС 0115606	Болт	КВС-5-0604330	4
	7	КГС 0115609А-01	Болт поворотного угольника	КВС-5-0604330	1
	8	КГС 0115622	Штуцер	КВС-5-0604330	1
	9	КГС 0115623	Штуцер	КВС-5-0604330	3
	10	КВС-1-0602605-03	Штуцер	КВС-5-0604330	1
	11	КВС-5-0602644	Штуцер	КВС-5-0604330	1
	12		Кольцо 030-034-25-2-2 – 18829/9833	КВС-5-0604330	1
	13		Кольцо 038-042-25-2-2 – 18829/9833	КВС-5-0604330	1
	14		Прокладка 27 М1 – 23358	КВС-5-0604330	5
	15		Прокладка G3/8 М1 – 23358	КВС-5-0604330	2
	16		Шайба 10Т 65Г – 6402	КВС-5-0604330	4
	17		Шайба 12Т 65Г – 6402	КВС-5-0604330	4
	18		Гидронасос двухсекционный M4PV50-45O330AL3BJR-369 +HPGPA356S29N8N7BST (Италия, "Bondioli")	КВС-5-0604330	1

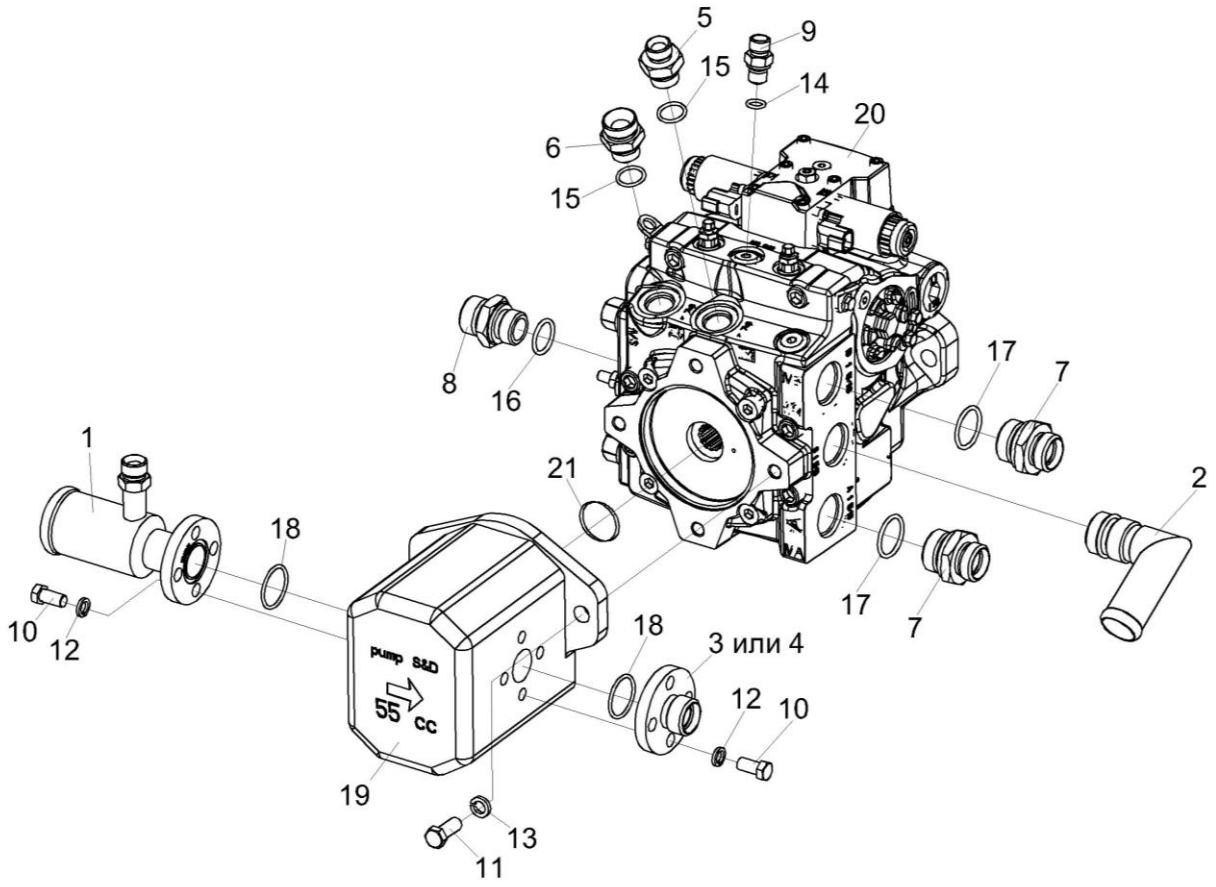

Рисунок 180 – Гидронасос двухсекционный КВС-5-0614340

№ рис	№ поз	Обозначение	Наименование	Куда входит	
				Обозначение	Кол. на 1 сб.ед.
ГИДРОНАСОС ДВУХСЕКЦИОННЫЙ КВС-5-0614340 (рисунок180)					
180	1-21	КВС-5-0614340	Гидронасос двухсекционный	КВС-2-0131500-01	1
	1	КВС-5-0614620	Фланец всасывающий	КВС-5-0614340	1
	2	КВС-5-0614650	Угольник ввертный	КВС-5-0614340	1
	3	КВС-5-0614634	Фланец напорный	КВС-5-0614340	1
	4	КВС-5-0614635	Фланец напорный	КВС-5-0614340	1
	5	КВС-5-0614637	Штуцер	КВС-5-0614340	1
	6	КВС-5-0614638	Штуцер	КВС-5-0614340	1
	7	КВС-5-0614639	Штуцер	КВС-5-0614340	2
	8	КГС 0115642	Штуцер	КВС-5-0614340	1
	9	КЛ 0601605	Штуцер	КВС-5-0614340	1
	10		Болт М10-6ех20- 7796	КВС-5-0614340	8
	11		Болт М12-6ех30- 7796	КВС-5-0614340	2
	12		Шайба 10 65Г – 6402	КВС-5-0614340	8
	13		Шайба 12 65Г – 6402	КВС-5-0614340	2
	14		Кольцо 011-015-25-2-2 – 18829/9833	КВС-5-0614340	1
	15		Кольцо 019-023-25-2-2 – 18829/9833	КВС-5-0614340	2
	16		Кольцо 024-029-30-2-2 – 18829/9833	КВС-5-0614340	1

№ рис	№ поз	Обозначение	Наименование	Куда входит	
				Обозначение	Кол. на 1 сб.ед.
180	17		Кольцо 030-035-30-2-2 – 18829/9833	КВС-5-0614340	2
	18		Кольцо 032-036-25-2-2 – 18829/9833	КВС-5-0614340	2
	19		Гидронасос шестеренный SNP3NN/055 -LN07SAP1CACANNNN/NNNNN	КВС-5-0614340	1
	20		Насос аксиально-поршневой H1P045LA-A5-C2-N-F3-F-G5-H3-L30-L30-B-P-20-PN-NNN-NNN	КВС-5-0614340	1
	21		Кольцо уплотнительное ISC O-Ring 94,92-2,62 72 NBR 872	КВС-5-0614340	1

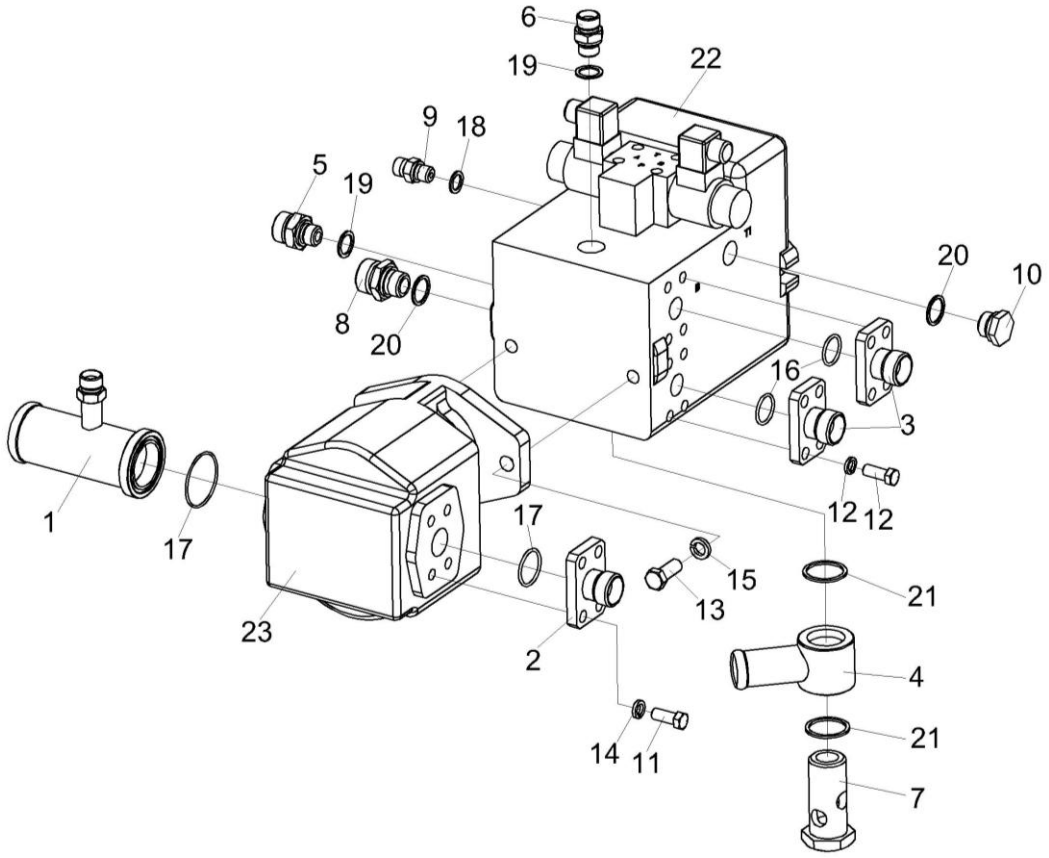

Рисунок 181 – Гидронасос двухсекционный КВС-5-0624340

№ рис	№ поз	Обозначение	Наименование	Куда входит	
				Обозначение	Кол. на 1 сб.ед.
ГИДРОНАСОС ДВУХСЕКЦИОННЫЙ КВС-5-0624340 (рисунок 181)					
181	1-23	КВС-5-0624340	Гидронасос двухсекционный	КВС-2-0131500-02	1
	1,2,11,14, 17,23	КВС-5-0624320	Гидронасос шестеренный	КВС-5-0624340	1
	1	КВС-5-0614620	Фланец всасывающий	КВС-5-0624320	1
	2	КВС-5-0614634	Фланец напорный	КВС-5-0624320	1
	3	КГС 0115090	Фланец	КВС-5-0624340	2
	4	КГС 0115230А	Угольник поворотный	КВС-5-0624340	1
	5	КВС-5-0624601	Штуцер	КВС-5-0624340	1
	6	КВС-1-0602608	Штуцер	КВС-5-0624340	1
	7	КГС 0115613А	Болт поворотного угольника	КВС-5-0624340	1
	8	КГС 0115652	Штуцер	КВС-5-0624340	1
	9	КЗК 0602604	Штуцер	КВС-5-0624340	1
	10	ЗВГ 0000601-06	Заглушка внутренняя гидравлическая	КВС-5-0624340	1
	11		Болт М10-6ех20 – 7796	КВС-5-0624320	8
	12		Болт М10-6ех25 – 7796	КВС-5-0624340	8
	13		Болт М12-6ех30 – 7796	КВС-5-0624340	2
	14		Шайба 10Т 65Г – 6402	КВС-5-0624320 КВС-5-0624340	8 8

№ рис	№ поз	Обозначение	Наименование	Куда входит	
				Обозначение	Кол. на 1 сб.ед.
181	15		Шайба 12Т 65Г – 6402	КВС-5-0624340	2
	16		Кольцо 024-028-25-2-2 – 18829/9833	КВС-5-0624340	2
	17		Кольцо 032-036-25-2-2 – 18829/9833	КВС-5-0624320	2
	18		Прокладка 14 М1 – 23358	КВС-5-0624340	1
	19		Прокладка 18 М1 – 23358	КВС-5-0624340	2
	20		Прокладка 22 М1 – 23358	КВС-5-0624340	2
	21		Прокладка 33 М1 – 23358	КВС-5-0624340	2
	22		Гидронасос A10VG45EP4D1/10L-NTC10F025DP-S	КВС-5-0624340	1
	23		Гидронасос шестеренный SNP3NN/055LN07SAP1CACANNNN/ NNNNN (Германия, “Sauer Danfoss”)	КВС-5-0624320	1

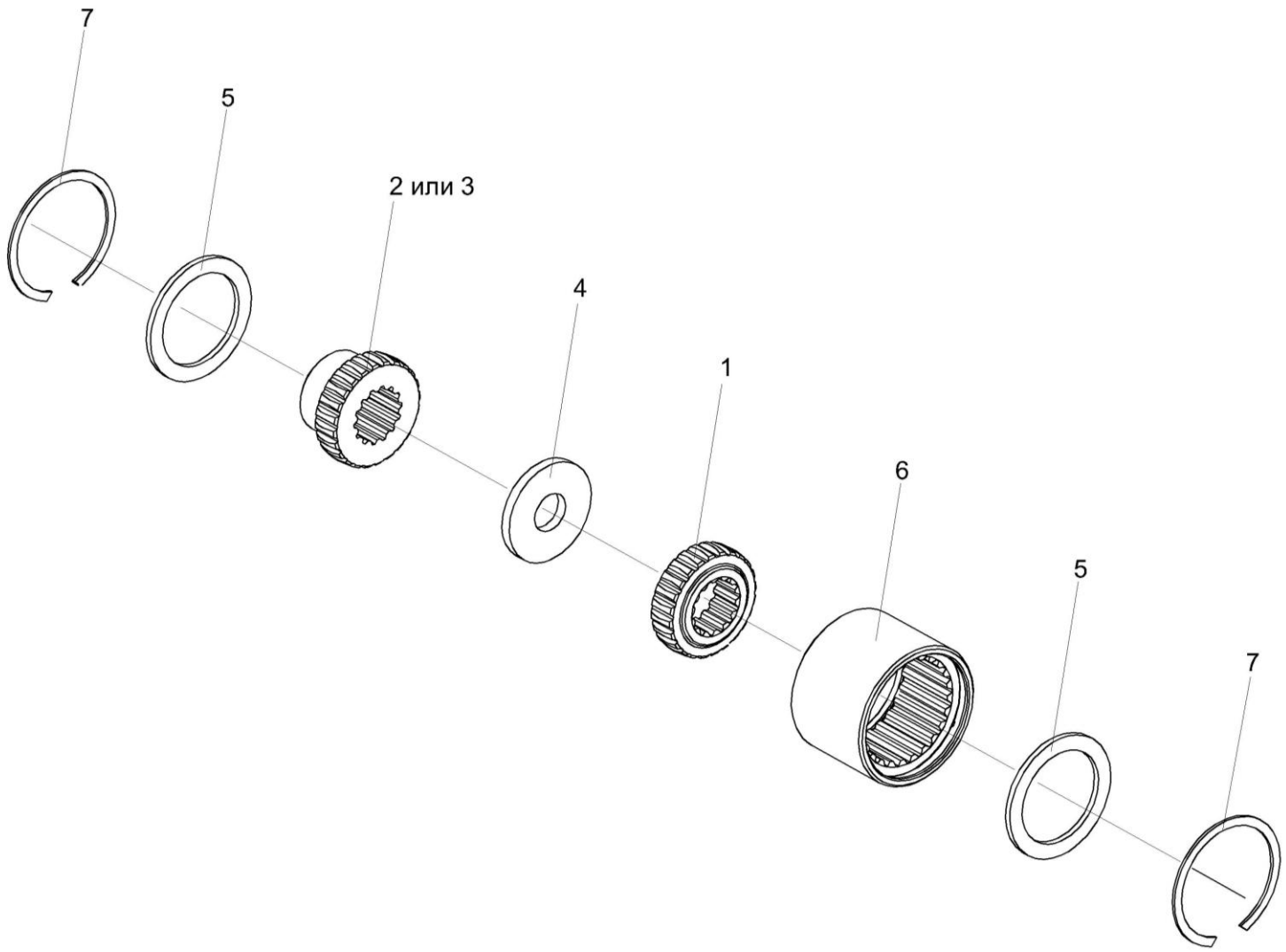

Рисунок 182 – Муфта КГС 0100110 и КГС 0100140

№ рис	№ поз	Обозначение	Наименование	Куда входит	
				Обозначение	Кол. на 1 сб.ед.
МУФТА КГС 0100110 И КГС 0100140 (рисунок 182)					
182	1,2,4-7	КГС 0100110	Муфта	КВС-2-0131500-02	1
	1,3-7	КГС 0100140	Муфта	КВС-2-0131500 КВС-2-0131500-01	1 1
	1	КГС 0104636	Полумуфта	КГС 0100110 КГС 0100140	1 1
	2	КГС 0104637	Полумуфта	КГС 0100110	1
	3	КГС 0104638	Полумуфта	КГС 0100140	1
	4	3518020-46134	Кольцо полумуфты гидромотора	КГС 0100110 КГС 0100140	1 1
	5	3518020-46135	Кольцо дистанционное полумуфты	КГС 0100110 КГС 0100140	2 2
	6	3518020-46136	Втулка шлицевая полумуфты	КГС 0100110 КГС 0100140	1 1
	7		Кольцо В85 – 13943	КГС 0100110 КГС 0100140	2 2

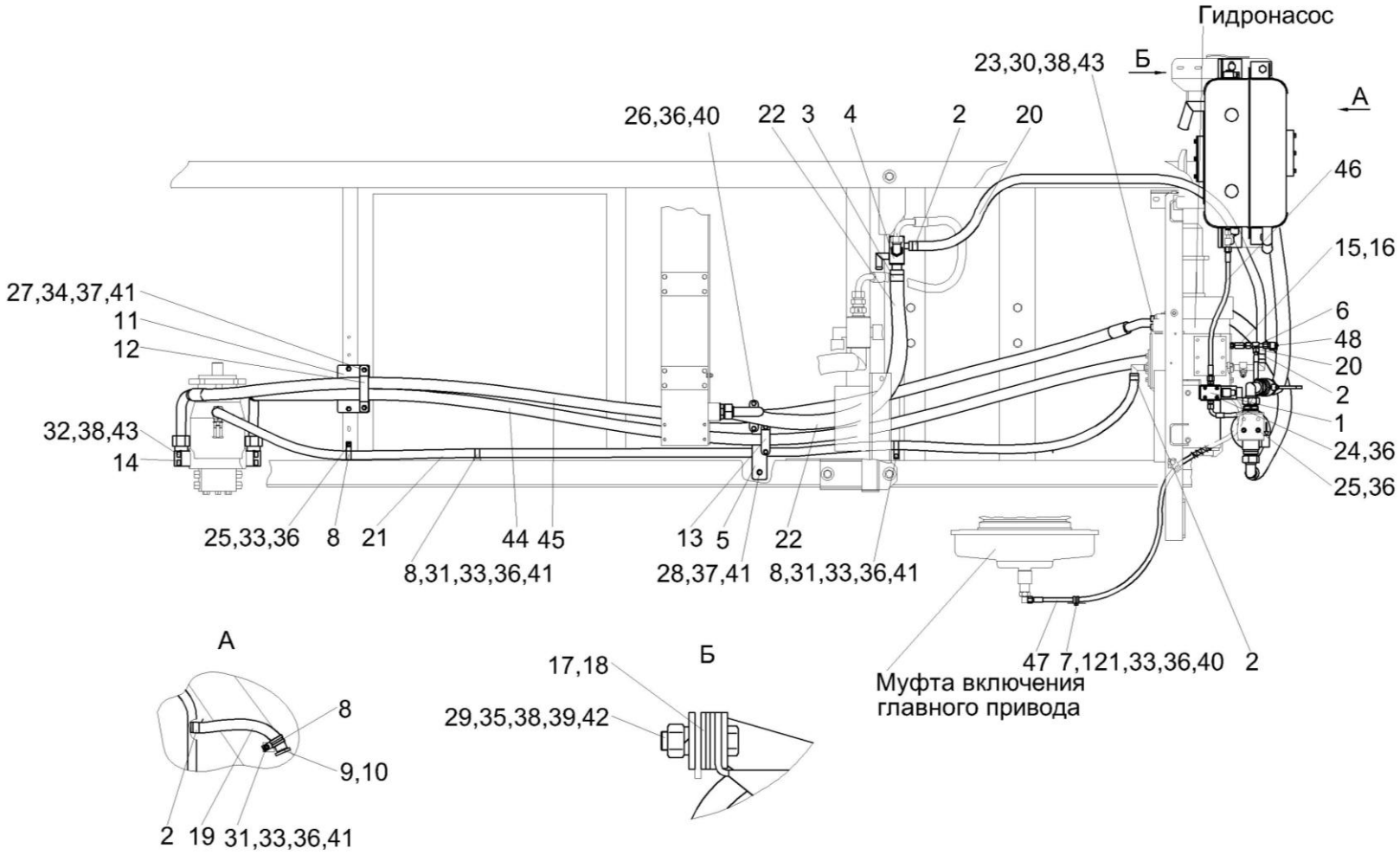

Рисунок 183 – Гидросистема привода ходовой части КВС-5-0601000 (лист 1)

№ рис	№ поз	Обозначение	Наименование	Куда входит	
				Обозначение	Кол. на 1 сб. ед.
ГИДРОСИСТЕМА ПРИВОДА ХОДОВОЙ ЧАСТИ КВС-5-0601000 (лист 1) (рисунок 183)					
183	1-48	КВС-5-0601000	Гидросистема привода ходовой части	КВС-5-0100000	1
	1	КВС-5-0601290	Гидроблок включения главного привода	КВС-5-0601000	1
	2	А 23.02.160	Хомут стяжной	КВС-5-0601000	5
	3	А 23.02.170	Хомут стяжной	КВС-5-0601000	6
	4	КВС-5-0601040	Коллектор	КВС-5-0601000	1
	5	КВС-2-0601250	Кронштейн	КВС-5-0601000	1
	6	КВС-2-0601280	Тройник	КВС-5-0601000	1
	7	КГС 0115770	Хомут	КВС-5-0601000	2
	8	КГС 0115770-04	Хомут	КВС-5-0601000	4
	9	УЭС 0400130	Пробка	КВС-5-0601000	1
	10	УЭС 0400590	Хомут стяжной	КВС-5-0601000	1
	11	КВС-2-0601415	Кронштейн	КВС-5-0601000	1
	12	КВС-2-0601416	Прижим	КВС-5-0601000	1
	13	КЗК-12-0601408	Прижим	КВС-5-0601000	2
	14	КЗК-12-0601609	Фланец	КВС-5-0601000	2
	15	ПКК 0113632	Ниппель	КВС-5-0601000	1
	16	ПКК 0113634А	Штуцер	КВС-5-0601000	1

№ рис	№ поз	Обозначение	Наименование	Куда входит	
				Обозначение	Кол. на 1 сб. ед.
183	17	ПКК 0202449	Прокладка	КВС-5-0601000	5
	18	ПКК 0202449-01	Прокладка	КВС-5-0601000	3
	19	РНД 0200012-23	Рукав 20Х29-1,6 – 10362 L=(360±3) мм	КВС-5-0601000	1
	20	РНД 0200012-107	Рукав 20Х29-1,6 – 10362 L=(2100±10) мм	КВС-5-0601000	1
	21	РНД 0200012-130	Рукав 20Х29-1,6 – 103626 L=(3500±10) мм	КВС-5-0601000	1
	22	РНД 0320022-60	Рукав всасывающий 17 G-20 (SAE 100 R4) DN32 L=(1100±10) мм	КВС-5-0601000	1
	23	УЭС-7-0601614	Полуфланец	КВС-5-0601000	4
	24		Болт М8-6ех16 – 7796	КВС-5-0601000	4
	25		Болт М8-6ех20 – 7796	КВС-5-0601000	7
	26		Болт М8-6ех25 – 7796	КВС-5-0601000	4
	27		Болт М10-6ех25 – 7796	КВС-5-0601000	4
	28		Болт М10-6ех30 – 7796	КВС-5-0601000	1
	29		Болт М12-6ех35 – 7796	КВС-5-0601000	4
	30		Болт М12-6ех45 – 7796	КВС-5-0601000	8
	31		Болт М8-6ех20 – 7802	КВС-5-0601000	6
	32		Винт М12-6ех45 – 11738	КВС-5-0601000	8

№ рис	№ поз	Обозначение	Наименование	Куда входит	
				Обозначение	Кол. на 1 сб. ед.
183	33		Гайка М8-6G – 5915	КВС-5-0601000	11
	34		Гайка М10-6G – 5915	КВС-5-0601000	4
	35		Гайка М12-6G – 5915	КВС-5-0601000	4
	36		Шайба 8Т 65Г – 6402	КВС-5-0601000	23
	37		Шайба 10Т 65Г – 6402	КВС-5-0601000	5
	38		Шайба 12Т 65Г – 6402	КВС-5-0601000	22
	39		Шайба С 12.01 – 6958	КВС-5-0601000	4
	40		Шайба С.8.01 – 11371	КВС-5-0601000	15
	41		Шайба С.10.01 – 11371	КВС-5-0601000	16
	42		Шайба С.12.01 – 11371	КВС-5-0601000	4
	43		Кольцо уплотнительное ГСТ 90.00.003	КВС-5-0601000	4
	44		Рукав высокого давления РВД 25.1201.09.Н225-3800-220°-САМ	КВС-5-0601000	1
	45		Рукав высокого давления РВД 25.18.05.10.Н175-3700/45°-САМ	КВС-5-0601000	1
	46		Рукав высокого давления РВД 6-1SN-М16Х1,5-60°-630	КВС-5-0601000	1
	47		Рукав высокого давления РВД 6-1SN-М16Х1,5-60°-1300-0°-90°	КВС-5-0601000	1
	48		Соединение резьбовое с колпачком АВ20-11/ВО8L	КВС-5-0601000	1

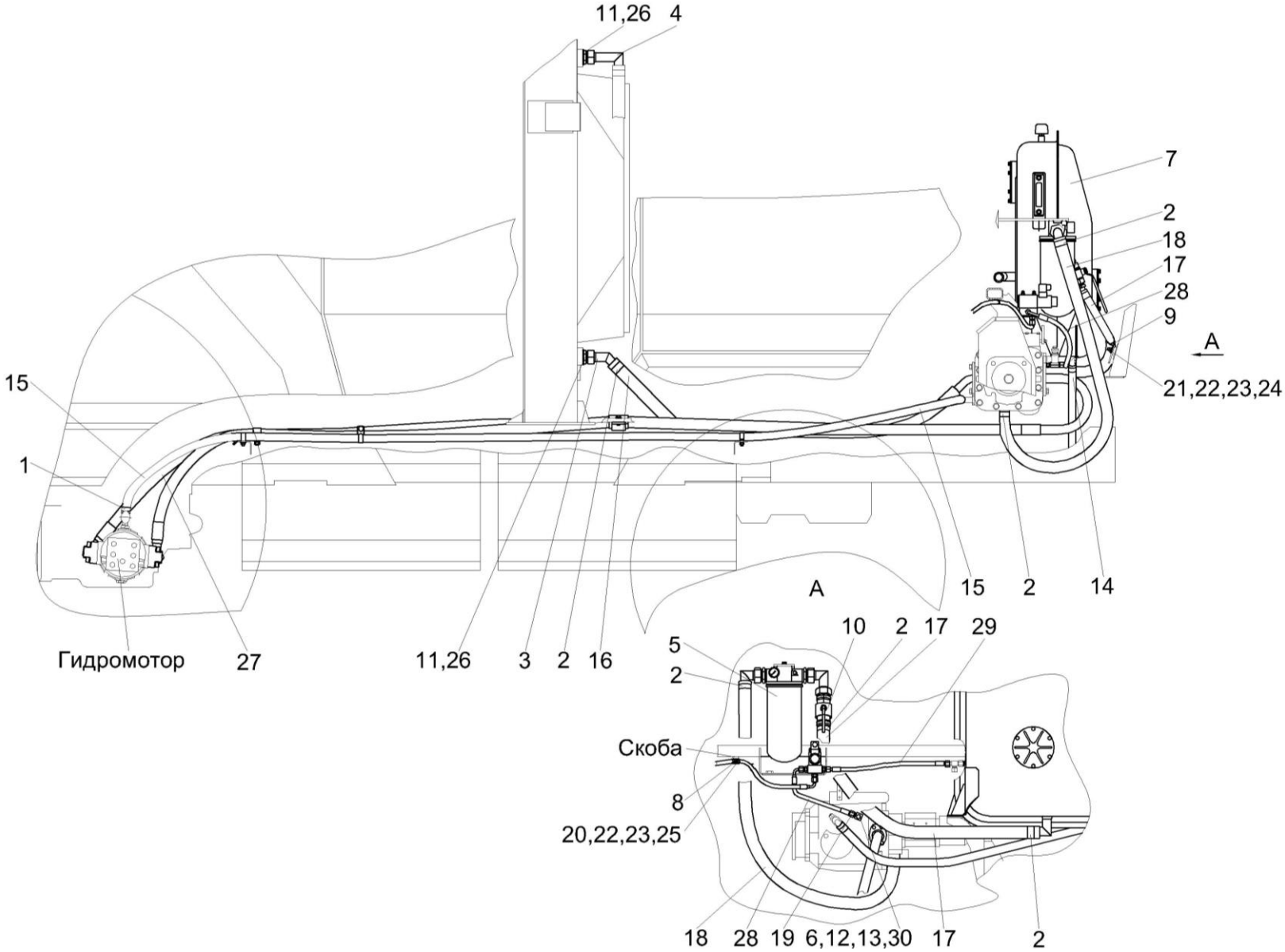

Рисунок 184 – Гидросистема привода ходовой части КВС-5-0601000 (лист 2)

№ рис	№ поз	Обозначение	Наименование	Куда входит	
				Обозначение	Кол. на 1 сб. ед.
ГИДРОСИСТЕМА ПРИВОДА ХОДОВОЙ ЧАСТИ КВС-5-0601000 (лист 2) (рисунок 184)					
184	1-30	КВС-5-0601000	Гидросистема привода ходовой части	КВС-5-0100000	1
	1	А 23.02.160	Хомут стяжной	КВС-5-0601000	5
	2	А 23.02.170	Хомут стяжной	КВС-5-0601000	6
	3	КВК 0601370	Угольник	КВС-5-0601000	1
	4	КВС-2-0601070Б	Угольник	КВС-5-0601000	1
	5	КВС-2-0601090Б	Фильтр всасывающий	КВС-5-0601000	1
	6	КВС-2-0601280	Тройник	КВС-5-0601000	1
	7	КВС-2-0601310В	Бак масляный	КВС-5-0601000	1
	8	КГС 0115770	Хомут	КВС-5-0601000	2
	9	КГС 0115770-09	Хомут	КВС-5-0601000	1
	10	КЗК-10-0602380	Кран	КВС-5-0601000	1
	11	КВС-2-0601602А	Штуцер	КВС-5-0601000	2
	12	ПКК 0113632	Ниппель	КВС-5-0601000	1
	13	ПКК 0113634А	Штуцер	КВС-5-0601000	1
	14	РНД 0200012-107	Рукав 20Х29-1,6 – 10362 L=(2100±10) мм	КВС-5-0601000	1
	15	РНД 0200012-130	Рукав 20Х29-1,6 – 103626 L=(3500±10) мм	КВС-5-0601000	1

№ рис	№ поз	Обозначение	Наименование	Куда входит	
				Обозначение	Кол. на 1 сб. ед.
184	16	РНД 0320022-60	Рукав всасывающий 17 G-20 (SAE 100 R4) DN32 L=(1100±10) мм	КВС-5-0601000	1
	17	РНД 0320022-70	Рукав всасывающий 17 G-20 (SAE 100 R4) DN32 L=(1300±10) мм	КВС-5-0601000	1
	18	РНД 0320022-60	Рукав всасывающий 17 G-20 (SAE 100 R4) DN32 L=(1100±10) мм	КВС-5-0601000	1
	19	УЭС-2-0605622-01	Штуцер	КВС-5-0601000	1
	20		Болт М8-6ех20 – 7802	КВС-5-0601000	6
	21		Болт М8-6ех25 – 7802	КВС-5-0601000	1
	22		Гайка М8-6G – 5915	КВС-5-0601000	11
	23		Шайба 8Т 65Г – 6402	КВС-5-0601000	23
	24		Шайба С.8.01 – 11371	КВС-5-0601000	15
	25		Шайба С.10.01 – 11371	КВС-5-0601000	16
	26		Прокладка 48 М1 – 23358	КВС-5-0601000	2
	27		Рукав высокого давления РВД 25.18.05.10.Н175-3700/45°-САМ	КВС-5-0601000	1
	28		Рукав высокого давления РВД 6-1SN-М16Х1,5-60°-500-0°-90°	КВС-5-0601000	1
	29		Рукав высокого давления РВД 6-1SN-М16Х1,5-60°-630	КВС-5-0601000	1
	30		Соединение резьбовое с колпачком АВ20-11/ВО8L	КВС-5-0601000	1

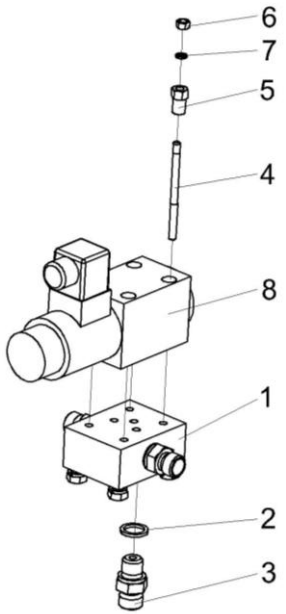

Рисунок 185 – Гидроблок включения главного привода КВС-5-0601290

№ рис	№ поз	Обозначение	Наименование	Куда входит	
				Обозначение	Кол. на 1 сб. ед.
ГИДРОБЛОК ВКЛЮЧЕНИЯ ГЛАВНОГО ПРИВОДА КВС-5-0601290 (рисунок 185)					
185	1-8	КВС-5-0601290	Гидроблок включения главного привода	КВС-5-0601000	1
	1	КВС-1-0601615	Плита	КВС-5-0601290	1
	2	КИС 0118008Б	Кольцо	КВС-5-0601290	3
	3	КЗК 0602604	Штуцер	КВС-5-0601290	3
	4	КПК 0800607	Шпилька	КВС-5-0601290	4
	5	КПК 0800608	Гайка	КВС-5-0601290	4
	6		Гайка М5-6G – 5927	КВС-5-0601290	4
	7		Шайба 5 65Г – 6402	КВС-5-0601290	4
	8		Гидрораспределитель РГС4-6/3СЕ.574Е.Г24 У1	КВС-5-0601290	1

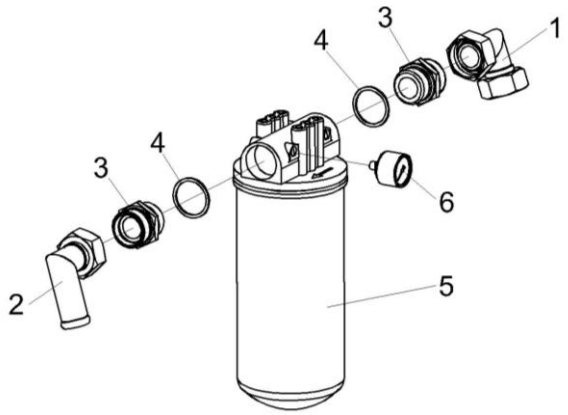

Рисунок 186 – Фильтр всасывающий КВС-2-0601090Б

№ рис	№ поз	Обозначение	Наименование	Куда входит	
				Обозначение	Кол. на 1 сб. ед.
ФИЛЬТР ВСАСЫВАЮЩИЙ КВС-2-0601090Б (рисунок 186)					
186	1-6	КВС-2-0601090Б	Фильтр всасывающий	КВС-5-0601000	1
	1	КЗК-12-0602200	Угольник	КВС-2-0601090Б	1
	2	МКС 0108140	Угольник	КВС-2-0601090Б	1
	3	КВС-1-0602631	Штуцер	КВС-2-0601090Б	2
	4		Прокладка 42 М3 – 23358	КВС-2-0601090Б	2
	5		Фильтр AMF302CD1SB606X	КВС-2-0601090Б	1
	6		Вакуумметр 10	КВС-2-0601090Б	1

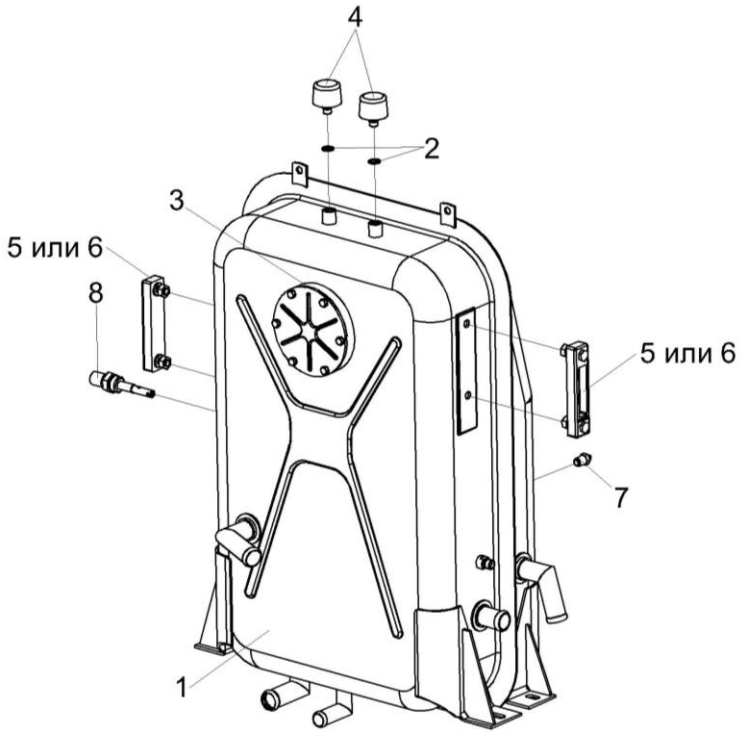

Рисунок 187 – Бак масляный КВС-2-0601310В

№ рис	№ поз	Обозначение	Наименование	Куда входит	
				Обозначение	Кол. на 1 сб.ед.
БАК МАСЛЯНЫЙ КВС-2-0601310В (рисунок 187)					
187	1-8	КВС-2-0601310	Бак масляный	КВС-5-0601000	1
	1	КВС-2-0601320В	Бак масляный	КВС-2-0601310	1
	2	КИС 0118008Б	Кольцо	КВС-2-0601310	2
	3		Кольцо 112-118-36-2-2 – 18829/9833	КВС-2-0601310	2
	4		Сапун BFS 7P10-F0 0	КВС-2-0601310	2
	5		Указатель уровня масла FSA-127-1.X/T/12	КВС-2-0601310	1
	6		Указатель уровня масла FSA-127-1.X/-/12	КВС-2-0601310	1
	7		Датчик аварийной температуры жидкости ДАТЖ-04	КВС-2-0601310	1
	8		Датчик-гидросигнализатор ДГС-М-00-24-01-К	КВС-2-0601310	1

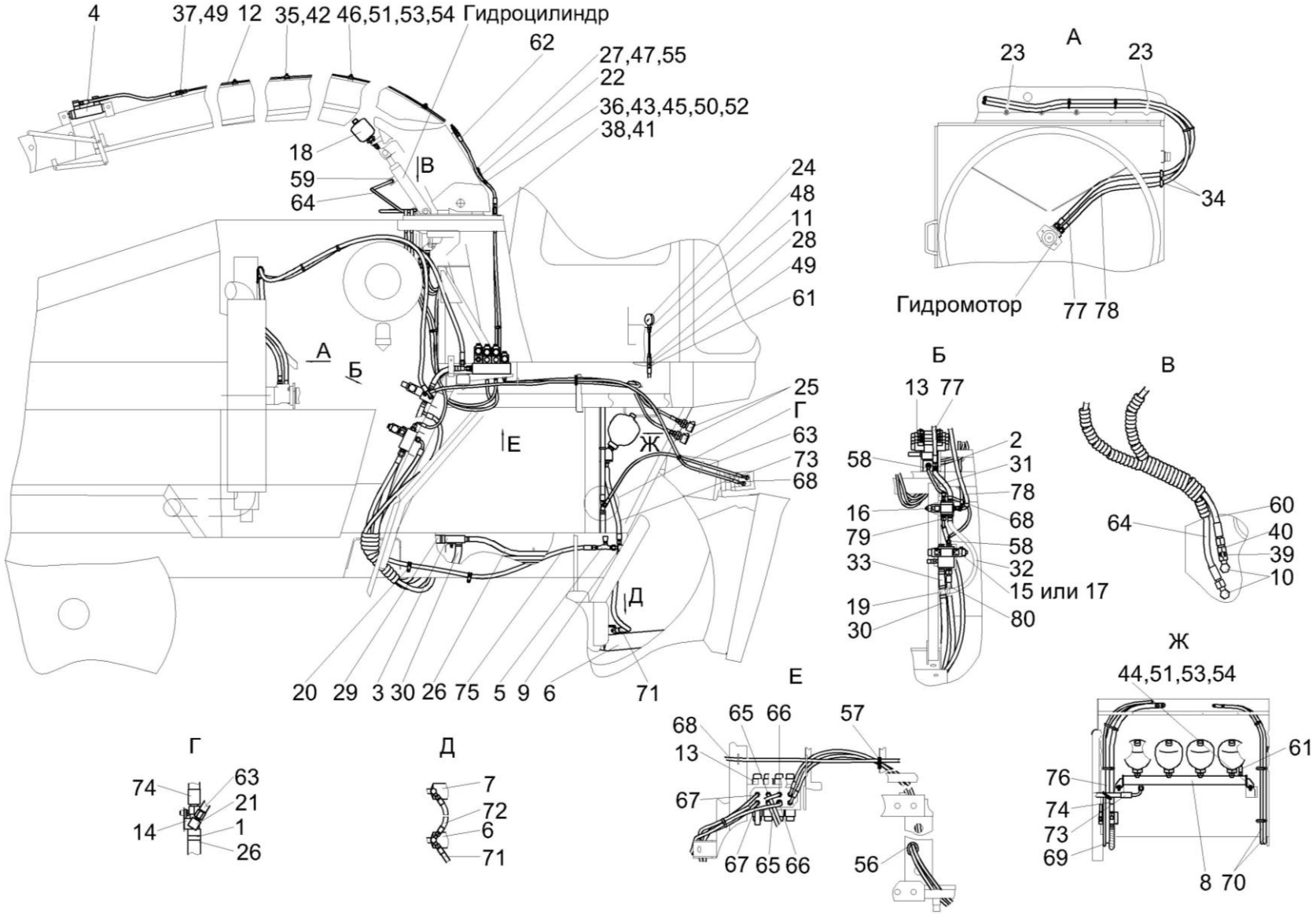

Рисунок 188 – Гидросистема рабочих органов и рулевого управления КВС-5-0602000 (лист 1)

№ рис	№ поз	Обозначение	Наименование	Куда входит	
				Обозначение	Кол. на 1 сб. ед.
ГИДРОСИСТЕМА РАБОЧИХ ОРГАНОВ И РУЛЕВОГО УПРАВЛЕНИЯ КВС-5-0602000 (лист 1) (рисунок 188)					
188	1-80	КВС-5-0602000	Гидросистема рабочих органов и рулевого управления	КВС-5-0100000	1
	1	А 23.02.160	Хомут стяжной	КВС-5-0602000	8
	2	КВС-5-0602780	Тройник	КВС-5-0602000	1
	3	КВС-1-0602090	Тройник	КВС-5-0602000	1
	4	КВС-1-0602120	Гидроцилиндр	КВС-5-0602000	1
	5	КВС-1-0602170	Дроссель с обратным клапаном регулируемый	КВС-5-0602000	1
	6	КВС-1-0602440	Гидроцилиндр	КВС-5-0602000	1
	7	КВС-1-0602440-01	Гидроцилиндр	КВС-5-0602000	1
	8	КВС-1-0602540	Блок пневмогидроаккумуляторов	КВС-5-0602000	1
	9	КВС-1-0602700-01	Тройник	КВС-5-0602000	1
	10	КВС-1-0602840	Угольник	КВС-5-0602000	2
	11	КВС-1-0602890	Трубопровод	КВС-5-0602000	1
	12	КВС-1-0602900	Трубопровод	КВС-5-0602000	2
	13	КВС-2-0602310-01	Гидроблок четырехсекционный	КВС-5-0602000	1
	14	КВС-2-0602600	Тройник	КВС-5-0602000	1
	15	КВС-5-0602300	Гидроблок навески	КВС-5-0602000	1

№ рис	№ поз	Обозначение	Наименование	Куда входит	
				Обозначение	Кол. на 1 сб. ед.
188	16	КВС-5-0602310А	Гидроблок воздухозаборника	КВС-5-0602000	1
	17	КВС-5-0602320	Гидроблок навески	КВС-5-0602000	1
	18	КВС-5-0602400	Пневмогидроаккумулятор	КВС-5-0602000	1
	19	КВС-5-0602730	Тройник	КВС-5-0602000	1
	20	КГС 0115770-03	Хомут	КВС-5-0602000	2
	21	ППК 0118070	Угольник	КВС-5-0602000	2
	22	ПКК 0141220	Цепочка	КВС-5-0602000	1
	23	УЭС-7-0203150А-01	Скоба	КВС-5-0602000	3
	24	УЭС-7-0602810	Манометр	КВС-5-0602000	1
	25	УЭС-7-0602840-01	Полумуфта наружная	КВС-5-0602000	2
	26	РНД 0200012-71	Рукав 20х29-1,6 – 10362 L=(1320±10) мм	КВС-5-0602000	1
	27	КВС-1-0602418	Кронштейн	КВС-5-0602000	1
	28	КВС-1-0602621	Штуцер	КВС-5-0602000	1
	29	РНД 0320012-135	Рукав 32х43-1,6 – 10362 L=(4000±10) мм	КВС-5-0602000	1
	30	РНД 0250012-65	Рукав 25Х35-1,6 – 10362 L=(1200±10) мм	КВС-5-0602000	1
	31	РНД 0180012-17	Рукав 18х27-1,6 – 10362 L=(240±3) мм	КВС-5-0602000	1

№ рис	№ поз	Обозначение	Наименование	Куда входит	
				Обозначение	Кол. на 1 сб. ед.
188	32	РНД 0180012-35	Рукав 18х27-1,6 – 10362 L=(600±5) мм	КВС-5-0602000	1
	33	РНД 0250012-08	Рукав 25х35-1,6 – 10362 L=(130±5) мм	КВС-5-0602000	1
	34	КГС 0120032-01	Втулка	КВС-5-0602000	2
	35	КЗР 0600009	Прокладка	КВС-5-0602000	8
	36	КЗР 0360503	Прижим	КВС-5-0602000	2
	37	ПКК 0113629А	Штуцер проходной	КВС-5-0602000	4
	38	ПКК 0113632	Ниппель	КВС-5-0602000	2
	39	ПКК 0113632-03	Ниппель	КВС-5-0602000	2
	40	ПКК 0113634А	Штуцер	КВС-5-0602000	4
	41	ПКК 0113646	Штуцер переборочный	КВС-5-0602000	2
	42	УЭС 0602012А	Брус	КВС-5-0602000	12
	43	36-1101067	Кольцо	КВС-5-0602000	2
	44		Болт М8-6ех25 – 7796	КВС-5-0602000	7
	45		Болт М6-6ех25 – 7798	КВС-5-0602000	1
	46		Болт М8-6ех35 – 7802	КВС-5-0602000	6
	47		Гайка М12-6G – 2526	КВС-5-0602000	2
	48		Гайка М14х1,5-6G – 2526	КВС-5-0602000	1

№ рис	№ поз	Обозначение	Наименование	Куда входит	
				Обозначение	Кол. на 1 сб. ед.
188	49		Гайка М16х1,5-6G – 2526	КВС-5-0602000	15
	50		Гайка М6-6G – 5915	КВС-5-0602000	1
	51		Гайка М8-6G – 5915	КВС-5-0602000	28
	52		Шайба 6Т 65Г – 6402	КВС-5-0602000	9
	53		Шайба 8Т 65Г – 6402	КВС-5-0602000	54
	54		Шайба С.8.01 – 11371	КВС-5-0602000	36
	55		Шайба С.12.01 – 11371	КВС-5-0602000	2
	56		Втулка 500АС-3724042	КВС-5-0602000	1
	57		Втулка 529И-3724065	КВС-5-0602000	1
	58		Рукав высокого давления РВД 6-1SN-М16Х1,5-60°-660-0°-90°	КВС-5-0602000	1
	59		Рукав высокого давления РВД 6-1SN-М16Х1,5-60°-710	КВС-5-0602000	1
	60		Рукав высокого давления РВД 6-1SN-М16Х1,5-60°-900	КВС-5-0602000	1
	61		Рукав высокого давления РВД 6-1SN-М16Х1,5-60°-1000	КВС-5-0602000	1
	62		Рукав высокого давления РВД 6-1SN-М16Х1,5-60°-1120	КВС-5-0602000	2
	63		Рукав высокого давления РВД 6-1SN-М16Х1,5-60°-1200-0°-90°	КВС-5-0602000	1

№ рис	№ поз	Обозначение	Наименование	Куда входит	
				Обозначение	Кол. на 1 сб. ед.
188	64		Рукав высокого давления РВД 6-1SN-M16X1,5-60°-1250	КВС-5-0602000	1
	65		Рукав высокого давления РВД 6-1SN-M16X1,5-60°-1400	КВС-5-0602000	2
	66		Рукав высокого давления РВД 6-1SN-M16X1,5-60°-1500	КВС-5-0602000	2
	67		Рукав высокого давления РВД 6-1SN-M16X1,5-60°-1700	КВС-5-0602000	2
	68		Рукав высокого давления РВД 6-1SN-M16X1,5-60°-2200-90°-90°	КВС-5-0602000	1
	69		Рукав высокого давления РВД 6-1SN-M16X1,5-60°-2700-0°-90°	КВС-5-0602000	3
	70		Рукав высокого давления РВД 8-2SN-M16X1,5-60°-2700	КВС-5-0602000	2
	71		Рукав высокого давления РВД 12-2SN-M20X1,5-60°-800	КВС-5-0602000	1
	72		Рукав высокого давления РВД 12-2SN-M20X1,5-60°-900	КВС-5-0602000	1
	73		Рукав высокого давления РВД 12-2SN-M20X1,5-60°-900-0°-90°	КВС-5-0602000	1
	74		Рукав высокого давления РВД 12-2SN-M20X1,5-60°-1450	КВС-5-0602000	1

№ рис	№ поз	Обозначение	Наименование	Куда входит	
				Обозначение	Кол. на 1 сб. ед.
188	75		Рукав высокого давления РВД 12-2SN-M20X1,5-60°-2200-0°-90°	КВС-5-0602000	1
	76		Рукав высокого давления РВД 12-2SN-M20X1,5-60°-2700-0°-90°	КВС-5-0602000	1
	77		Рукав высокого давления РВД 8-2SN-M16X1,5-60°-4000	КВС-5-0602000	1
	78		Рукав высокого давления РВД 6-1SN-M16X1,5-60°-4200-0°-90°	КВС-5-0602000	1
	79		Рукав высокого давления РВД 6-1SN-M16X1,5-60°-5300-0°-90°	КВС-5-0602000	1
	80		Рукав высокого давления РВД 16-2SN-M27X1,5-60°-1600	КВС-5-0602000	1

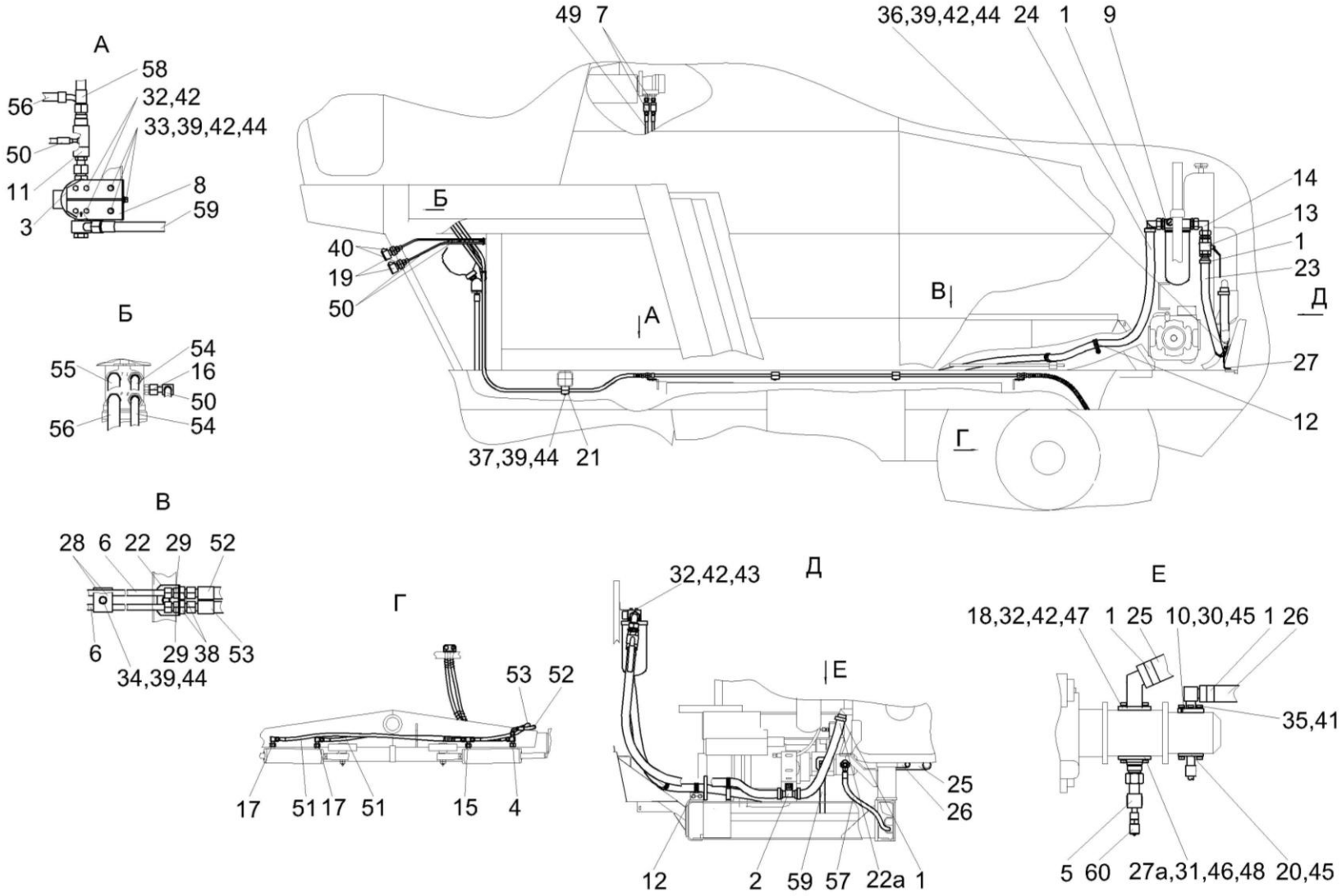

Рисунок 189 – Гидросистема рабочих органов и рулевого управления КВС-5-0602000 (лист 2)

№ рис	№ поз	Обозначение	Наименование	Куда входит	
				Обозначение	Кол. на 1 сб. ед.
ГИДРОСИСТЕМА РАБОЧИХ ОРГАНОВ И РУЛЕВОГО УПРАВЛЕНИЯ КВС-5-0602000 (лист 2) (рисунок 189)					
189	1-60	КВС-5-0602000	Гидросистема рабочих органов и рулевого управления	КВС-5-0100000	1
	1	А 23.02.170	Хомут стяжной	КВС-5-0602000	12
	2	КВС-5-0602740	Тройник	КВС-5-0602000	1
	3	КВС-5-0602370	Фильтр напорный	КВС-5-0602000	1
	4	КВС-1-0602300	Тройник	КВС-5-0602000	1
	5	КВС-1-0602380	Тройник	КВС-5-0602000	1
	6	КВС-1-0602450	Трубопровод	КВС-5-0602000	2
	7	КВС-1-0602690-05	Дроссель с обратным клапаном	КВС-5-0602000	2
	8	КВС-1-0602820	Кронштейн	КВС-5-0602000	1
	9	КВС-2-0602020-01	Фильтр сливной	КВС-5-0602000	1
	10	КВС-5-0602760	Угольник	КВС-5-0602000	1
	11	КВС-5-0602340	Клапан приоритетный	КВС-5-0602000	1
	12	КГС 0115770-08	Хомут	КВС-5-0602000	3
	13	КЗК-10-0602380	Кран	КВС-5-0602000	1
	14	КЗК-12-0602200	Угольник	КВС-5-0602000	1
	15	КЗР 1542290-01	Тройник	КВС-5-0602000	1
	16	ППК 0118070	Угольник	КВС-5-0602000	2
	17	УЭС 0602060	Угольник	КВС-5-0602000	2

№ рис	№ поз	Обозначение	Наименование	Куда входит	
				Обозначение	Кол. на 1 сб. ед.
189	18	УЭС-7-0602680	Фланец	КВС-5-0602000	1
	19	УЭС-7-0602840-01	Полумуфта наружная	КВС-5-0602000	2
	20	КВС-5-0602605	Фланец	КВС-5-0602000	1
	21	КВС-1-0602001	Брус	КВС-5-0602000	4
	22	КВС-1-0602401	Кронштейн	КВС-5-0602000	2
	22а	РНД 0320012-32	Рукав 32х43-1,6 – 10362 L=(540±5) мм	КВС-5-0602000	1
	23	РНД 0320012-65	Рукав 32х43-1,6 – 10362 L=(1200±10) мм	КВС-5-0602000	1
	24	РНД 0320012-135	Рукав 32х43-1,6 – 10362 L=(4000±10) мм	КВС-5-0602000	1
	25	РНД 0320022-41	Рукав всасывающий 17 G-20 (SAE 100 R4) DN32 L=(720±5) мм	КВС-5-0602000	1
	26	РНД 0250022-33	Рукав всасывающий 17 G-16 (SAE 100 R4) DN25 L=(560±5) мм	КВС-5-0602000	1
	27	КЗК 0602507	Кронштейн	КВС-5-0602000	1
	27а	КИП 0118661	Фланец	КВС-5-0602000	1
	28	УЭС 0602012А	Брус	КВС-5-0602000	12
	29	УЭС 0602624-02	Штуцер	КВС-5-0602000	4
	30	КВС-5-0602606	Полуфланец	КВС-5-0602000	2
	31	УЭС-7-0602618	Штуцер	КВС-5-0602000	1

№ рис	№ поз	Обозначение	Наименование	Куда входит	
				Обозначение	Кол. на 1 сб. ед.
189	32		Болт М8-6ех20 – 7796	КВС-5-0602000	23
	33		Болт М8-6ех25 – 7796	КВС-5-0602000	7
	34		Болт М8-6ех35 – 7796	КВС-5-0602000	2
	35		Болт М6-6ех20 – 7798	КВС-5-0602000	4
	36		Болт М8-6ех20 – 7802	КВС-5-0602000	4
	37		Болт М8-6ех35 – 7802	КВС-5-0602000	6
	38		Гайка М16х1,5-6G – 2526	КВС-5-0602000	15
	39		Гайка М8-6G – 5915	КВС-5-0602000	28
	40		Гайка 2М30х1,5-6Н – 11871	КВС-5-0602000	4
	41		Шайба 6Т 65Г – 6402	КВС-5-0602000	9
	42		Шайба 8Т 65Г – 6402	КВС-5-0602000	54
	43		Шайба С 8.01 – 6958	КВС-5-0602000	1
	44		Шайба С.8.01 – 11371	КВС-5-0602000	36
	45		Кольцо 014-018-25-2-2 – 18829/9833	КВС-5-0602000	2
	46		Кольцо 030-034-25-2-2 – 18829/9833	КВС-5-0602000	1
	47		Кольцо 038-042-25-2-2 – 18829/9833	КВС-5-0602000	1
	48		Кольцо уплотнительное 16,5х2,5 70 NBR	КВС-5-0602000	1
	49		Рукав высокого давления РВД 6-1SN-M16X1,5-60°-2200-90°-90°	КВС-5-0602000	1

№ рис	№ поз	Обозначение	Наименование	Куда входит	
				Обозначение	Кол. на 1 сб. ед.
189	50		Рукав высокого давления РВД 6-1SN-M16X1,5-60°-2700-0°-90°	КВС-5-0602000	3
	51		Рукав высокого давления РВД 8-2SN-M16X1,5-60°-1000	КВС-5-0602000	2
	52		Рукав высокого давления РВД 8-2SN-M16X1,5-60°-1300-0°-90°	КВС-5-0602000	1
	53		Рукав высокого давления РВД 8-2SN-M16X1,5-60°-1400	КВС-5-0602000	1
	54		Рукав высокого давления РВД 8-2SN-M16X1,5-60°-2700	КВС-5-0602000	2
	55		Рукав высокого давления РВД 12-2SN-M20X1,5-60°-1450	КВС-5-0602000	1
	56		Рукав высокого давления РВД 12-2SN-M20X1,5-60°-2700-0°-90°	КВС-5-0602000	1
	57		Рукав высокого давления РВД 6-1SN-M16X1,5-60°-5300-0°-90°	КВС-5-0602000	1
	58		Рукав высокого давления РВД 16-2SN-M27X1,5-60°-1600	КВС-5-0602000	1
	59		Рукав высокого давления РВД 16-2SN-M27X1,5-60°-3400-0°-45°	КВС-5-0602000	1
	60		Соединение резьбовое с колпачком AB20-11/BO8L	КВС-5-0602000	1

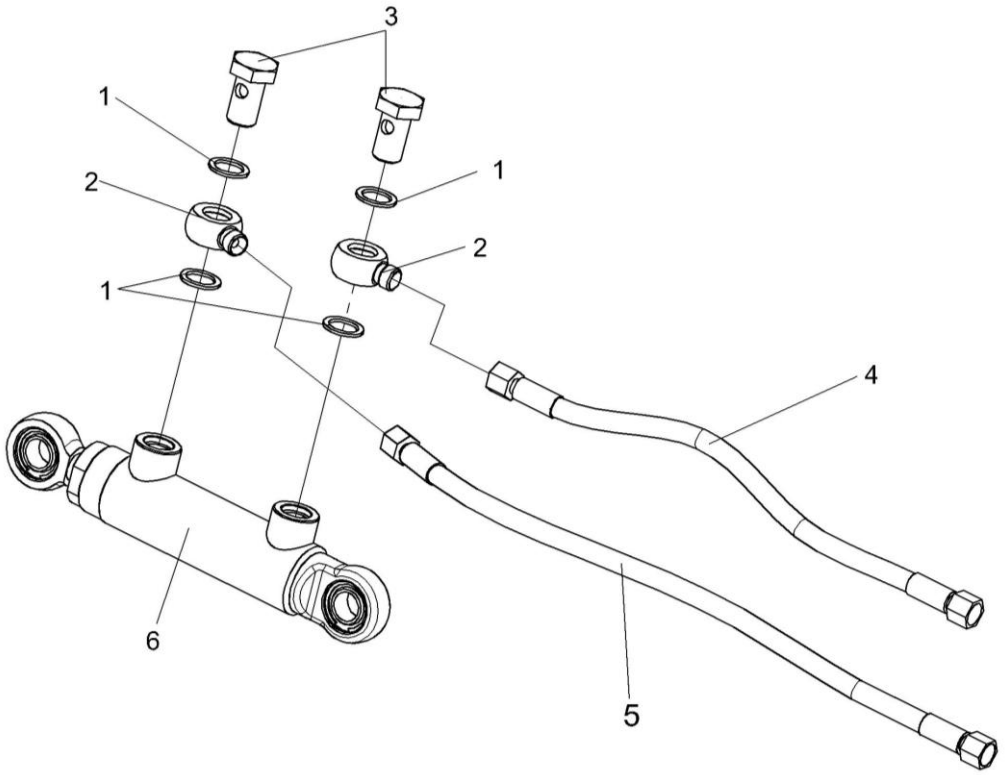

Рисунок 190 – Гидроцилиндр КВС-1-0602120

№ рис	№ поз	Обозначение	Наименование	Куда входит	
				Обозначение	Кол. на 1 сб.ед.
ГИДРОЦИЛИНДР КВС-1-0602120 (рисунок 190)					
190	1-6	КВС-1-0602120	Гидроцилиндр	КВС-5-0602000	1
	1		Прокладки 20 М1 – 23358	КВС-1-0602120	4
	2	ПКК 0113602	Угольник поворотный	КВС-1-0602120	2
	3	ПКК 0113637	Болт поворотного угольника	КВС-1-0602120	2
	4		Рукав высокого давления РВД6-1SN-М16х1,5-60^0-410	КВС-1-0602120	1
	5		Рукав высокого давления РВД6-1SN-М16х1,5-60^0-560	КВС-1-0602120	1
	6		Гидроцилиндр ВНС 40.20.70	КВС-1-0602120	1

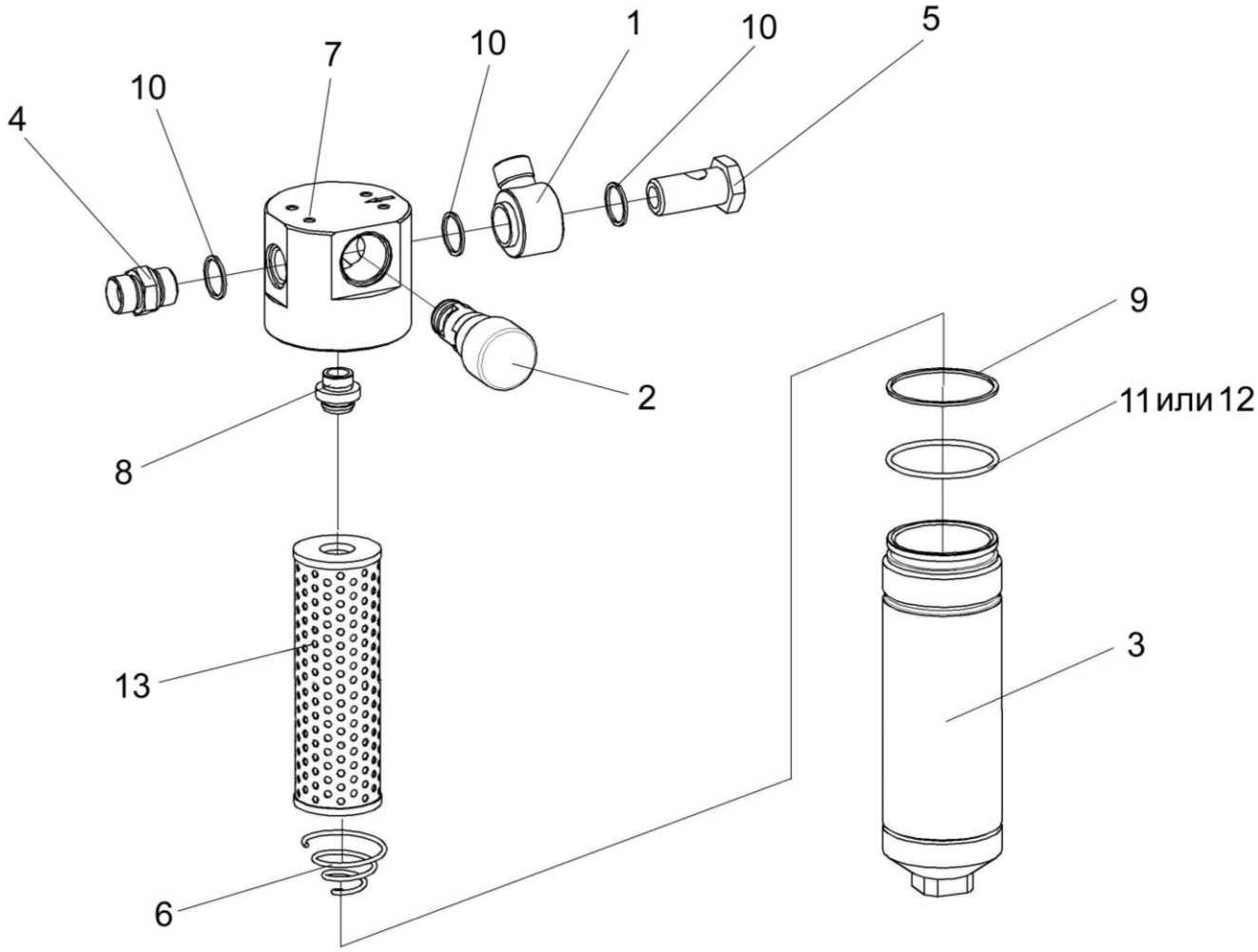

Рисунок 191 – Фильтр напорный КВС-5-0602370

№ рис	№ поз	Обозначение	Наименование	Куда входит	
				Обозначение	Кол. на 1 сб.ед.
ФИЛЬТР НАПОРНЫЙ КВС-5-0602370 (рисунок 191)					
191	1-13	КВС-5-0602370	Фильтр напорный	КВС-5-0602000	1
	2,3,6-9,11-13	ФСК 0000010	Фильтр напорный ФСК-20-МА	КВС-5-0602370	2
	3,9,11,12	ФСК 0400000	Стакан фильтра	ФСК 0000010	1
	2,7,8	ФСК 0500000	Головка фильтра	ФСК 0000010	1
	7,8	ФСК 0501000	Головка фильтра	ФСК 0500000	1
	1	КВС-5-0602380	Угольник поворотный	КВС-5-0602370	1
	2	УЭС 0603660-01	Клапан-сигнализатор	ФСК 0500000	1
	3	ФСК 0401000	Стакан	ФСК 0400000	1
	4	УЭС-7-0602634	Штуцер	КВС-5-0602370	1
	5	УЭС-3-0602602-01	Болт поворотного угольника	КВС-5-0602370	1
	6	ФСК 0000601	Пружина	ФСК 0000010	1
	7	ФСК 0301601-01	Корпус	ФСК 0501000	1
	8	ФСК 0301602А	Втулка	ФСК 0501000	1
	9		Кольцо 075-080-25-2-2 – 18829/9833	ФСК 0400000	1
	10		Прокладка 27 М3 – 23358	КВС-5-0602370	3
	11		Кольцо КФ-80-76-24-ВУ23	ФСК 0400000	1
	12		Кольцо защитное ФГИ 12/3.00.00.01	ФСК 0400000	1
	13		Фильтроэлемент ССН302FV1	ФСК 0000010	1

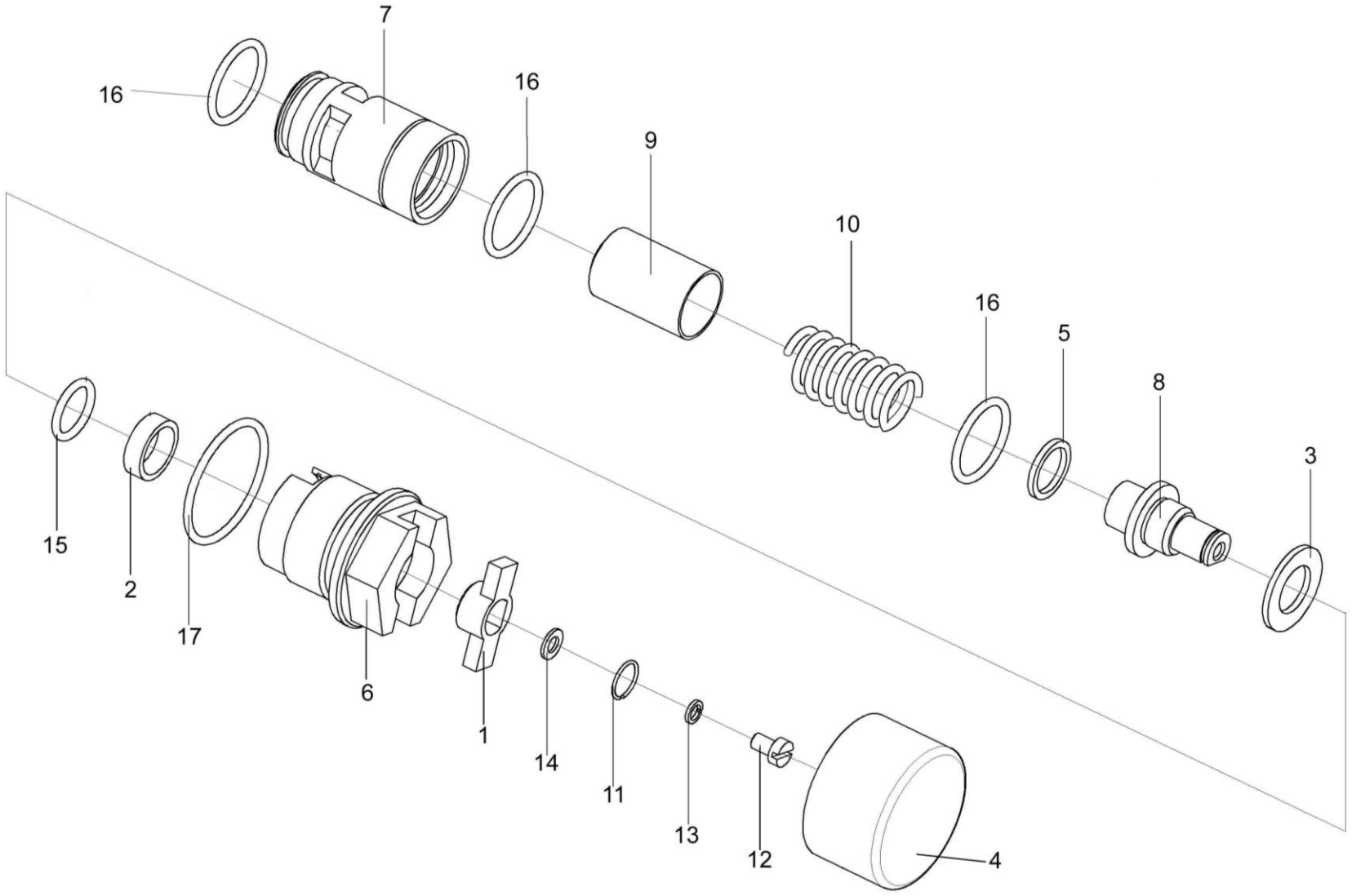

Рисунок 192 – Клапан-сигнализатор УЭС 0603660-01

№ рис	№ поз	Обозначение	Наименование	Куда входит	
				Обозначение	Кол. на 1 сб.ед.
КЛАПАН-СИГНАЛИЗАТОР УЭС 0603660-01 (рисунок 192)					
192	1-17	УЭС 0603660-01	Клапан-сигнализатор	ФСК 0500000	1
	1	УЭС 0602034	Втулка	УЭС 0603660-01	1
	2	УЭС 0602035	Кольцо	УЭС 0603660-01	1
	3	УЭС 0602036	Кольцо	УЭС 0603660-01	1
	4	УЭС 0602037	Крышка	УЭС 0603660-01	1
	5	УЭС 0602509	Кольцо	УЭС 0603660-01	4
	6	УЭС 0603644	Корпус	УЭС 0603660-01	1
	7	УЭС 0603645	Седло	УЭС 0603660-01	1
	8	УЭС 0603646	Ось	УЭС 0603660-01	1
	9	УЭС 0603647	Клапан	УЭС 0603660-01	1
	10	УЭС 0603648	Пружина	УЭС 0603660-01	1
	11	УЭС 0603649	Кольцо запорное	УЭС 0603660-01	1
	12		Винт ВМ5-6ех8 – 1491	УЭС 0603660-01	1
	13		Шайба 5 65Г – 6402	УЭС 0603660-01	1
	14		Шайба С5.01 – 11371	УЭС 0603660-01	1
	15		Кольцо 016-020-25-2-2 – 9833	УЭС 0603660-01	1
	16		Кольцо 024-028-25-2-2 – 9833	УЭС 0603660-01	3
	17		Кольцо 038-042-25-2-2 – 9833	УЭС 0603660-01	1

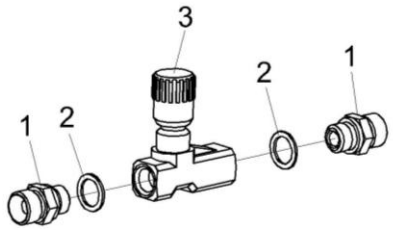

Рисунок 193 – Дроссель с обратным клапаном регулируемый КВС-1-0602170

№ рис	№ поз	Обозначение	Наименование	Куда входит	
				Обозначение	Кол. на 1 сб.ед.
ДРОССЕЛЬ С ОБРАТНЫМ КЛАПАНОМ РЕГУЛИРУЕМЫЙ КВС-1-0602170 (рисунок 193)					
193	1-3	КВС-1-0602170	Дроссель с обратным клапаном регулируемый	КВС-5-0602000	1
	1-2	ГШТ 6038600-01	Штуцер	КВС-1-0602170	2
	1	ГШТ 6038606-01	Штуцер	ГШТ 6038600-01	1
	2		Кольцо KBG 3/8	ГШТ 6038600-01	1
	3		Дроссель с обратным клапаном регулируемый FT 251/5/S-01-38	КВС-1-0602170	1

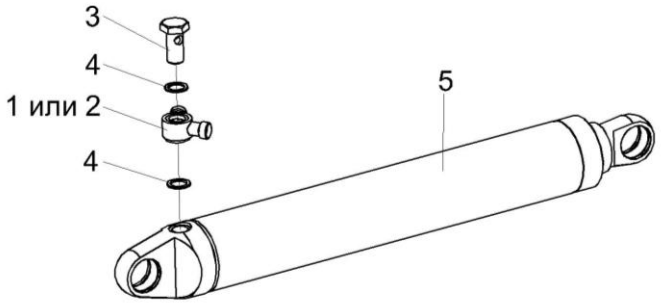

Рисунок 194 – Гидроцилиндр КВС-1-0602440 и КВС-1-0602440-01

№ рис	№ поз	Обозначение	Наименование	Куда входит	
				Обозначение	Кол. на 1 сб.ед.
ГИДРОЦИЛИНДР КВС-1-0602400 и КВС-1-0602440-01 (рисунок 194)					
194	1,3-5	КВС-1-0602440	Гидроцилиндр	КВС-5-0602000	1
	2-5	КВС-1-0602440-01	Гидроцилиндр	КВС-5-0602000	1
	1	КВС-1-0602320	Тройник поворотный	КВС-1-0602440	1
	2	КВС-1-0602310	Угольник повороный	КВС-1-0602440-01	1
	3	КВС-1-0602654	Болт поворотного угольника	КВС-1-0602440 КВС-1-0602440-01	1 1
	4	КИС 0108424А	Шайба	КВС-1-0602440 КВС-1-0602440-01	2 2
	5		Гидроцилиндр МПЦГ 30.70.400	КВС-1-0602440 КВС-1-0602440-01	1 1

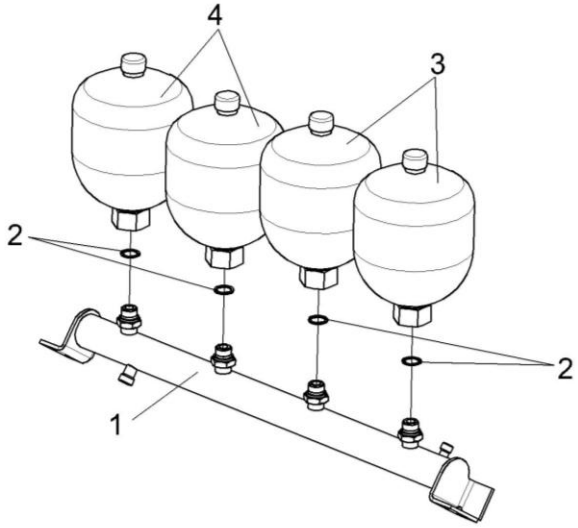

Рисунок 195 – Блок пневмогидроаккумуляторов КВС-1-0602540

№ рис	№ поз	Обозначение	Наименование	Куда входит	
				Обозначение	Кол. на 1 сб.ед.
БЛОК ПНЕВМОГИДРОАККУМУЛЯТОРОВ КВС-1-0602540 (рисунок 195)					
195	1-4	КВС-1-0602540	Блок пневмогидроаккумуляторов	КВС-5-0602000	1
	1	КВС-1-0602960	Трубопровод	КВС-1-0602540	1
	2		Прокладка 22 М1 – 23358	КВС-1-0602540	4
	3		Пневмогидроаккумулятор SBO210-2E1/112U-210ME 025	КВС-1-0602540	2
	4		Пневмогидроаккумулятор SBO210-2E1/112U-210 ME050	КВС-1-0602540	2

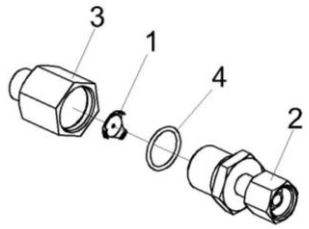

Рисунок 196 – Дроссель с обратным клапаном КВС-1-0602690-05

№ рис	№ поз	Обозначение	Наименование	Куда входит	
				Обозначение	Кол. на 1 сб.ед.
ДРОССЕЛЬ С ОБРАТНЫМ КЛАПАНОМ КВС-1-0602690-05 (рисунок 196)					
196	1-4	КВС-1-0602690-05	Дроссель с обратным клапаном	КВС-5-0602000	1
	1	КВС-1-0602411-02	Шайба дроссельная	КВС-1-0602690-05	1
	2	КЗК 0602830	Переходник	КВС-1-0602690-05	1
	3	КЗК 0602677	Корпус	КВС-1-0602690-05	1
	4		Кольцо 019-022-19-2-2 – 18829/9833	КВС-1-0602690-05	1

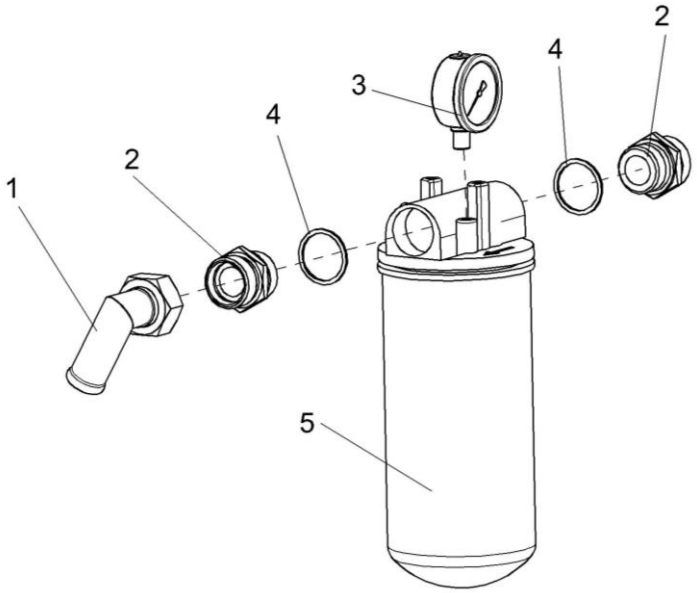

Рисунок 197 – Фильтр сливной КВС-2-0602020-01

№ рис	№ поз	Обозначение	Наименование	Куда входит	
				Обозначение	Кол. на 1 сб.ед.
ФИЛЬТР СЛИВНОЙ КВС-2-0602020-01 (рисунок 197)					
197	1-5	КВС-2-0602020-01	Фильтр сливной	КВС-5-0602000	1
	1	МКС 0108140	Угольник	КВС-2-0602020-01	1
	2	КВС-1-0602631	Штуцер	КВС-2-0602020-01	2
	3		Манометр 30	КВС-2-0602020-01	1
	4		Прокладка 42 М3 – 23358	КВС-2-0602020-01	2
	5		Фильтр AMF302CD1BB606X	КВС-2-0602020-01	1

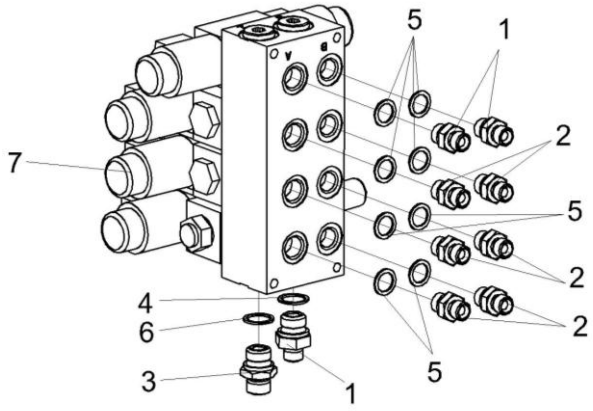

Рисунок 198 – Гидроблок четырехсекционный КВС-2-0602310-01

№ рис	№ поз	Обозначение	Наименование	Куда входит	
				Обозначение	Кол. на 1 сб.ед.
ГИДРОБЛОК ЧЕТЫРЕХСЕКЦИОННЫЙ КВС-2-0602310-01 (рисунок 198)					
198	1-7	КВС-2-0602310-01	Гидроблок четырехсекционный	КВС-5-0602000	1
	2,5	ГШТ 6038600	Штуцер	КВС-2-0602310-01	8
	1,4	ГШТ 6012600	Штуцер	КВС-2-0602310-01	1
	1	ГШТ 6012606	Штуцер	ГШТ 6012600	1
	2	ГШТ 6038606	Штуцер	ГШТ 6038600	1
	3	УЭС-7-0602665	Штуцер	КВС-2-0602310-01	1
	4		Кольцо KBG 1/2	ГШТ 6012600	1
	5		Кольцо KBG3/8	ГШТ 6038600	1
	6		Прокладка G1/2 M1 – 23356	КВС-2-0602310-01	1
	7		Гидроблок GB3-01-P800-24V-4K-IT1	КВС-2-0602310-01	1

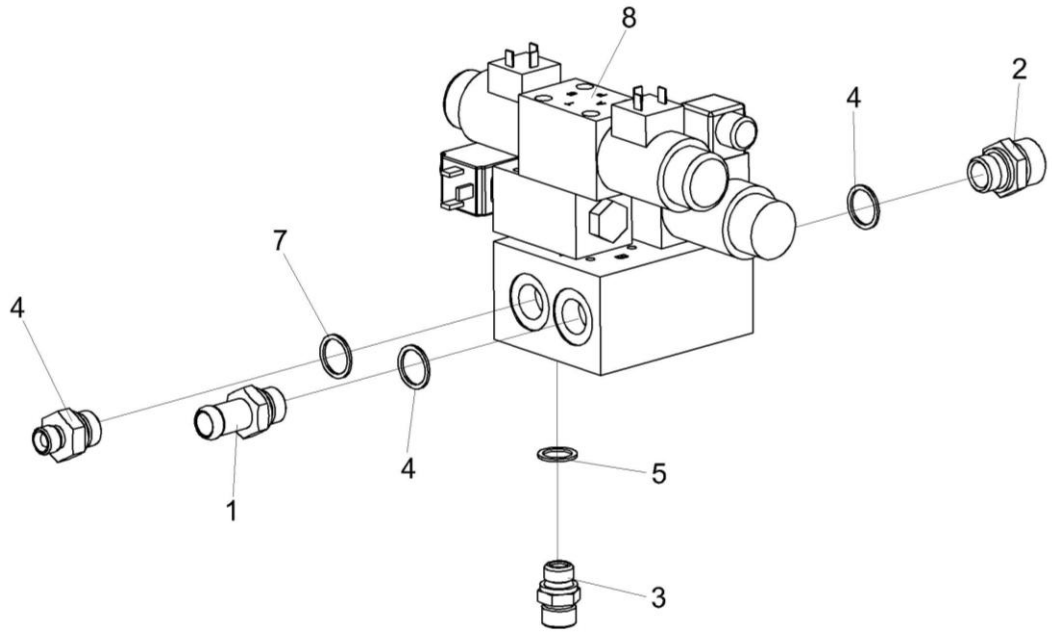

Рисунок 199 – Гидроблок навески КВС-5-0602300 и КВС-5-0602320

№ рис	№ поз	Обозначение	Наименование	Куда входит	
				Обозначение	Кол. на 1 сб.ед.
ГИДРОБЛОК НАВЕСКИ КВС-5-0602300 И КВС-5-0602320 (рисунок 199)					
199	1-8	КВС-5-0602300	Гидроблок навески	КВС-5-0602000	1
	1-8	КВС-5-0602320	Гидроблок навески	КВС-5-0602000	1
	1,4	ГШТ 6012000-02	Штуцер	КВС-5-0602300 КВС-5-0602320	1
	2,4	ГШТ 6012600	Штуцер	КВС-5-0602300 КВС-5-0602320	1
	3,5	ГШТ 6038600-01	Штуцер	КВС-5-0602300 КВС-5-0602320	1
	1	ГШТ 6012601-02	Штуцер	ГШТ 6012000-02	1
	2	ГШТ 6012606	Штуцер	ГШТ 6012600	1
	3	ГШТ 6038686-01	Штуцер	ГШТ 6038600-01	1
	4	УЭС-7-0602666	Штуцер	КВС-5-0602300 КВС-5-0602320	1 1
	5		Кольцо KBG 1/2	ГШТ 6012000-02 ГШТ 6012600	1 1
	6		Кольцо KBG 3/8	ГШТ 6038600-01	1
	7		Прокладка G1/2 M1 – 23358	КВС-5-0602300 КВС-5-0602320	1 1
	8		Гидроблок GB1-01-P800-24V-2K-IT1	КВС-5-0602300 КВС-5-0602320	1 1

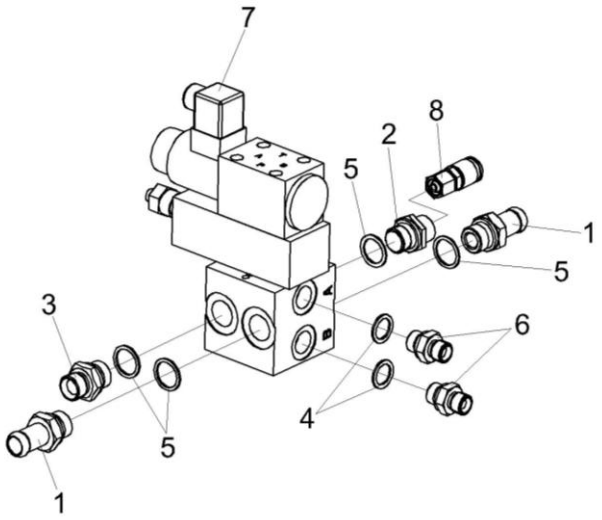

Рисунок 200 – Гидроблок воздухозаборника КВС-5-0602310А

№ рис	№ поз	Обозначение	Наименование	Куда входит	
				Обозначение	Кол. на 1 сб.ед.
ГИДРОБЛОК ВОЗДУХОЗАБОРНИКА КВС-5-0602310А (рисунок 200)					
200	1-8	КВС-5-0602310А	Гидроблок воздухозаборника	КВС-5-0602000	1
	1,5	ГШТ 6012000	Штуцер	КВС-5-0602310А	2
	2,5	ГШТ 6012240-01	Штуцер	КВС-5-0602310А	1
	3,5	ГШТ 6012600	Штуцер	КВС-5-0602310А	1
	4,6	ГШТ 6038600	Штуцер	КВС-5-0602310А	2
	1	ГШТ 6012601	Штуцер	ГШТ 6012000	1
	2	ГШТ 6012624-01	Штуцер	ГШТ 6012240-01	1
	3	ГШТ 6012606	Штуцер	ГШТ 6012600	1
	4	ГШТ 6038606	Штуцер	ГШТ 6038600	1
	5		Кольцо KBG 1/2	ГШТ 6012000 ГШТ 6012240-01 ГШТ 6012600	1 1 1
	6		Кольцо KBG 3/8	ГШТ 6038600	1
	7		Гидроблок GB2-01-P800-24V-1K-BY14	КВС-5-0602310А	1
	8		Соединение резьбовое с колпачком AB20-11/BO8L	КВС-5-0602310А	1

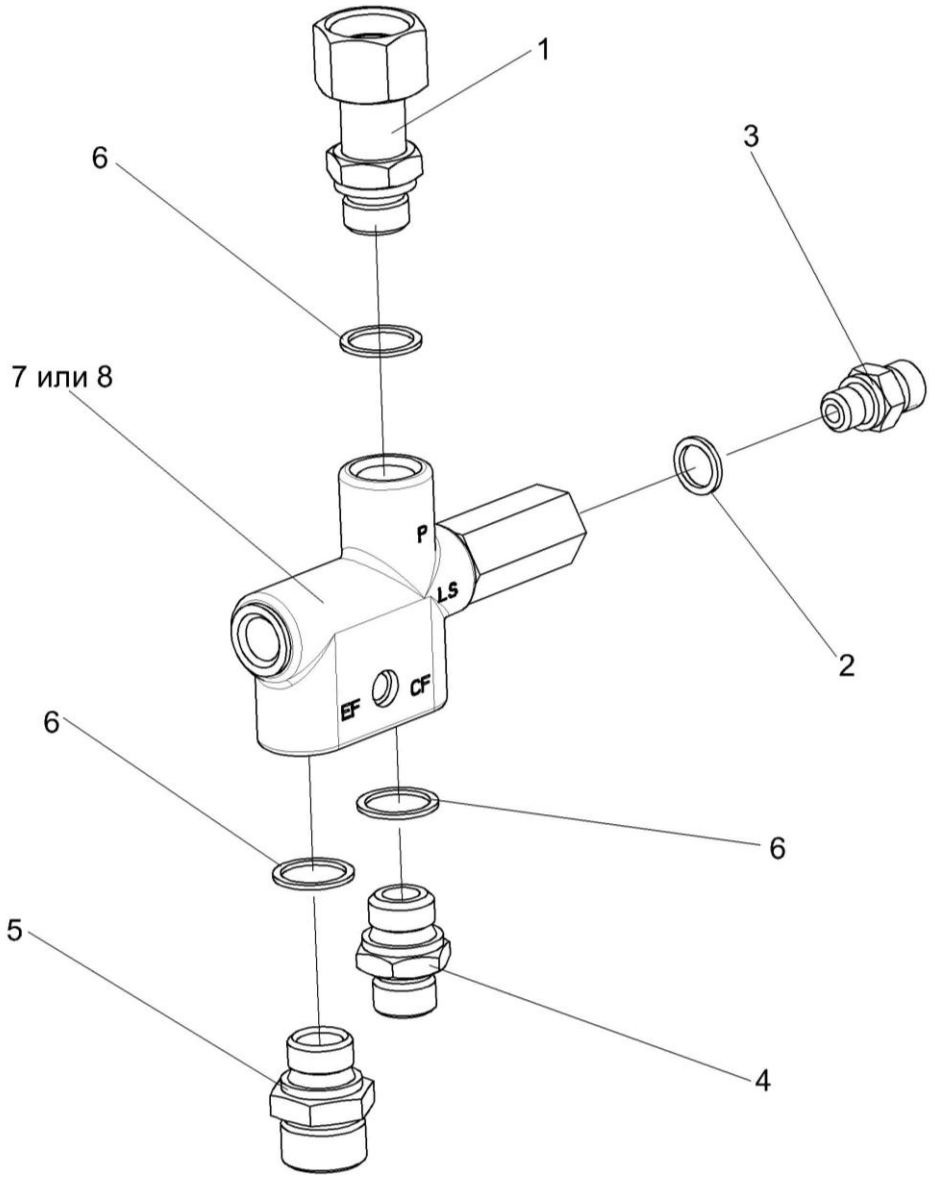

Рисунок 201 – Клапан приоритетный КВС-5-602340

№ рис	№ поз	Обозначение	Наименование	Куда входит	
				Обозначение	Кол. на 1 сб.ед.
КЛАПАН ПРИОРИТЕТНЫЙ КВС-5-0602340 (рисунок 201)					
201	1-8	КВС-5-0602340	Клапан приоритетный	КВС-5-0602000	1
	1	КВС-1-0602860	Переходник	КВС-5-0602340	1
	2	КИС 0118008Б	Кольцо	КВС-5-0602340	1
	3	КПК 0801601	Штуцер	КВС-5-0602340	1
	4	УЭС-7-0602665	Штуцер	КВС-5-0602340	1
	5	УЭС-7-0602666	Штуцер	КВС-5-0602340	1
	6		Прокладка G1/2 М1 – 23358	КВС-5-0602340	3
	7		Клапан приоритетный OLS 80 (152B0262)	КВС-5-0602340	1
	8		Клапан приоритетный LPS 80 R11/L07-643/01	КВС-5-0602340	1

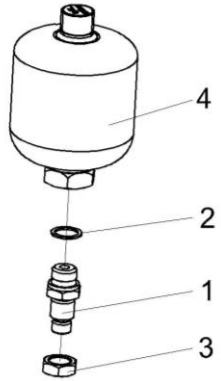

Рисунок 202 – Пневмогидроаккумулятор КВС-5-0602400

№ рис	№ поз	Обозначение	Наименование	Куда входит	
				Обозначение	Кол. на 1 сб.ед.
ПНЕВМОГИДРОАККУМУЛЯТОР КВС-5-0602400 (рисунок 202)					
202	1-4	КВС-5-0602400	Пневмогидроаккумулятор	КВС-5-0602000	1
	1	КВС-5-0602604	Штуцер	КВС-5-0602400	1
	2		Прокладка 20 М1 – 23358	КВС-5-0602400	1
	3		Гайка М20х1,5-6G – 2526	КВС-5-0602400	1
	4		Пневмогидроаккумулятор SBO210-0,5E1/112U-210 AK100	КВС-5-0602400	1

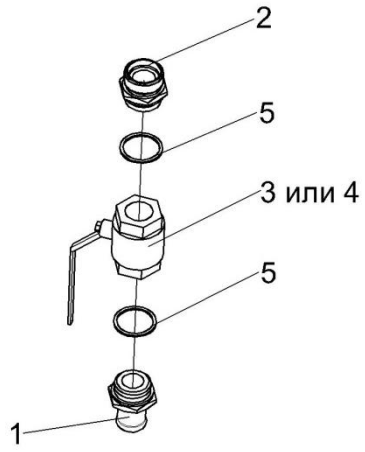

Рисунок 203 – Кран КЗК-10-0602380

№ рис	№ поз	Обозначение	Наименование	Куда входит	
				Обозначение	Кол. на 1 сб. ед.
КРАН КЗК-10-0602380 (рисунок 203)					
203	1-5	КЗК-10-0602380	Кран	КВС-5-0601000 КВС-5-0602000	1 1
	1	КЗК-10-0602614	Штуцер	КЗК-10-0602380	1
	2	КЗК-10-0602616	Штуцер	КЗК-10-0602380	1
	3		Кран KHNV N-G1 ¼ - 2233	КЗК-10-0602380	1
	4		Кран шаровой ММ рычажный Dy32	КЗК-10-0602380	1
	5		Прокладка 42 М3 – 23358	КЗК-10-0602380	2

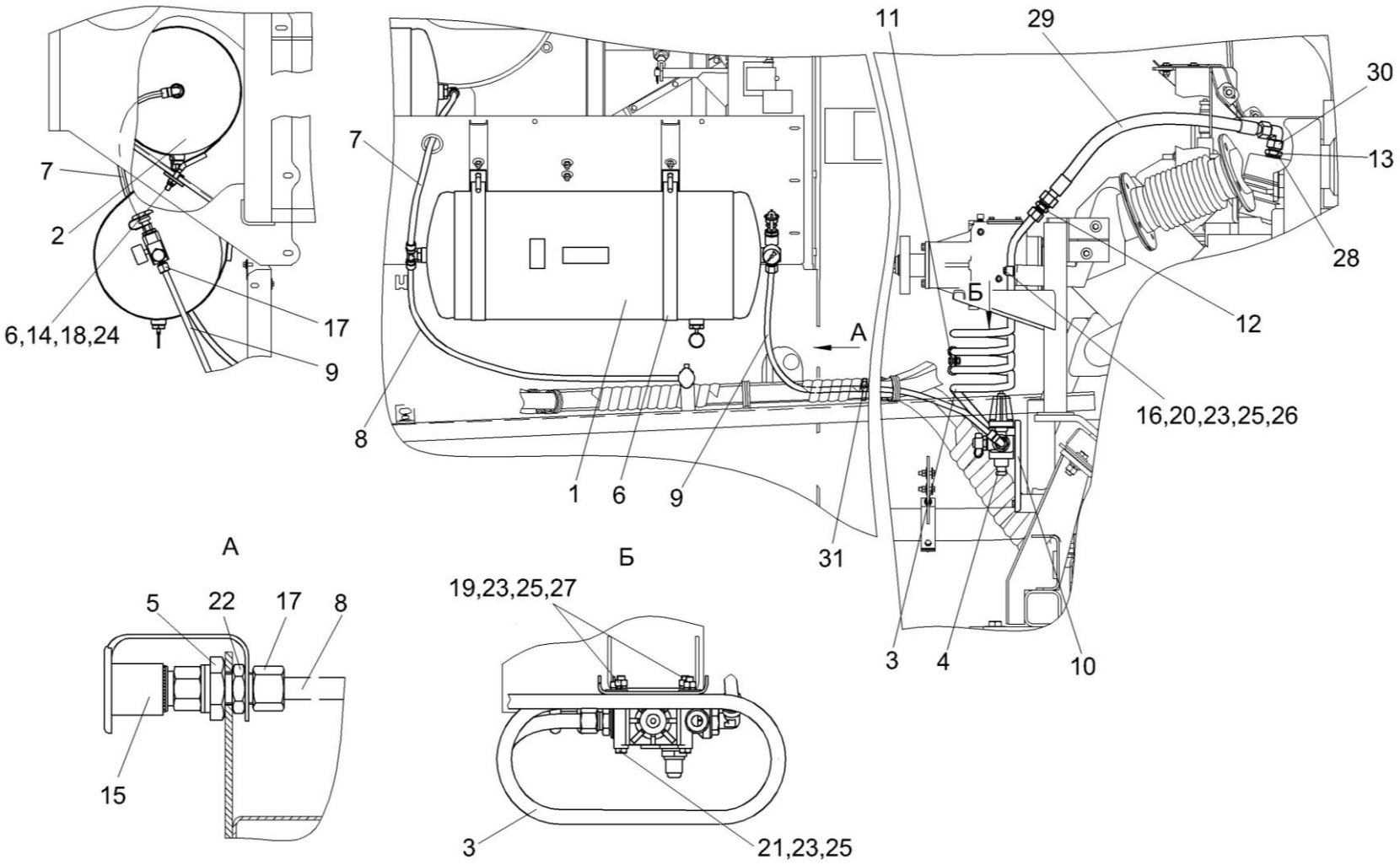

Рисунок 204 – Пневмосистема КВС-5-0800000

№ рис	№ поз	Обозначение	Наименование	Куда входит	
				Обозначение	Кол. на 1 сб.ед.
ПНЕВМОСИСТЕМА КВС-5-0800000 (рисунок 204)					
204	1-31	КВС-5-0800000	Пневмосистема	КВС-5-0100000	1
	1	КВС-5-0800030	Ресивер	КВС-5-0800000	1
	2	КВС-5-0800050	Ресивер	КВС-5-0800000	1
	3	КВС-5-0800180	Трубопровод	КВС-5-0800000	1
	4	КВС-5-0800190	Регулятор давления	КВС-5-0800000	1
	5	КГС 0180120	Пневмовывод	КВС-5-0800000	1
	6	ПЕА 3508080	Хомут	КВС-5-0800000	4
	7	КВС-5-0800002	Пневмотрубка	КВС-5-0800000	1
	8	КВС-5-0800002-01	Пневмотрубка	КВС-5-0800000	1
	9	КВС-5-0800002-02	Пневмотрубка	КВС-5-0800000	1
	10	КВС-5-0800401	Кронштейн	КВС-5-0800000	1
	11	КВС-5-0800403	Скоба	КВС-5-0800000	2
	12	КВС-5-0800604	Штуцер	КВС-5-0800000	1
	13	КВС-5-0800607	Штуцер	КВС-5-0800000	1`
	14	КВС-2-0169428	Шайба	КВС-5-0800000	6
	15	КЗК-12-0800001	Заглушка наружная	КВС-5-0800000	1
	16	КПК 0800501	Прижим	КВС-5-0800000	1

№ рис	№ поз	Обозначение	Наименование	Куда входит	
				Обозначение	Кол. на 1 сб.ед.
204	17	УЭС-7-0800624-01	Гайка	КВС-5-0800000	2
	18	887Б-3513091	Прокладка воздушного баллона	КВС-5-0800000	4
	19		Болт М8-6ех20 – 7796	КВС-5-0800000	3
	20		Болт М8-6еХ45 – 7796	КВС-5-0800000	1
	21		Болт М8-6ех80 – 7796	КВС-5-0800000	2
	22		Гайка М18х1,5-6G – 2526	КВС-5-0800000	1
	23		Гайка М8-6G.8 – 5915	КВС-5-0800000	6
	24		Гайка М10-6G.8 – 5915	КВС-5-0800000	16
	25		Шайба 8Т 65Г – 6402	КВС-5-0800000	7
	26		Шайба С 8.01 – 6958	КВС-5-0800000	5
	27		Шайба С.8.01 – 11371	КВС-5-0800000	2
	28		Прокладка 26 М1 – 23358	КВС-5-0800000	1
	29		Рукав высокого давления РВД 16-PTFE-M26x1,5-24°-600 Беларусь, "НИК-АГРО"	КВС-5-0800000	1
	30		Угольник EW18LOMDCF (Германия, "Parker")	КВС-5-0800000	1
	31		Лента стяжная 2-0160986-2	КВС-5-0800000	2

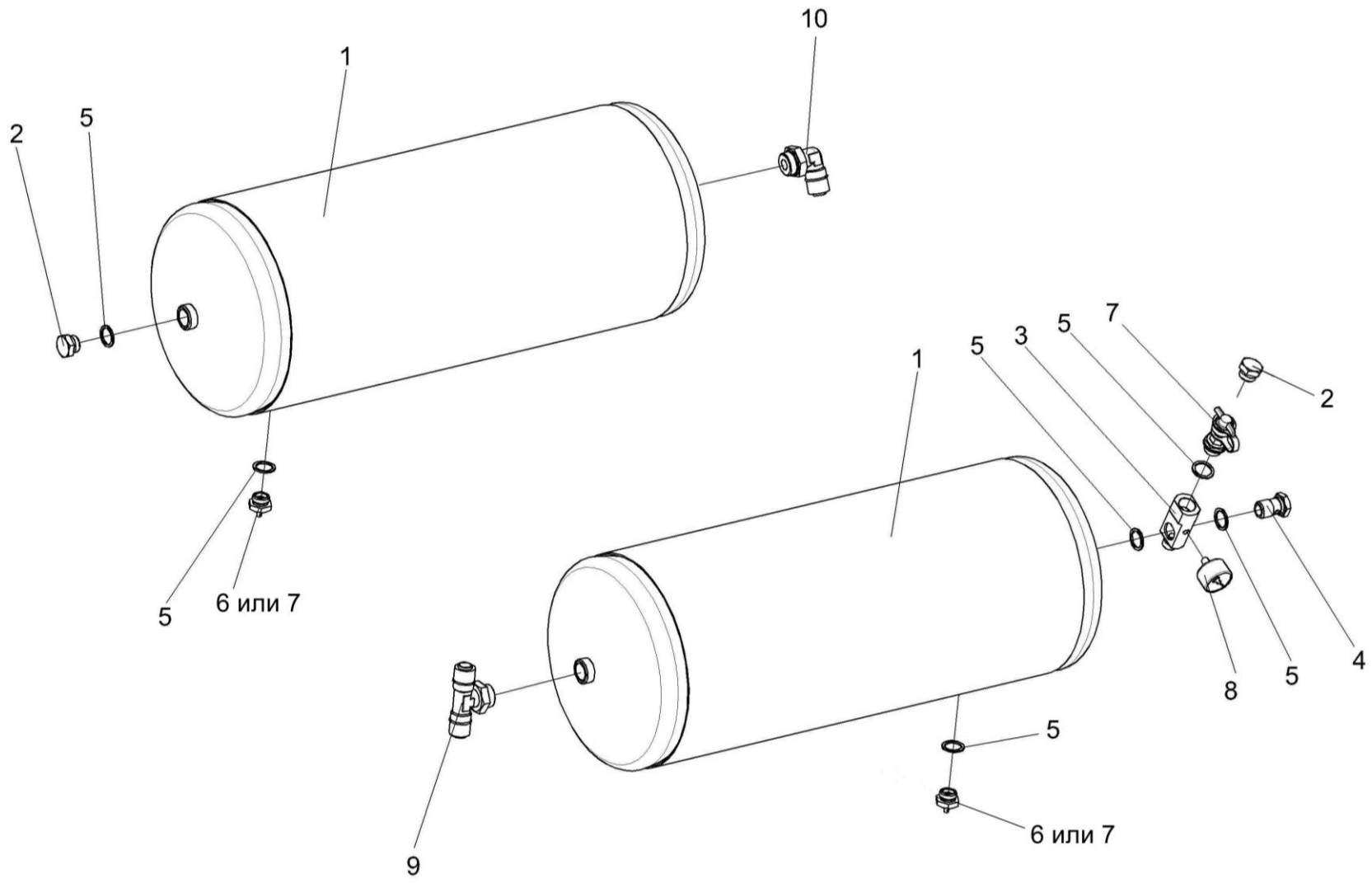

Рисунок 205 – Ресиверы КВС-5-0800030 и КВС-5-0800050

№ рис	№ поз	Обозначение	Наименование	Куда входит	
				Обозначение	Кол. на 1 сб.ед.
РЕСИВЕРЫ КВС-5-0800030 И КВС-5-0800050 (рисунок 205)					
205	1-9	КВС-5-0800030	Ресивер	КВС-5-0800000	1
	1,2,5,6,10	КВС-5-0800050	Ресивер	КВС-5-0800000	1
	1	105.069.17.000-02	Ресивер	КВС-5-0800030 КВС-5-0800050	1 1
	2	105.069.00.091-01	Пробка	КВС-5-0800050 КВС-5-0800030	1 1
	3	КВС-5-0800605	Угольник поворотный	КВС-5-0800030	1
	4	887Б-3506492-10	Болт перекидки воздухораспределителя	КВС-5-0800030	1
	5		Прокладка 22 М1 – 23358	КВС-5-0800030 КВС-5-0800050	4 2
	6		Кран слива конденсата 100-3513110	КВС-5-0800030 КВС-5-0800050	1 1
	7		Клапан слива конденсата 105.069.05.000	КВС-5-0800030	1 1
	8		Манометр МП50М/Т-1,6 МПа-К1/8г. Минск, СООО "Завод теплотехнических приборов"	КВС-5-0800030	1
	9		Фитинг D6412 12-M22x1,5 (Италия, "Camozzi")	КВС-5-0800030	1
	10		Фитинг D9502 12-M22x1,5 (Италия, "Camozzi")	КВС-5-0800050	1

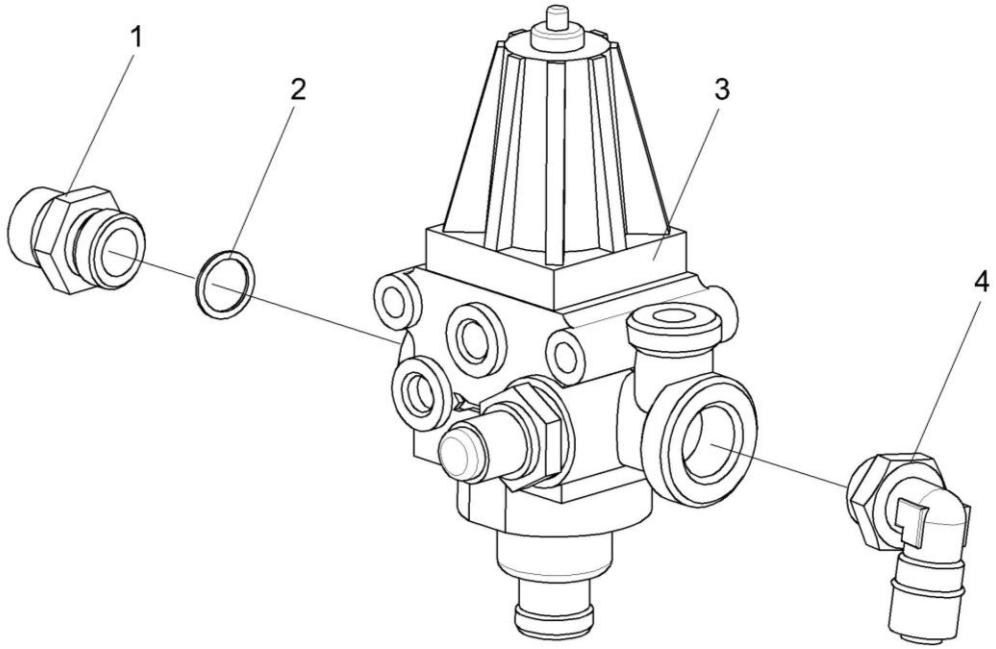

Рисунок 206 – Регулятор давления КВС-5-0800190

№ рис	№ поз	Обозначение	Наименование	Куда входит	
				Обозначение	Кол. на 1 сб.ед.
РЕГУЛЯТОР ДАВЛЕНИЯ КВС-5-0800190 (рисунок 206)					
206	1-4	КВС-5-0800190	Регулятор давления	КВС-5-0800000	1
	1	105.069.00.027-03	Штуцер	КВС-5-0800190	1
	2		Прокладка 22 М1 – 23358	КВС-5-0800190	1
	3		Регулятор давления 975 303 473 0 (Германия, "WABCO")	КВС-5-0800190	1
	4		Фитинг 9502 12-М22Х1,5 (Италия, "Camozzi")	КВС-5-0800190	1

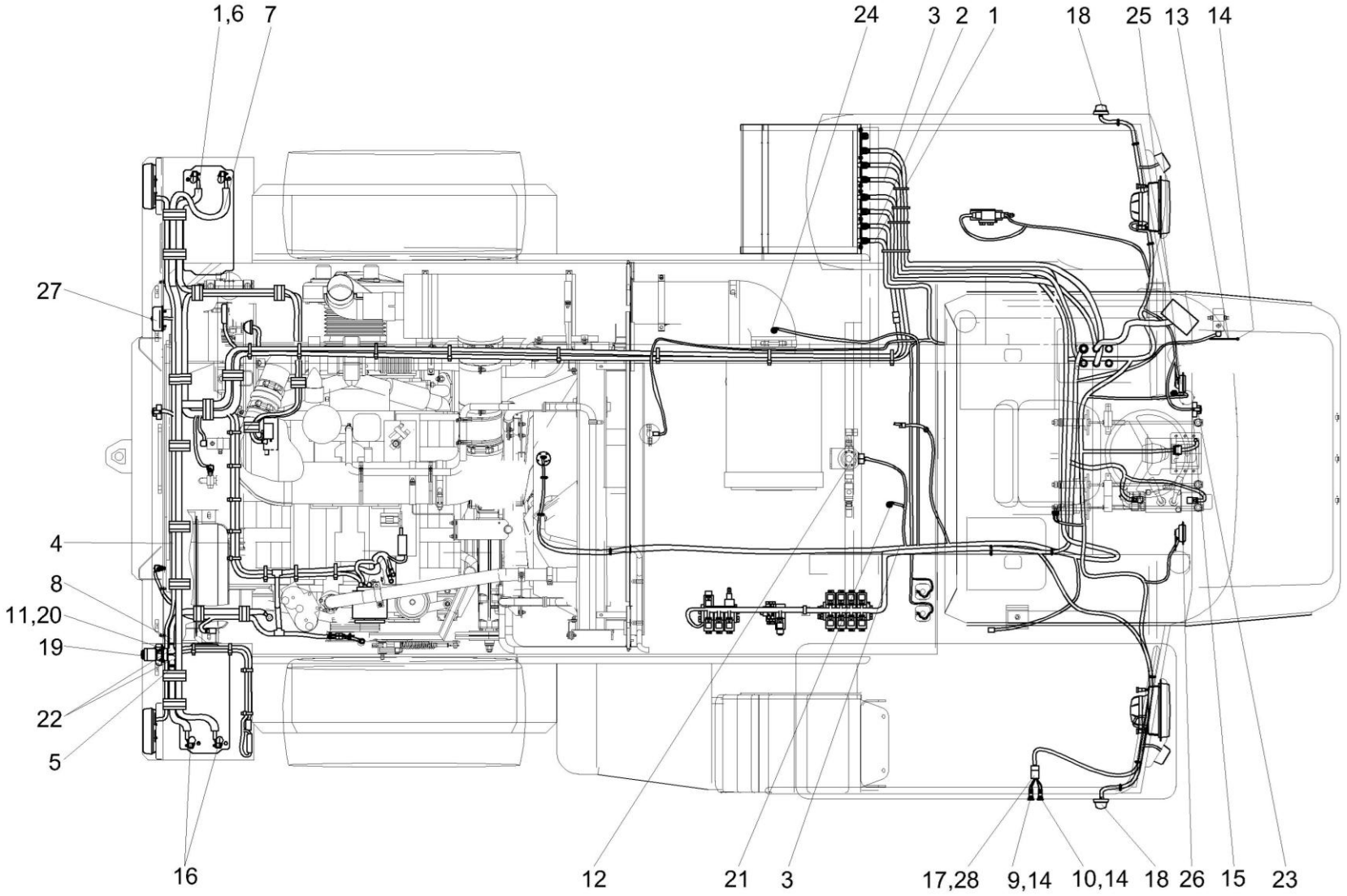

Рисунок 207 – Электрооборудование измельчителя самоходного КВС-5-0100000 (лист 1)

№ рис	№ поз	Обозначение	Наименование	Куда входит	
				Обозначение	Кол. на 1 сб. ед.
ЭЛЕКТРООБОРУДОВАНИЕ ИЗМЕЛЬЧИТЕЛЯ САМОХОДНОГО КВС-5-0100000 (лист 1) (рисунок 207)					
207	1	КВС-5-0700250В	Жгут питания комбайна	КВС-5-0100000	1
	2	КВС-5-0700270Б	Жгут моторной установки	КВС-5-0100000	1
	3	КВС-5-0700320А	Жгут датчиков	КВС-5-0100000	1
	4	КВС-2-0700520А	Жгут фонарей	КВС-5-0100000	1
	5	КВС-5-0705560Б	Жгут выключателя бортсети	КВС-5-0100000	1
	6	КВС-5-0705570Б	Жгут стартера	КВС-5-0100000	1
	7	КВС-5-0705580А	Жгут аккумуляторов промежуточный	КВС-5-0100000	1
	8	КВС-5-0705590Б	Жгут "массы"	КВС-5-0100000	1
	9	УЭС 0700210	Кнопка	КВС-5-0100000	1
	10	УЭС 0700210-02	Кнопка	КВС-5-0100000	1
	11	КВС-5-0700401	Пластина	КВС-5-0100000	5
	12	КВС-1-0701403А	Кронштейн	КВС-5-0100000	1
	13	КВС-1-0701408	Кронштейн	КВС-5-0100000	1
	14	КИС 0140046	Колпачок	КВС-5-0100000	6
	15	КИС 0140068	Крышка	КВС-5-0100000	2
	16	УЭС 0700041	Чехол аккумуляторного наконечника	КВС-5-0100000	4
	17		Колодка штыревая 502604	КВС-5-0100000	2

№ рис	№ поз	Обозначение	Наименование	Куда входит	
				Обозначение	Кол. на 1 сб. ед.
207	18		Фонарь знака автопоезда ФА-1,1 – 6964	КВС-5-0100000	2
	19		Втулка 500АС-3724042	КВС-5-0100000	2
	20		Выключатель 1212.3737-07	КВС-5-0100000	1
	21		Датчик-гидросигнализатор ДГС-Т-01-24-01-К ЦИКС.407722.001	КВС-5-0100000	1
	22		Наконечник резиновый ТМ-59-6000-38	КВС-5-0100000	2
	23		Розетка Р7-2 ЦИКС.687111.002	КВС-5-0100000	2
	24		Индикатор электрический Х770050	КВС-5-0100000	1
	25		Сигнал звуковой безрупорный С313	КВС-5-0100000	1
	26		Сигнал звуковой безрупорный С314	КВС-5-0100000	1
	27		Фонарь освещения заднего номерного знака ФП 131 БР О1	КВС-5-0100000	1
	28		Чехол 64221-3724053	КВС-5-0100000	1

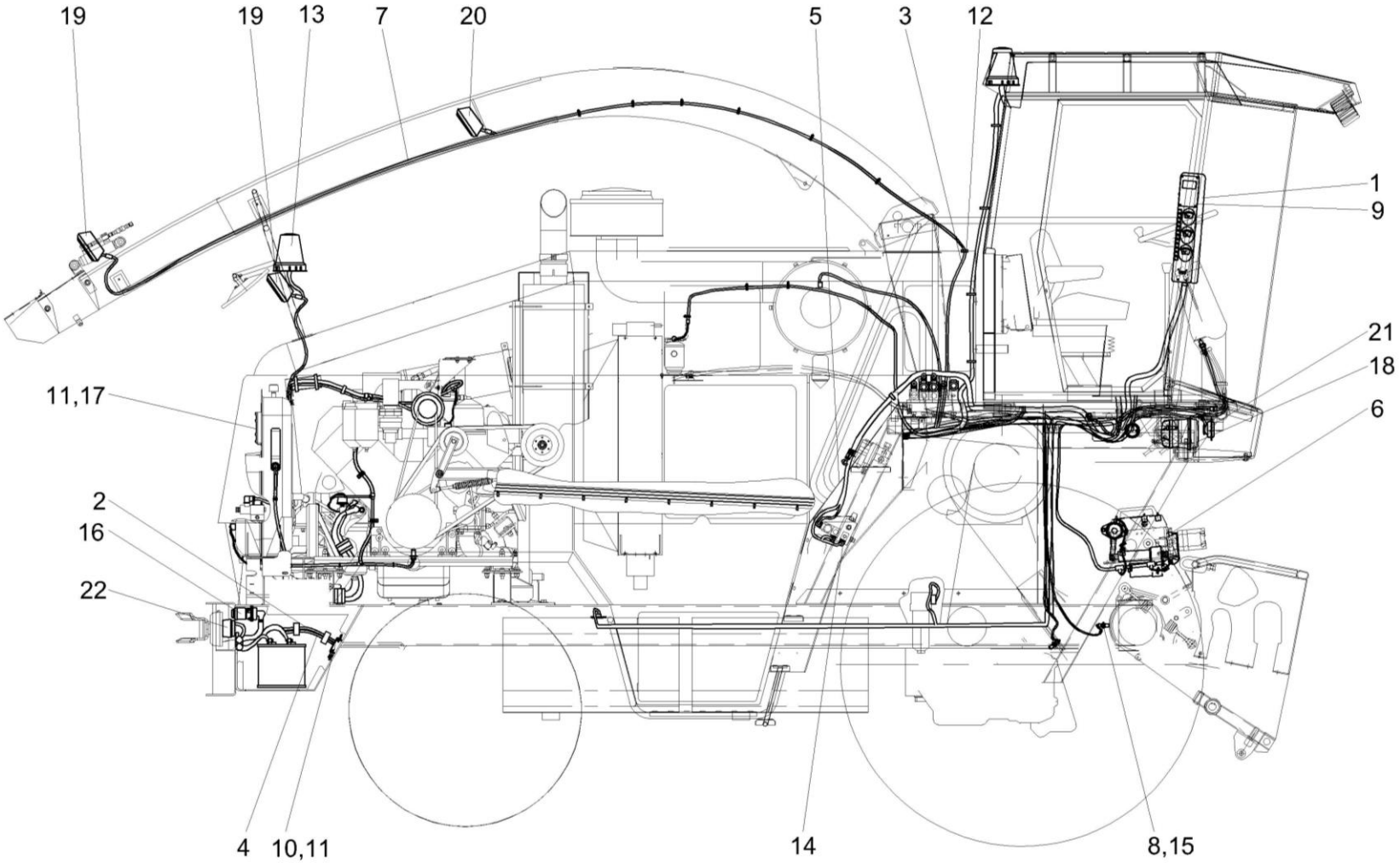

Рисунок 208 – Электрооборудование измельчителя самоходного КВС-5-0100000 (лист 2)

№ рис	№ поз	Обозначение	Наименование	Куда входит	
				Обозначение	Кол. на 1 сб. ед.
ЭЛЕКТРООБОРУДОВАНИЕ ИЗМЕЛЬЧИТЕЛЯ САМОХОДНОГО КВС-5-0100000 (лист 2) (рисунок 208)					
208	1	КВС-5-0129090	Пульт контроля	КВС-5-0100000	1
	2	КВС-5-0700250В	Жгут питания комбайна	КВС-5-0100000	1
	3	КВС-5-0700320А	Жгут датчиков	КВС-5-0100000	1
	4	КВС-2-0700520А	Жгут фонарей	КВС-5-0100000	1
	5	КВС-5-0700890	Панель шкафа распределительного	КВС-5-0100000	1
	6	КВС-1-0701600А	Датчик положения камня заточного	КВС-5-0100000	1
	7	КВС-2-0700540	Жгут фары	КВС-5-0100000	1
	8	КВС-1-0118412	Кронштейн	КВС-5-0100000	1
	9	КВС-2-0700442	Уголок	КВС-5-0100000	2
	10		Блок защиты БЗС-3	КВС-5-0100000	1
	11		Блок предохранителей 111.3722	КВС-5-0100000	2
	12		Втулка 500АС-3724042	КВС-5-0100000	2
	13		Маяк сигнальный МС-2-24-0 (оранжевый)	КВС-5-0100000	1
	14		Наконечник 54.24.445Б	КВС-5-0100000	3
	15		Преобразователь первичный ПрП-1М	КВС-5-0100000	2
	16		Розетка Р7-2 ЦИКС.687111.002 ТУ	КВС-5-0100000	2

№ рис	№ поз	Обозначение	Наименование	Куда входит	
				Обозначение	Кол. на 1 сб. ед.
208	17		Сигнализатор заднего хода разнотональный СЗХР-01	КВС-5-0100000	1
	18		Фара 112.03.29-02	КВС-5-0100000	2
	19		Фара рабочая РАУС 14.3711010-15	КВС-5-0100000	2
	20		Фара рабочая 8724.3.10-01	КВС-5-0100000	1
	21		Фонарь передний многофункциональный 3723.3712	КВС-5-0100000	2
	22		Фонарь задний многофункциональный 7313.3716	КВС-5-0100000	2

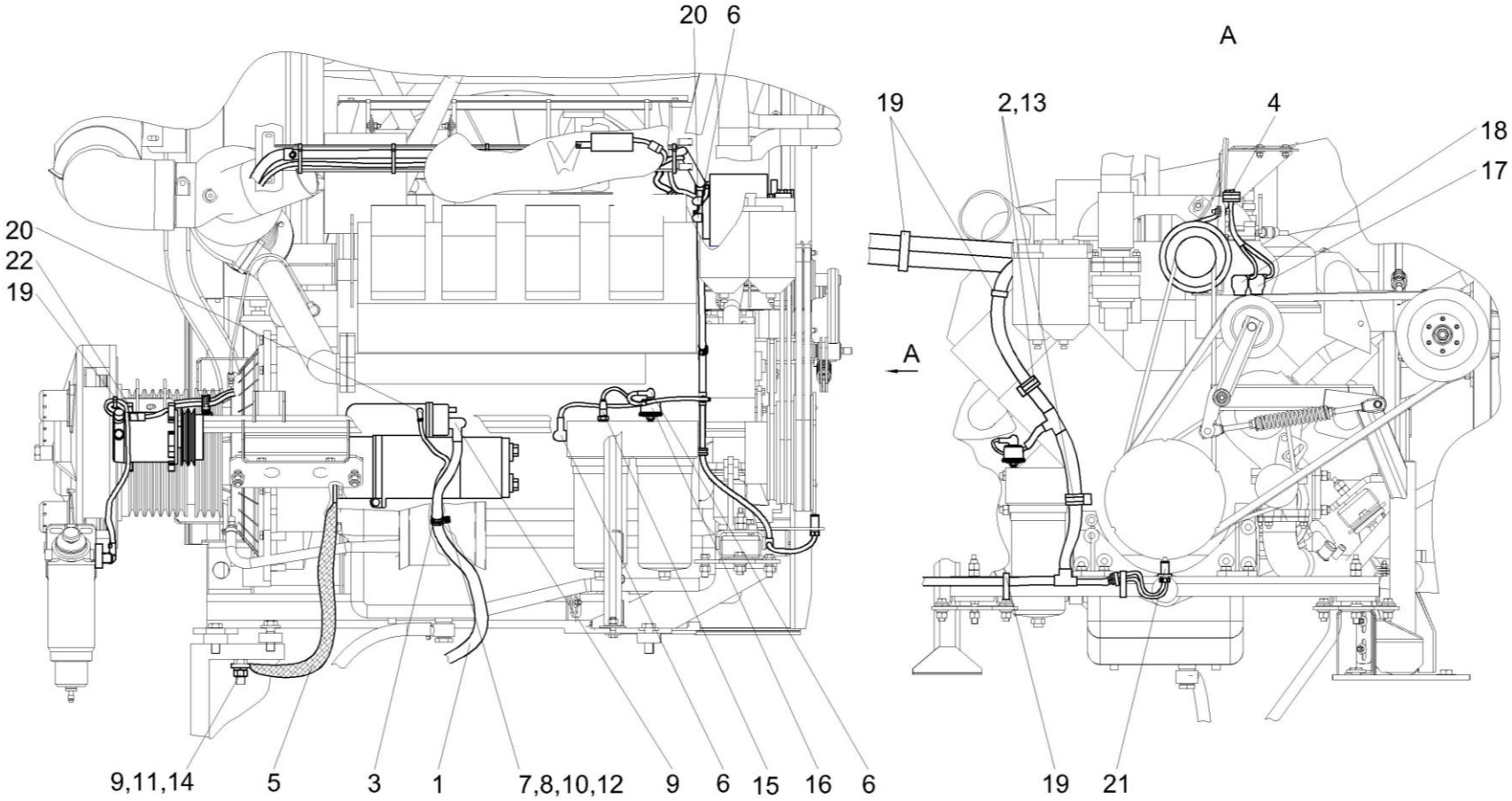

Рисунок 209 – Электрооборудование измельчителя самоходного КВС-5-0100000 (лист 3)

№ рис	№ поз	Обозначение	Наименование	Куда входит	
				Обозначение	Кол. на 1 сб. ед.
ЭЛЕКТРООБОРУДОВАНИЕ ИЗМЕЛЬЧИТЕЛЯ САМОХОДНОГО КВС-5-0100000 (лист 3) (рисунок 209)					
209	1	КВС-5-0705570Б	Жгут стартера	КВС-5-0100000	1
	2	КЗР 0700800-02	Хомут	КВС-5-0100000	3
	3	КЗР 0700800-04	Хомут	КВС-5-0100000	6
	4	УЭС 0700800-02	Хомут	КВС-5-0100000	2
	5	УЭС 0700960	Провод "массы"	КВС-5-0100000	1
	6	КИС 0140046	Колпачок	КВС-5-0100000	6
	7		Винт В.М5-6ех12 – 17473	КВС-5-0100000	29
	8		Гайка М5-6G – 5927	КВС-5-0100000	10
	9		Гайка М10-6G – 5915	КВС-5-0100000	2
	10		Шайба 5 65Г – 6402	КВС-5-0100000	40
	11		Шайба 10Т 65Г – 6402	КВС-5-0100000	1
	12		Шайба С.5.01 – 11371	КВС-5-0100000	34
	13		Шайба С.8.01 – 11371	КВС-5-0100000	11
	14		Шайба С.10.01 – 11371	КВС-5-0100000	1
	15		Датчик аварийного давления масла ДАДМ	КВС-5-0100000	1
	16		Датчик давления ДД-10-02	КВС-5-0100000	1

№ рис	№ поз	Обозначение	Наименование	Куда входит	
				Обозначение	Кол. на 1 сб. ед.
209	17		Датчик указателя температуры жидкости ДУТЖ-01	КВС-5-0100000	1
	18		Датчик аварийной температуры жидкости ДАТЖ-02	КВС-5-0100000	1
	19		Лента стяжная зубчатая	КВС-5-0100000	251
	20		Наконечник 54.24.445Б	КВС-5-0100000	3
	21		Преобразователь первичный ПрП-1М	КВС-5-0100000	2
	22		Пленка E-PIB-19	КВС-5-0100000	1

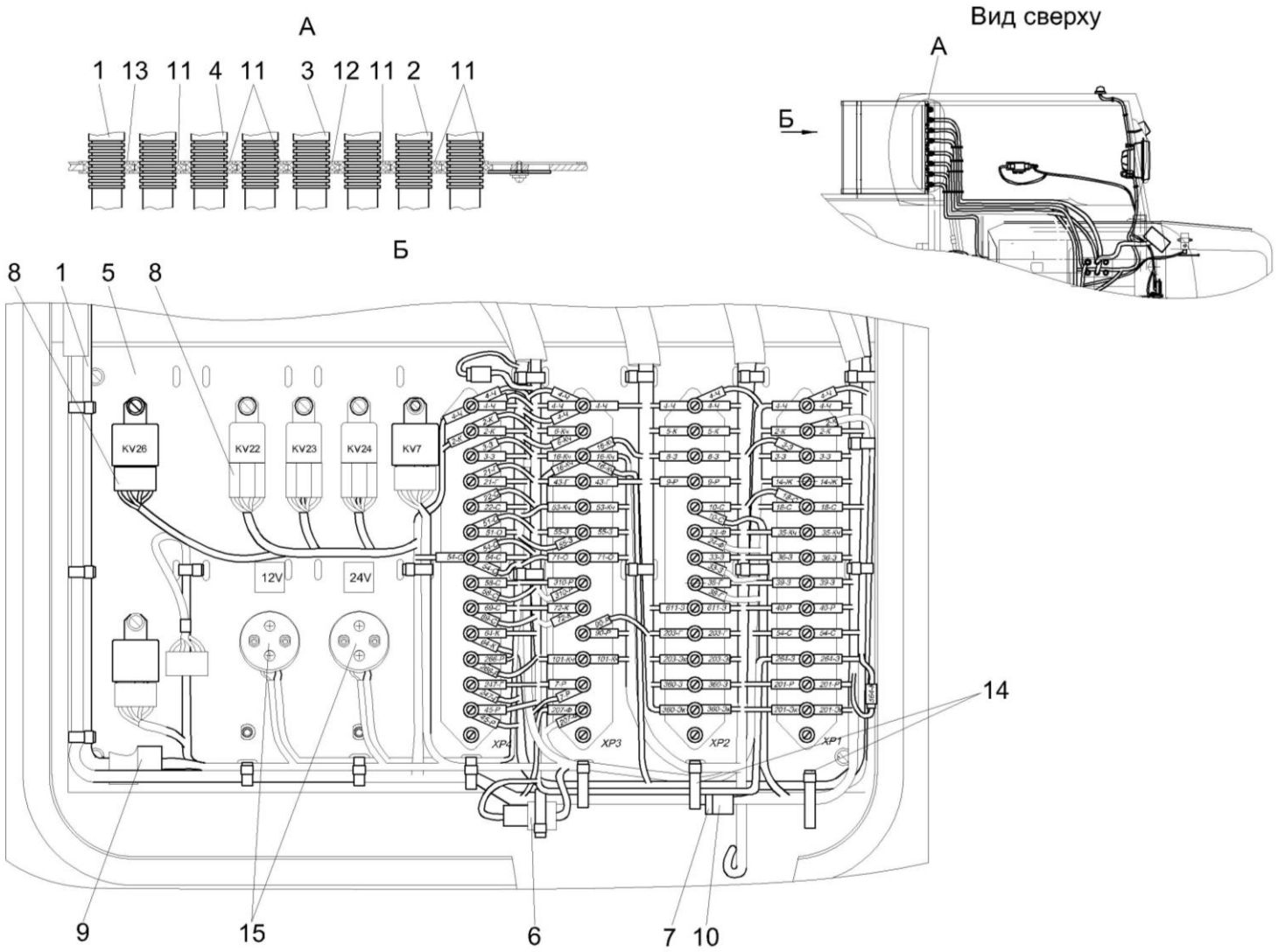

Рисунок 210 – Электрооборудование электрошкафа КВС-2-0702010А-01

№ рис	№ поз	Обозначение	Наименование	Куда входит	
				Обозначение	Кол. на 1 сб.ед.
ЭЛЕКТРООБОРУДОВАНИЕ ЭЛЕКТРОШКАФА КВС-2-0702010А-01 (рисунок 210)					
210	1	КВС-5-0700250В	Жгут питания комбайна	КВС-5-0100000	1
	2	КВС-5-0700270Б	Жгут моторной установки	КВС-5-0100000	1
	3	КВС-5-0700320А	Жгут датчиков	КВС-5-0100000	1
	4	КВС-2-0700520А	Жгут фонарей	КВС-5-0100000	1
	5	КВС-5-0700890	Панель шкафа распределительного	КВС-5-0100000	1
	6		Колодка гнездовая 602602	КВС-5-0100000	1
	7		Колодка гнездовая 602606	КВС-5-0100000	1
	8		Колодка гнездовая 607605	КВС-5-0100000	4
	9		Колодка штыревая 502604	КВС-5-0100000	2
	10		Колодка штыревая 502606	КВС-5-0100000	1
	11		Ввод кабельный 9806001	КВС-5-0100000	6
	12		Ввод кабельный 9806002	КВС-5-0100000	1
	13		Ввод кабельный 9806003	КВС-5-0100000	1
	14		Лента стяжная зубчатая	КВС-5-0100000	251
	15		Розетка электрическая автомобильная АР-93 УХЛ2	КВС-5-0100000	2

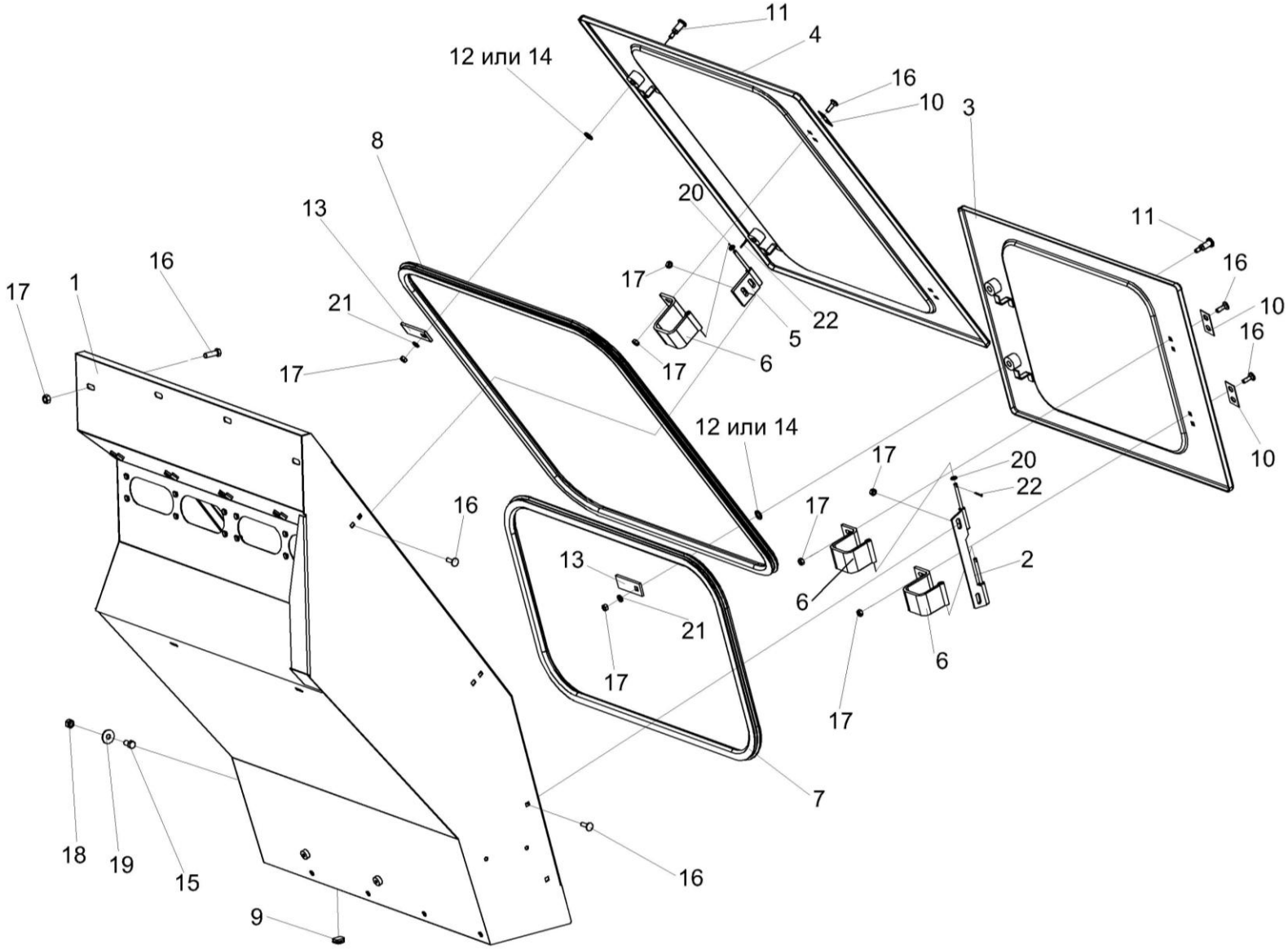

Рисунок 211 – Электрошкаф КВС-2-0702010А-01

№ рис	№ поз	Обозначение	Наименование	Куда входит	
				Обозначение	Кол. на 1 сб.ед.
ЭЛЕКТРОШКАФ КВС-2-0702010А-01 (рисунок 211)					
211	1-22	КВС-2-0702010А-01	Электрошкаф	КВС-5-0100000	1
	1	КВС-2-0702020Б-01	Корпус	КВС-2-0702010А-01	1
	2	КВС-2-0702120	Шарнир	КВС-2-0702010А-01	1
	3	КВС-2-0702130А	Крышка нижняя	КВС-2-0702010А-01	1
	4	КВС-2-0702140А	Крышка верхняя	КВС-2-0702010А-01	1
	5	СЭУ-3-1000530А	Шарнир	КВС-2-0702010А-01	2
	6	СЭУ-3-1000540А	Скоба	КВС-2-0702010А-01	4
	7	КВС-2-0702001	Уплотнение Т-8 (L=1750±3 мм) (Польша, “Stomil”)	КВС-2-0702010А-01	1
	8	КВС-2-0702002	Уплотнение Т-8 (L=2330±4 мм) (Польша, “Stomil”)	КВС-2-0702010А-01	1
	9	РСМ 10.04.20.045	Заглушка	КВС-2-0702010А-01	2
	10	ПКК 0135404А	Планка	КВС-2-0702010А-01	8
	11	СЭУ-3-1000608Б	Палец	КВС-2-0702010А-01	4
	12	УЭС 1000001	Шайба	КВС-2-0702010А-01	8
	13	УЭС 1000507	Фиксатор	КВС-2-0702010А-01	4
	14	КГС 0202414	Шайба	КВС-2-0702010А-01	4
	15		Болт М8-6ех16 – 7796	КВС-2-0702010А-01	2

№ рис	№ поз	Обозначение	Наименование	Куда входит	
				Обозначение	Кол. на 1 сб.ед.
211	16		Болт М6-6ех20 – 7802	КВС-2-0702010А-01	14
	17		Гайка М6-6G – 5915	КВС-2-0702010А-01	18
	18		Гайка М8-6G – 5915	КВС-2-0702010А-01	2
	19		Шайба А 8.01 – 6958	КВС-2-0702010А-01	2
	20		Шайба С.5.01 – 11371	КВС-2-0702010А-01	4
	21		Шайба С.6.01 – 11371	КВС-2-0702010А-01	6
	22		Шплинт 2х12 – 397	КВС-2-0702010А-01	4

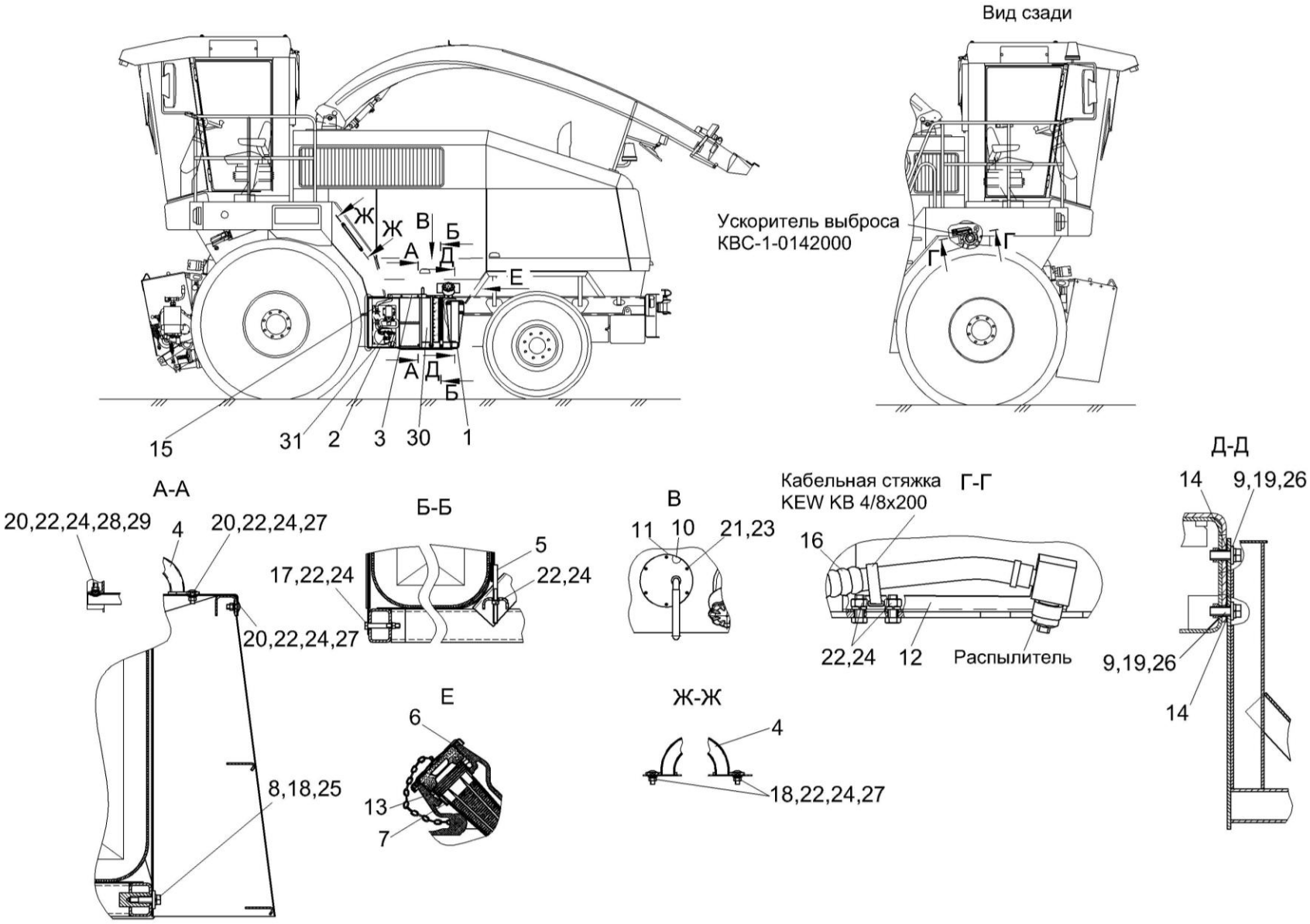

Рисунок 212 – Установка ОВК КВС-2-0900000А

№ рис	№ поз	Обозначение	Наименование	Куда входит	
				Обозначение	Кол. на 1 сб.ед.
УСТАНОВКА ОВК КВС-2-0900000А (рисунок 212)					
212	1-31	КВС-2-0900000А	Установка ОВК	КВС-5-0100000	1
	1	КВС-2-0900010А	Рамка	КВС-2-0900000А	1
	2	КВС-2-0900040А	Ящик насоса	КВС-2-0900000А	1
	3	КВС-2-0900080А	Площадка	КВС-2-0900000А	1
	4	КВС-2-0900090	Ручка	КВС-2-0900000А	2
	5	КВС-2-0900100А	Хомут	КВС-2-0900000А	1
	6	КИС 0108610	Крышка	КВС-2-0900000А	1
	7	150.50.026	Фильтр 160Б	КВС-2-0900000А	1
	8	КВС-1-0142625	Шайба	КВС-2-0900000А	3
	9	КВС-1-0148627	Шайба	КВС-2-0900000А	6
	10	КВС-2-0900003А	Прокладка	КВС-2-0900000А	1
	11	КВС-2-0900431	Крышка	КВС-2-0900000А	1
	12	КВК 0100481	Кронштейн	КВС-2-0900000А	1
	13	КИС 0108684	Пружина	КВС-2-0900000А	1
	14	КИС 0135501Б	Шайба регулировочная	КВС-2-0900000А	16
	15	ОПЛ 0600016	Оплетка Лента спиральная черная 20х16х20 L=(100±10) мм	КВС-2-0900000А	1

№ рис	№ поз	Обозначение	Наименование	Куда входит	
				Обозначение	Кол. на 1 сб.ед.
212	16	ОПЛ 0600016-02	Оплетка Лента спиральная черная 20х16х20 L=(200±10) мм	КВС-2-0900000А	1
	17		Болт М8-6ех60 – 7796	КВС-2-0900000А	1
	18		Болт М12-6ех25 – 7796	КВС-2-0900000А	3
	19		Болт М16-6ех45 – 7796	КВС-2-0900000А	6
	20		Болт М8-6ех20 – 7802	КВС-2-0900000А	9
	21		Винт В.М5-6ех12 – 17473	КВС-2-0900000А	6
	22		Гайка М8-6G – 5915	КВС-2-0900000А	13
	23		Шайба 5Т 65Г – 6402	КВС-2-0900000А	6
	24		Шайба 8Т 65Г – 6402	КВС-2-0900000А	13
	25		Шайба 12Т 65Г – 6402	КВС-2-0900000А	3
	26		Шайба 16Т 65Г – 6402	КВС-2-0900000А	6
	27		Шайба С 8.01 – 6958	КВС-2-0900000А	6
	28		Шайба С.8.01 – 11371	КВС-2-0900000А	3
	29		Шайба С.10.01 – 11371	КВС-2-0900000А	3
	30		Емкость ОВК КВС-2-0900130	КВС-2-0900000А	1
	31		Система дозирования СД-4,5 без бака 300л	КВС-2-0900000А	1

СОДЕРЖАНИЕ

1 Правила пользования каталогом 3

2 Указатель рисунков 4

3 Сборочные единицы и детали 12